2024 PARTS CATALOG

トーハツ船外機 パーツカタログ

TOHATSU

Feel the Wind™

MFS 4D
MFS 5D
MFS 6D
Models

Serial Number 000001BD～

OB NO.002-21046-0BD 3H6 2401

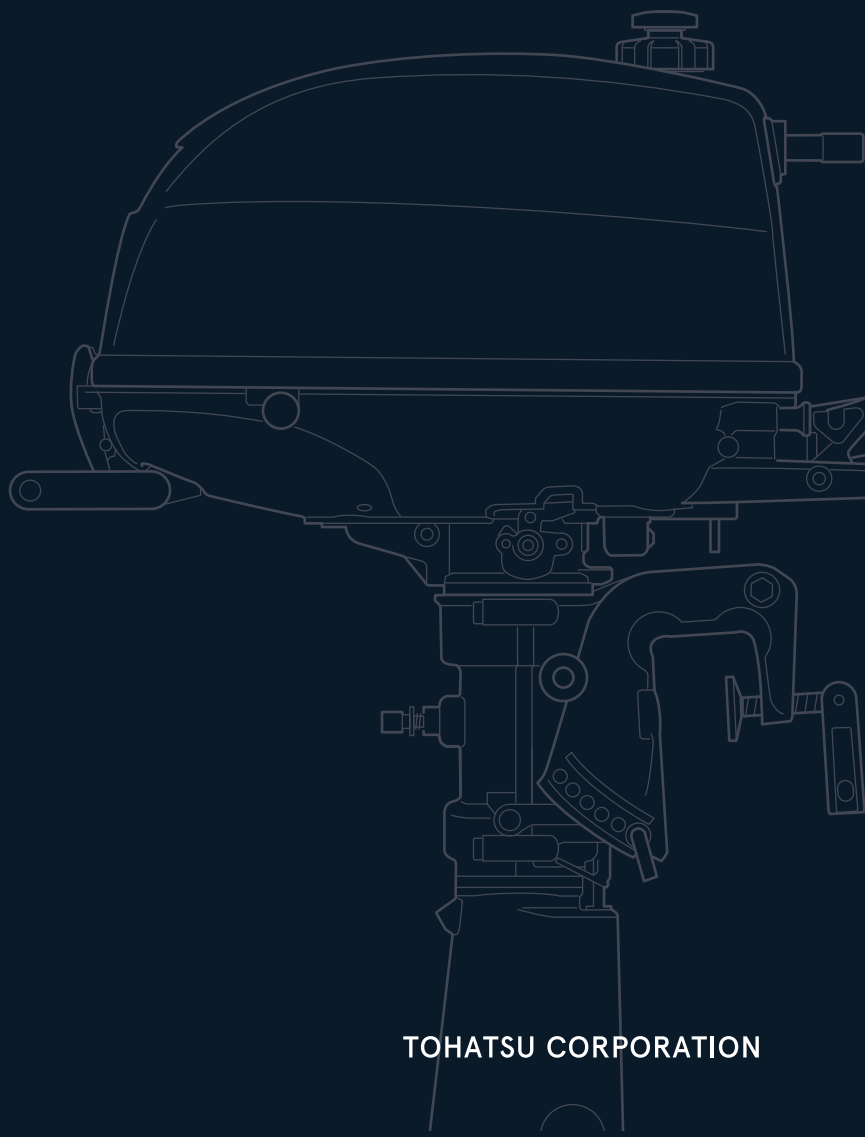

BACKS YOU UP™

TOHATSU CORPORATION

パーツカタログのご使用について

1. このパーツカタログは 2024 年 1 月現在で編集しております。

2. 新設、廃止または変更が生じた場合は、パーツブルテンまたはサービスブルテンにてお知らせ致します。

3. イラストは部品検索の目安として表現していますので、必ずしも現品と形状が一致するわけではありません。

4. 部品をご注文する際は、以下の点に注意し正確にご注文ください。
   ・モデル、製造番号、年式
   ・部品番号、部品名、数量、長さ、色

5. イラストが一つに対して複数の部品番号がある場合は見出番号の枝番、適用モデル、備考をご確認のうえご注文願います。

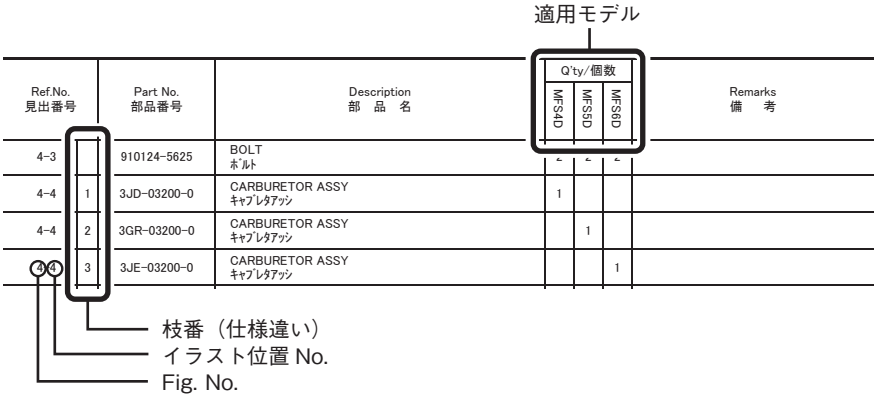

6. アッセンブリまたはキットでの販売部品は、その構成する部品名の頭に（＊）印をつけて表しています。

7. 本文中に記載されている記号は、次の様になっています。

STD	：スタンダード	OPT	：オプション
O/S	：オーバーサイズ	ASSY	：アッセンブリ
DO	：日本国内向け	EX	：海外輸出向け
A	：必要に応じて選択	US	：米国、カナダ向け
		EU	：EU 加盟国、およびその他の国向け

8. オーダー上の注意
   塗装部品の注文に当っては、以下に従ってください。
   パーツナンバーの 4 桁目が大文字アルファベットのものは塗装されています。
   ［カラーコード］
   B ：ブラック
   Q ：アクアマリンブルー
   W：ホワイト
   J ：グレー
   H ：シルバー

   [例示]
   エンジンショートブロックキット　　ロワユニットアッシ (L)
   3B2B87090-7　　3B2Q87302-6
   B: ブラック　　Q: アクアマリンブルー

9. 標準部品のボルト・ナット・ワッシャのサイズ記号に付いて

ボルト　916129 - 0675

- 首下長さ
- 径
- (5) 平座付き、(0,1,2) 座金無し、(6) ばね座付き

ナット・ワッシャ　940121 - 0600

- 径

10. 標準部品のホースのサイズ記号について

ホース　98AL - 40 - 120

- 長さ
- 径

標準部品のホース、パイプは、1 メートル単位で販売しています。必要な長さにカットしてご使用ください。
標準ホース、パイプは異なる用途、位置に使用しないでください。
部品番号、数量は注文時に置き換えられます。パーツカタログの備考を参照ください。

11. 船外機仕様説明

MFS	25	D	E	F	T	L
エンジン形式	馬力	世代	始動方法	操舵方法	チルト方式	シャフト長さ
MFS: 4ストローク M: 2ストローク MX: 2ストローク Everrun	2～140	A~	M: マニュアル E: 電動	F: ティラーハンドル P: リモートコントロール H: マルチティラーハンドル	T: パワートリム&チルト G: ガスアシスト 空白: マニュアルチルト	S：ショート L：ロング UL：ウルトラロング

12. 製造番号表示位置

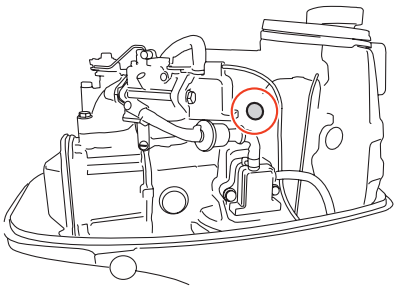

HOW TO USE THIS PARTS CATALOG

1. This Parts Catalog provides information available as of the end of January, 2024.

2. Please keep the Parts Catalog updated each time when receiving the Parts/Service Bulletin describing the addition, discontinuation and/or change of parts.

3. Actual shapes of parts may be different from the illustrations shown in this Parts Catalog because they are described only as a guide for searching parts.

4. When ordering spare parts, pay attention to the following points and order correctly.
   · model, serial number, production year
   · part number, part name, quantity, length, color

5. One illustration is given more than one article number. Please confirm the sub-number, applicable model and remarks before ordering parts.

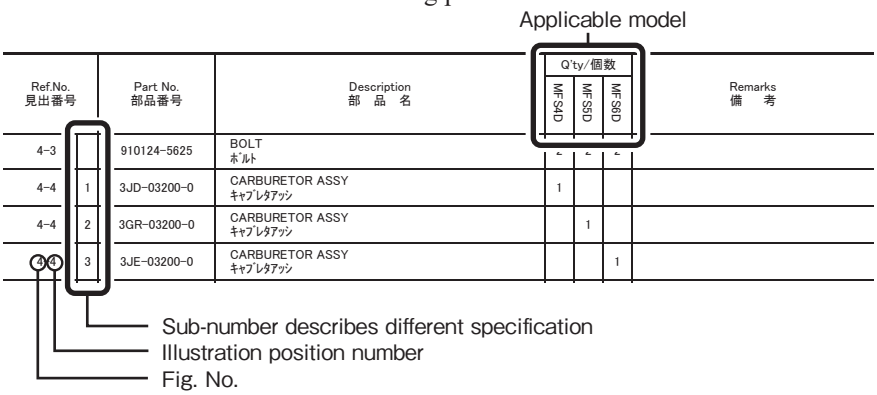

6. Given mark in (∗) to head of part name shows components of assembly or kit parts.

7. Abbreviation used in this Parts Catalog.

STD	: Standard	OPT	: Optional Parts
O/S	: Over size	ASSY	: Assembly
DO	: Domestic model (Japan model)	EX	: Export model
A	: As required	US	: USA and Canada model
		EU	: EU and other countries model

8. Attention to order
   Please order painted parts in accordance with following.
   Capital letter of the 4th digit indicates color code.
   [Color code]
   B : Black
   Q : Aquamarine Blue
   W : White
   J : Gray
   H : Silver

   [Example]

ENGINE SHORT BLOCK KIT	LOWER UNIT ASSY (L)
3B2B87090-7	3B2Q87302-6
B: Black	Q: Aquamarine Blue

9. Size identification of standard bolt, nut and washer.

BOLT 916129 - 0675

- Length (not including the head)
- Diameter
- (5) with flat washer, (0,1,2) no washer, (6) with spring washer

NUTS & WASHERS 940121 - 0600

- Diameter

10. Dimensional identification of hose and pipe.

HOSE 98AL - 40 - 120

- Length
- Diameter

Standard hose and pipe are sold by meter.
When replacing the hose or pipe, cut and use at the specified length.

Never use the standard hose and pipe into other purpose or place.

Part number and quantity will be superseded when ordering the parts. Refer to remark in this Parts Catalog.

11. Model description

MFS	25	D	E	F	T	L
Engine type	Horse power	Product generation	Starting system	Steering system	Tilt system	Shaft length
MFS: 4 stroke M: 2 stroke MX: 2 stroke Everrun	2 to 140	A and up	M: Manual E: Electric	F: Tiller handle P: Remote control H: Multi-function tiller handle	T: Power trim & tilt G: Gas assist Blank: Manual tilt	S: Short L: Long UL: Ultra long

12. Serial number location

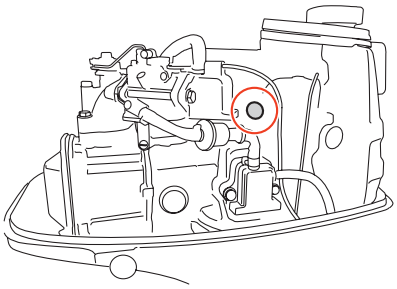

CONTENTS
目　　次

Fig. 1 CYLINDER・OIL PAN ····· 1
シリンダ・オイルパン

Fig. 2 PISTON・CRANK SHAFT ····· 5
ピストン・クランクシャフト

Fig. 3 CYLINDER HEAD・VALVE・CAMSHAFT ····· 7
シリンダヘッド・バルブ・カムシャフト

Fig. 4 CARBURETOR・FUEL PUMP ····· 11
キャブレタ・フュエルポンプ

Fig. 5 RECOIL STARTER ····· 15
リコイルスタータ

Fig. 6 MAGNETO ····· 19
マグネト

Fig. 7 DRIVE SHAFT HOUSING・SHIFT ····· 23
ドライブシャフトハウジング・シフト

Fig. 8 GEAR CASE ····· 27
ギヤケース

Fig. 9 BRACKET・REVERSE LOCK ····· 33
ブラケット・リバースロック

Fig. 10 BOTTOM COWL・TILLER HANDLE ····· 37
ボトムカウル・ティラハンドル

Fig. 11 TOP COWL ····· 43
トップカウル

Fig. 12 SEPARATE FUEL TANK ····· 45
セパレートフュエルタンク

Fig. 13 INTEGRAL FUEL TANK ····· 47
インテグラルフュエルタンク

Fig. 14 OPTIONAL PARTS (1) ACCESSORIES (REMOTE CONTROL) ····· 49
オプショナルパーツ（1）アクセサリ（リモートコントロール）

Fig. 15 COMPONENT PARTS OF REMOTE CONTROL ····· 53
リモコンボックス構成部品

Fig. 16 OPTIONAL PARTS (2) ACCESSORIES ····· 59
オプショナルパーツ（2）アクセサリ

Fig. 17 ASSEMBLY・KIT PARTS ····· 63
アッセンブリ・キットパーツ

索引 ····· 71

INDEX ····· 76

INDEX (Parts Number) ····· 79

Fig. 1 CYLINDER・OIL PAN
シリンダ・オイルパン

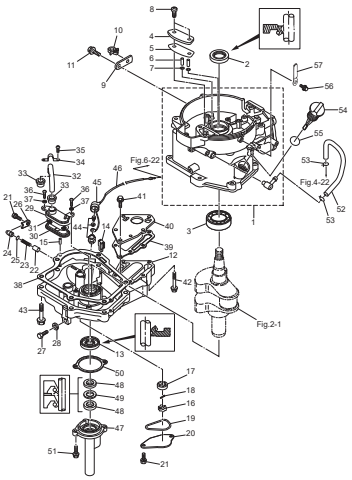

Fig. 2 PISTON・CRANK SHAFT
ピストン・クランクシャフト

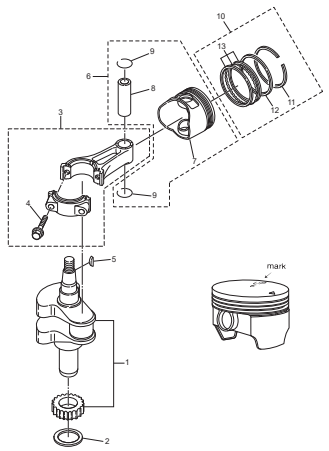

Fig. 3 CYLINDER HEAD・VALVE・CAMSHAFT
シリンダヘッド・バルブ・カムシャフト

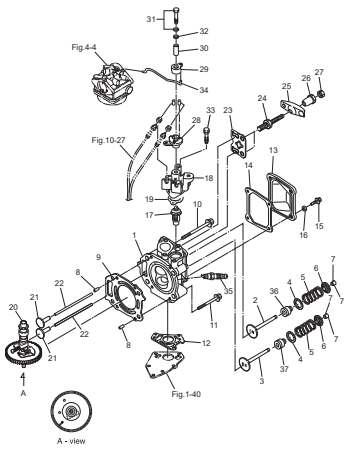

Fig. 4 CARBURETOR・FUEL PUMP
キャブレタ・フュエルポンプ

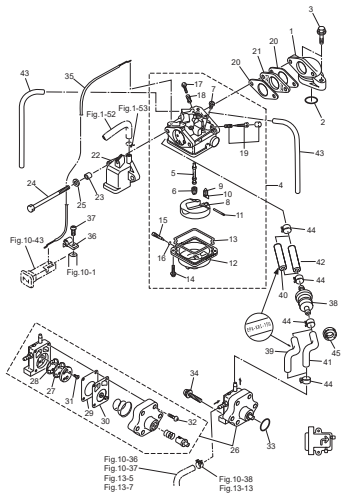

Fig. 5 RECOIL STARTER
リコイルスタータ

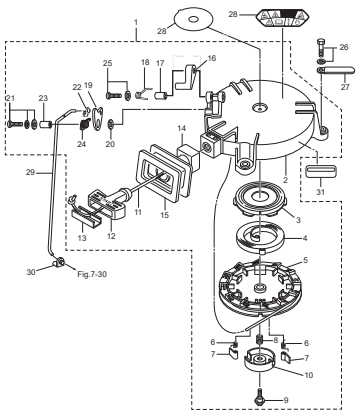

Fig. 6 MAGNETO
マグネト

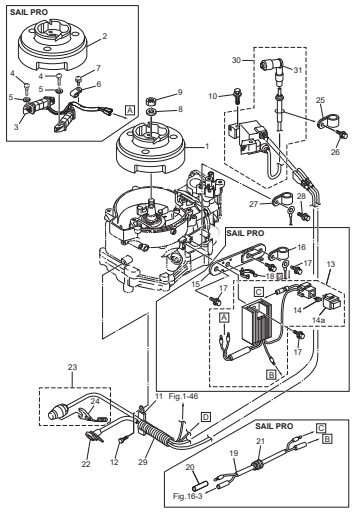

Fig. 7 DRIVE SHAFT HOUSING・SHIFT
ドライブシャフトハウジング・シフト

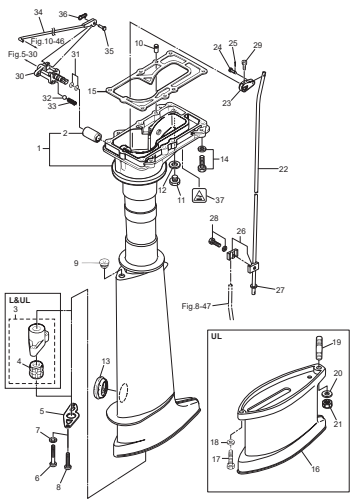

Fig. 8 GEAR CASE
ギヤケース

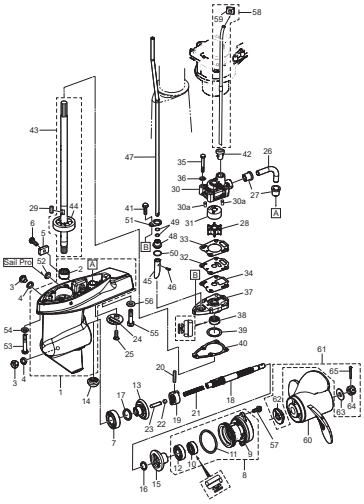

Fig. 9 BRACKET・REVERSE LOCK
ブラケット・リバースロック

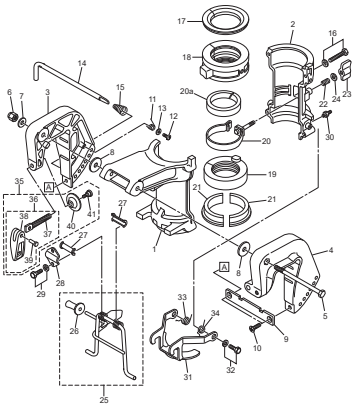

Fig. 10 BOTTOM COWL・TILLER HANDLE
ボトムカウル・ティラハンドル

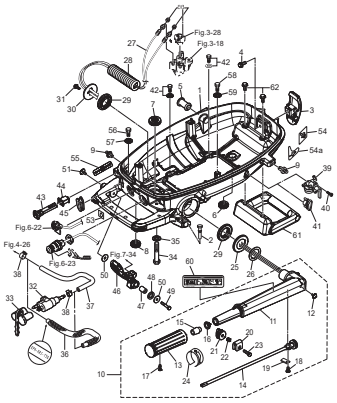

Fig. 11 TOP COWL
トップカウル

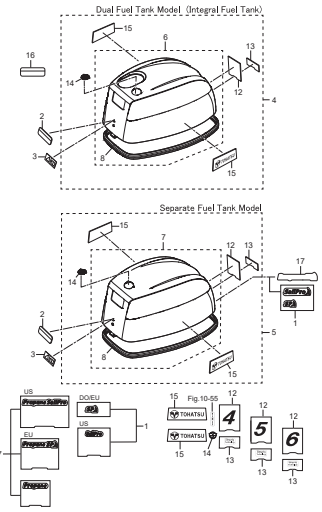

Fig. 12 SEPARATE FUEL TANK
セパレートフュエルタンク

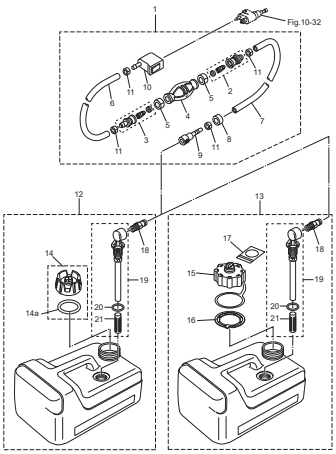

Fig. 13 INTEGRAL FUEL TANK
インテグラルフュエルタンク

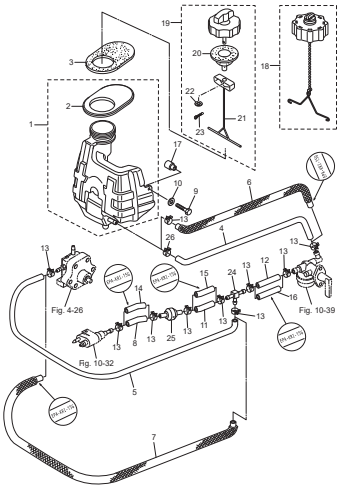

Fig. 14 OPTIONAL PARTS (1) ACCESSORIES (REMOTE CONTROL)
オプショナルパーツ (1) アクセサリ (リモートコントロール)

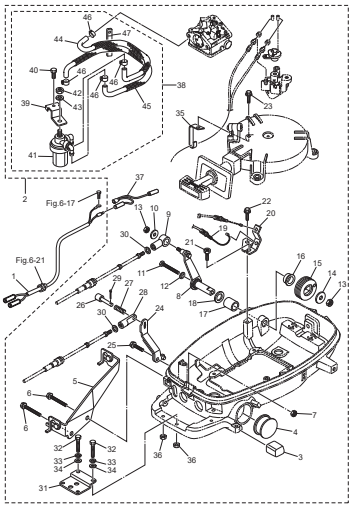

Fig. 15 COMPONENT PARTS OF REMOTE CONTROL
リモコンボックス構成部品

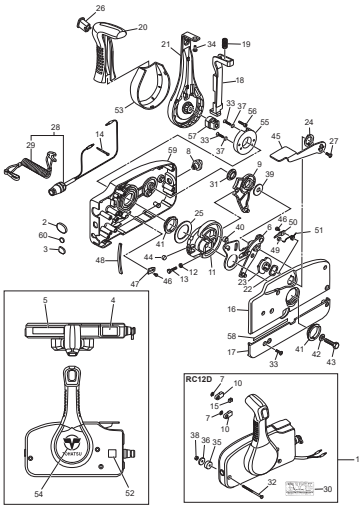

Fig. 16 OPTIONAL PARTS (2) ACCESSORIES
オプショナルパーツ (2) アクセサリ

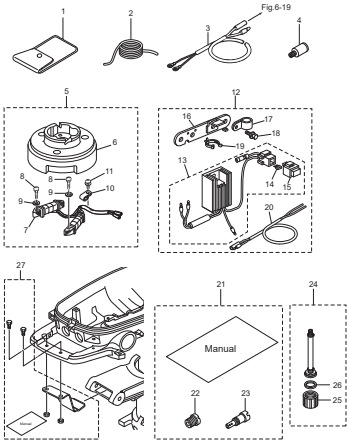

Fig. 17 ASSEMBLY・KIT PARTS
アッセンブリ・キットパーツ

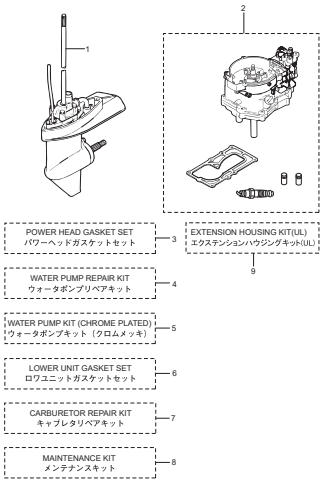

Fig. 1 CYLINDER・OIL PAN
シリンダ・オイルパン

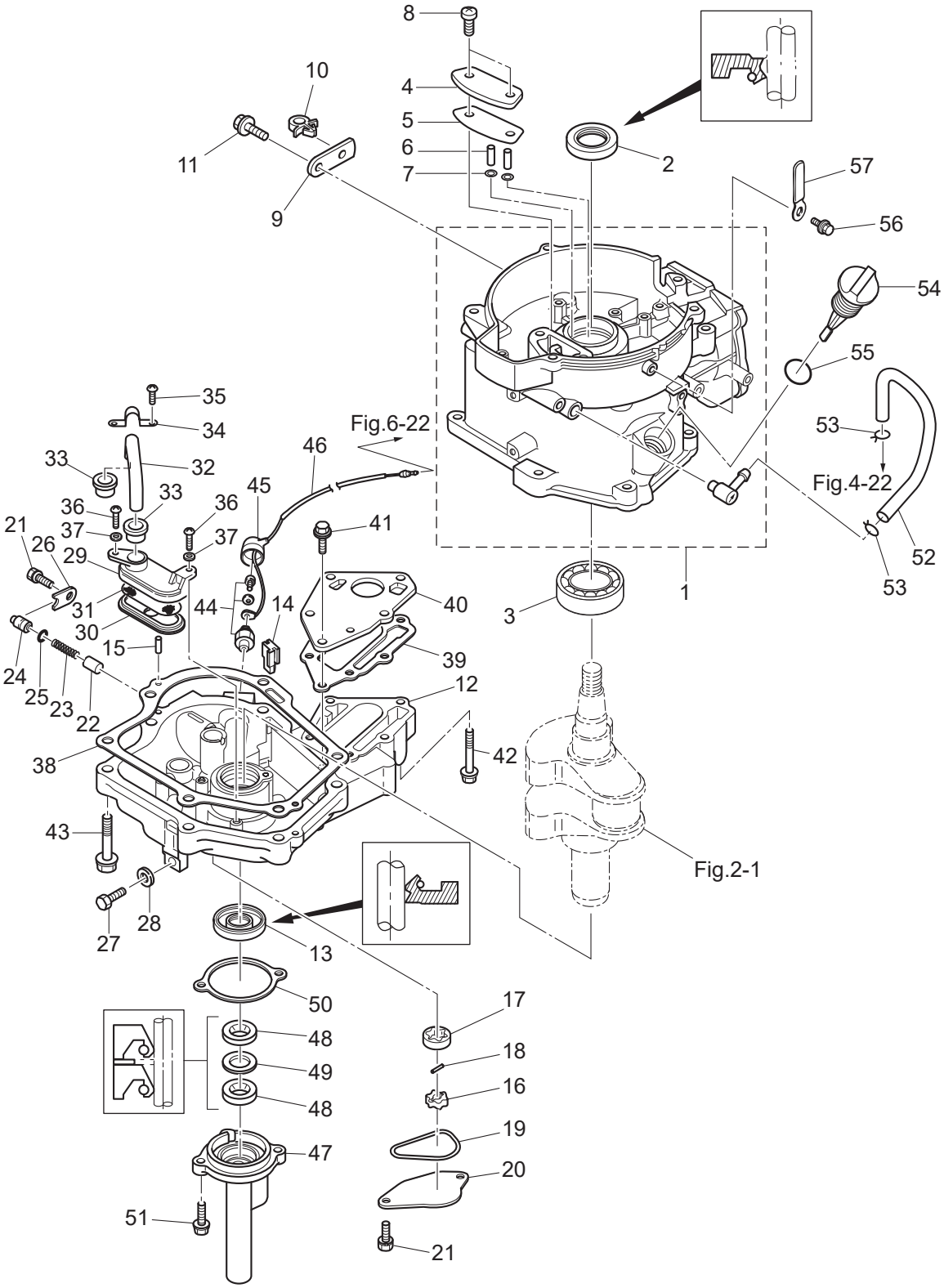

Ref.No. 見出番号	Part No. 部品番号	Description 部　品　名	Q'ty/個数			Remarks 備　　考
			MFS4D	MFS5D	MFS6D	
1-1	3GRB01184-1	CYLINDER BLOCK ｼﾘﾝﾀﾞﾌﾞﾛｯｸ	1	1	1	
1-2	3AB-00121-0	OIL SEAL 20-35-7 ｵｲﾙｼｰﾙ 20-35-7	1	1	1	
1-3	9601-3-6205	BALL BEARING 6205 ﾎﾞｰﾙﾍﾞｱﾘﾝｸﾞ 6205	1	1	1	Upper Bearing
1-4	3ASB07431-0	BREATHER CHAMBER COVER ﾌﾞﾘｰｻﾞﾁｬﾝﾊﾞｶﾊﾞｰ	1	1	1	
1-5	3AS-07432-0	GASKET ｶﾞｽｹｯﾄ ﾌﾞﾘｰｻﾞﾁｬﾝﾊﾞｶﾊﾞｰ	1	1	1	
1-6	3R1-07439-0	COLLAR 8-10-20.1 ｶﾗｰ ﾌﾞﾘｰｻﾞ	2	2	2	
1-7	941403-0500	WAVE WASHER d=5 ｳｪｰﾌﾞﾜｯｼｬ d=5	2	2	2	
1-8	921521-6616	SCREW ｽｸﾘｭ	2	2	2	
1-9	3GR-63505-0	CABLE HOLDER ｹｰﾌﾞﾙﾎﾙﾀﾞ	1	1	1	
1-10	3GR-06973-0	CLAMP 6-9.5L ｸﾗﾝﾌﾟ 6-9.5L	1	1	1	
1-11	910103-5612	BOLT ﾎﾞﾙﾄ	1	1	1	
1-12	3AS-07709-1	OILPAN SUB-ASSY ｵｲﾙﾊﾟﾝｻﾌﾞｱｯｼ	1	1	1	
1-13	3GR-00122-0	OIL SEAL 25-40-8 ｵｲﾙｼｰﾙ 25-40-8	1	1	1	
1-14	3H6-07404-0	GROMMET ｸﾞﾛﾒｯﾄ ｵｲﾙﾊﾟﾝ	1	1	1	
1-15	345-01111-0	DOWEL PIN 6-12 ﾀﾞｳｪﾙﾋﾟﾝ 6-12	2	2	2	
1-16	3H6-07601-0	OIL PUMP ROTOR (INNER) ｵｲﾙﾎﾟﾝﾌﾟﾛｰﾀ (ｲﾝﾅ)	1	1	1	
1-17	3H6-07602-0	OIL PUMP ROTOR (OUTER) ｵｲﾙﾎﾟﾝﾌﾟﾛｰﾀ (ｱｳﾀ)	1	1	1	
1-18	3H6-07603-0	PIN ﾋﾟﾝ ｵｲﾙﾎﾟﾝﾌﾟ	1	1	1	
1-19	3R1-07605-0	O-RING φ3.1 Oﾘﾝｸﾞ φ3.1	1	1	1	
1-20	3H6-07606-0	OIL PUMP COVER ｵｲﾙﾎﾟﾝﾌﾟｶﾊﾞｰ	1	1	1	
1-21	910121-6616	BOLT ﾎﾞﾙﾄ	3	3	3	
1-22	3H6-07621-0	PLUNGER CONTROL ﾌﾟﾗﾝｼﾞｬｺﾝﾄﾛｰﾙ	1	1	1	
1-23	3H6-07622-0	SPRING ｽﾌﾟﾘﾝｸﾞ ﾌﾟﾚｯｼｬ	1	1	1	
1-24	3H6-07623-0	SEAT ｼｰﾄ ｽﾌﾟﾘﾝｸﾞ	1	1	1	
1-25	345-66021-0	O-RING 1.9-6.8 Oﾘﾝｸﾞ 1.9-6.8	1	1	1	
1-26	3H6-67115-0	PLUNGER COVER ﾌﾟﾗﾝｼﾞｬｶﾊﾞｰ	1	1	1	
1-27	3H6-07705-1	DRAIN BOLT 10-14 P1.25 ﾄﾞﾚﾝﾎﾞﾙﾄ 10-14 P1.25	1	1	1	
1-28	3H6-07406-0	WASHER 10.2-19-1 ﾜｯｼｬ 10.2-19-1	1	1	1	
1-29	3H6-07411-0	STRAINER BODY ｽﾄﾚｰﾅﾎﾞﾃﾞｨ	1	1	1	

Fig. 1 CYLINDER・OIL PAN
シリンダ・オイルパン

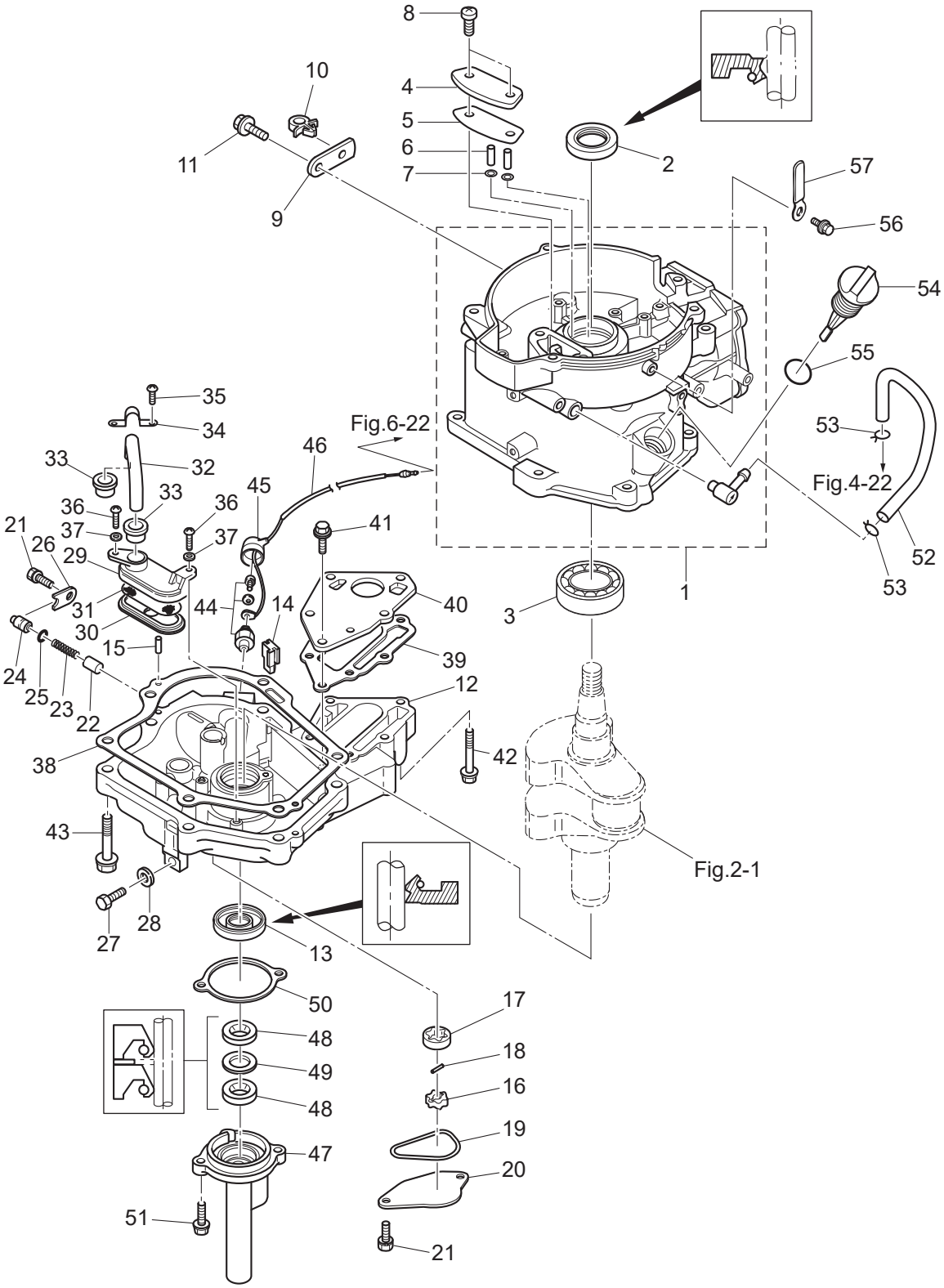

Ref.No. 見出番号		Part No. 部品番号	Description 部　品　名	Q'ty/個数 MFS4D	MFS5D	MFS6D	Remarks 備　考
1-30		3H6-07412-0	STRAINER CAP ｽﾄﾚｰﾅｷｬｯﾌﾟ	1	1	1	
1-31		3H6-07413-0	MESH ﾒｯｼｭ ｽﾄﾚｰﾅ	1	1	1	
1-32		3H6-07415-0	PIPE ﾊﾟｲﾌﾟ ｽﾄﾚｰﾅ	1	1	1	
1-33		3H6-07416-0	SEAL ｼｰﾙ ﾗﾊﾞｰ ｽﾄﾚｰﾅ	2	2	2	
1-34		3H6-07417-0	STRAINER STOPPER ｽﾄﾚｰﾅｽﾄｯﾊﾟ	1	1	1	
1-35		921521-6512	SCREW ｽｸﾘｭ	1	1	1	
1-36		3C8-02420-0	BOLT 5-16 ﾎﾞﾙﾄ 5-16 (ﾌﾟﾚｺｰﾄ)	2	2	2	
1-37		940121-0500	WASHER ﾜｯｼｬ	2	2	2	
1-38		3H6-07402-0	OILPAN GASKET ｵｲﾙﾊﾟﾝｶﾞｽｹｯﾄ	1	1	1	
1-39		3H6-02305-0	EXHAUST COVER GASKET ｴｷｿﾞｰｽﾄｶﾊﾞｰｶﾞｽｹｯﾄ	1	1	1	
1-40		3H6-02302-1	EXHAUST COVER (INNER) ｴｷｿﾞｰｽﾄｶﾊﾞｰ (ｲﾝﾅ)	1	1	1	
1-41		910114-5620	BOLT ﾎﾞﾙﾄ	3	3	3	
1-42		910114-5640	BOLT ﾎﾞﾙﾄ	3	3	3	
1-43		910124-5840	BOLT ﾎﾞﾙﾄ	6	6	6	
1-44		3H6-07611-1	OIL PRESSURE SWITCH ｵｲﾙﾌﾟﾚｯｼｬｽｲｯﾁ	1	1	1	
1-45		3KY-07612-0	GROMMET ｸﾞﾛﾒｯﾄｵｲﾙﾌﾟﾚｯｼｬｽｲｯﾁ	1	1	1	
1-46		3GR-07613-0	OIL PRESSURE SWITCH LEAD WIRE L=240 ｵｲﾙﾌﾟﾚｯｼｬｽｲｯﾁﾘｰﾄﾞﾜｲﾔ L=240	1	1	1	
1-47		369-01210-4	CRANKCASE HEAD ｸﾗﾝｸｹｰｽﾍｯﾄﾞ	1	1	1	
1-48		3GR-01215-0	OIL SEAL 10.1-25-7 ｵｲﾙｼｰﾙ 10.1-25-7	2	2	2	
1-49		369-01217-0	SPACER 19-24.8-1 ｽﾍﾟｰｻ 19-24.8-1	1	1	1	
1-50		3GR-01214-0	CRANKCASE HEAD GASKET ｸﾗﾝｸｹｰｽﾍｯﾄﾞｶﾞｽｹｯﾄ	1	1	1	
1-51		910103-5620	BOLT ﾎﾞﾙﾄ	2	2	2	
1-52		3R1-07435-0	BREATHER HOSE ﾌﾞﾘｰｻﾞﾎｰｽ	1	1	1	
1-53		3C7-02215-0	CLIP φ12 ｸﾘｯﾌﾟ φ12	2	2	2	
1-54		3H6-07421-0	OIL LEVEL GAUGE ｵｲﾙﾚﾍﾞﾙｹﾞｰｼﾞ	1	1	1	
1-55		3H6-07422-0	O-RING 2.6-18.7 Oﾘﾝｸﾞ 2.6-18.7	1	1	1	
1-56		910103-5612	BOLT ﾎﾞﾙﾄ	1	1	1	
1-57		3PR-06972-0	CLAMP 6.5-47.5P ｸﾗﾝﾌﾟ 6.5-47.5P	1	1	1	

Fig. 2 PISTON・CRANK SHAFT
ピストン・クランクシャフト

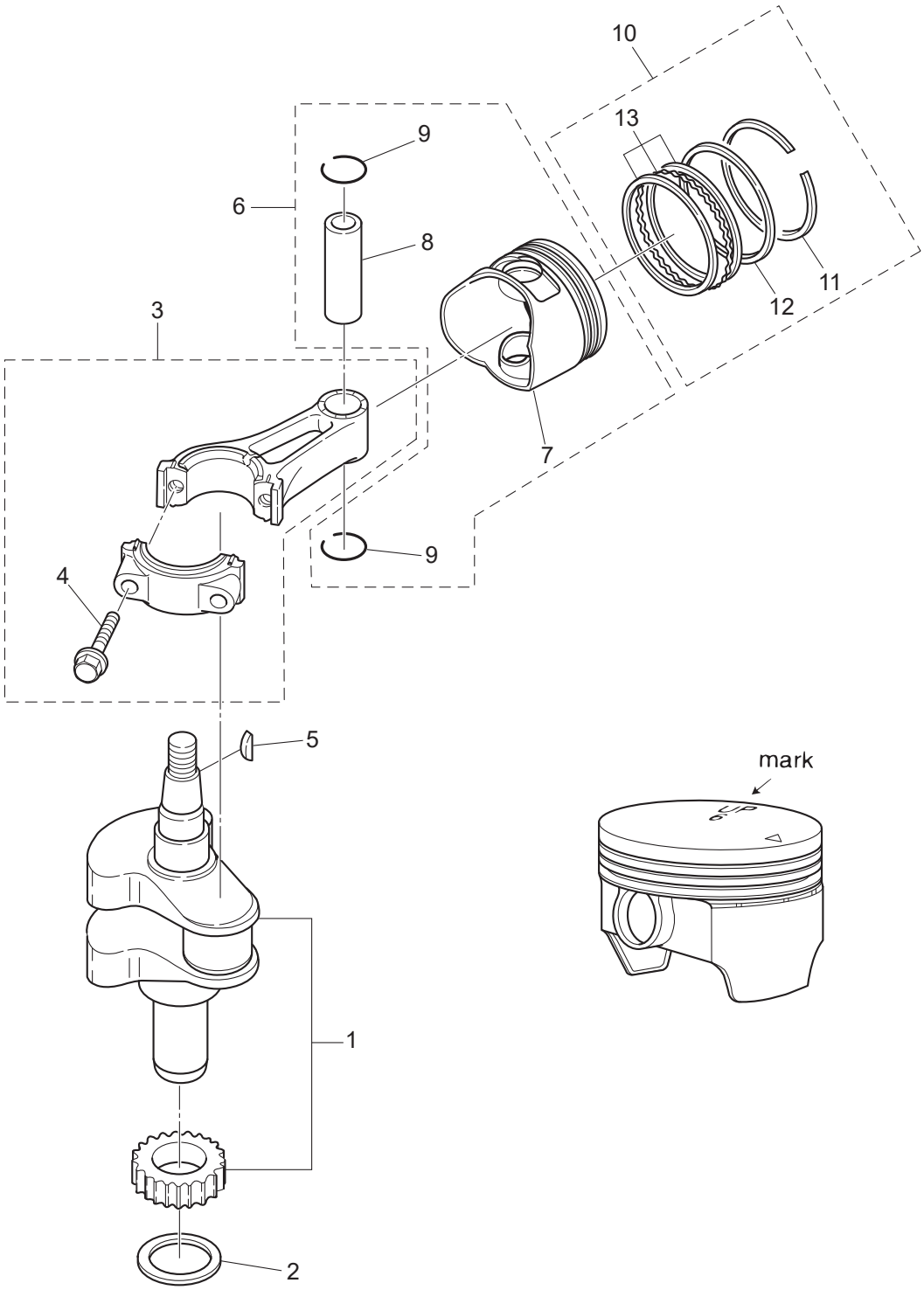

Ref.No. 見出番号		Part No. 部品番号	Description 部　品　名	Q'ty/個数			Remarks 備　　考
				MFS4D	MFS5D	MFS6D	
2-1		3H6-00030-0	CRANKSHAFT ASSY ｸﾗﾝｸｼｬﾌﾄｱｯｼ	1	1	1	
2-2		3H6-00115-0	THRUST PLATE ｽﾗｽﾄﾌﾟﾚｰﾄ	1	1	1	
2-3		3H6-00040-1	CONNECTING ROD ASSY ｺﾝﾛｯﾄﾞｱｯｼ	1	1	1	
2-4		3H6-00059-0	* CONNECTING ROD BOLT * ｺﾝﾛｯﾄﾞﾎﾞﾙﾄ	2	2	2	
2-5		338-00131-0	KEY 16-5.7-4 キー 16-5.7-4	1	1	1	Magneto
2-6	1	3JD-87130-0	PISTON REPAIR KIT ﾋﾟｽﾄﾝﾘﾍﾟｱｷｯﾄ	1	1	1	STD
2-6	2	3JD-87131-0	PISTON REPAIR KIT (0.5 O/S) ﾋﾟｽﾄﾝﾘﾍﾟｱｷｯﾄ (0.5 O/S)	1	1	1	OPT
2-7	1	3R4-00001-3	* PISTON * ﾋﾟｽﾄﾝ	1	1	1	STD Mark 6
2-7	2	3R4-00004-3	* PISTON (0.5 O/S) * ﾋﾟｽﾄﾝ (0.5 O/S)	1	1	1	OPT
2-8		3AE-00021-0	* PISTON PIN * ﾋﾟｽﾄﾝﾋﾟﾝ	1	1	1	
2-9		3H6-00024-0	* PISTON PIN CLIP * ﾋﾟｽﾄﾝﾋﾟﾝｸﾘｯﾌﾟ	2	2	2	
2-10	1	3JD-87123-0	PISTON RING SET ﾋﾟｽﾄﾝﾘﾝｸﾞｾｯﾄ	1	1	1	STD
2-10	2	3JD-87124-0	PISTON RING SET (0.5 O/S) ﾋﾟｽﾄﾝﾘﾝｸﾞｾｯﾄ (0.5 O/S)	1	1	1	OPT
2-11	1	3H6-00011-0	* PISTON RING * ﾋﾟｽﾄﾝﾘﾝｸﾞ	1	1	1	STD 1st
2-11	2	3H6-00014-0	* PISTON RING (0.5 O/S) * ﾋﾟｽﾄﾝﾘﾝｸﾞ (0.5 O/S)	1	1	1	OPT 1st
2-12	1	3H6-00012-0	* PISTON RING * ﾋﾟｽﾄﾝﾘﾝｸﾞ	1	1	1	STD 2nd
2-12	2	3H6-00015-0	* PISTON RING (0.5 O/S) * ﾋﾟｽﾄﾝﾘﾝｸﾞ (0.5 O/S) 2nd	1	1	1	OPT 2nd
2-13	1	3H6-00013-0	* PISTON RING-OIL * ﾋﾟｽﾄﾝﾘﾝｸﾞ ｵｲﾙ	1	1	1	STD Oil
2-13	2	3H6-00016-0	* PISTON RING-OIL (0.5 O/S) * ﾋﾟｽﾄﾝﾘﾝｸﾞ ｵｲﾙ (0.5 O/S)	1	1	1	OPT Oil

Fig. 3 **CYLINDER HEAD・VALVE・CAMSHAFT**
シリンダヘッド・バルブ・カムシャフト

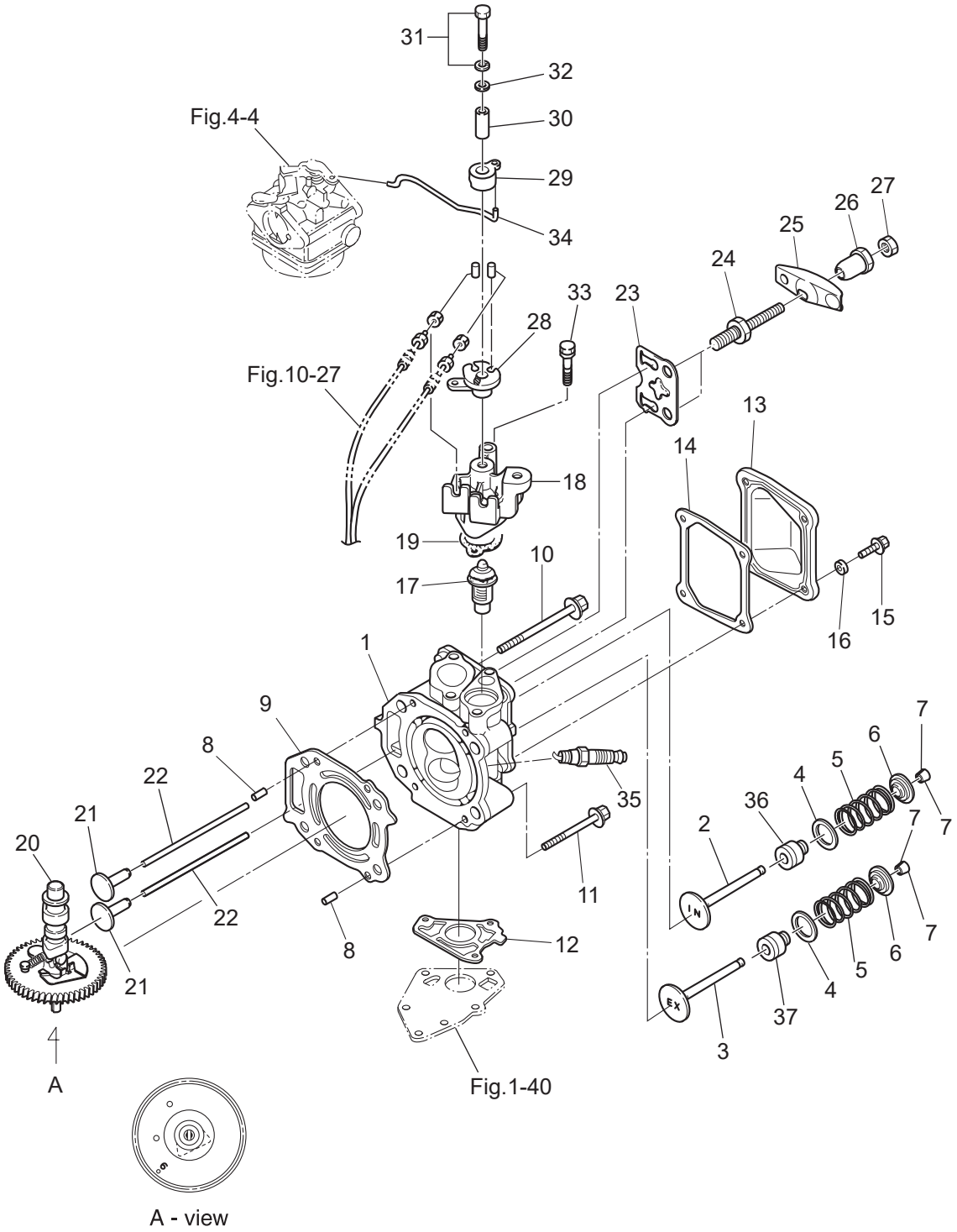

Ref.No. 見出番号		Part No. 部品番号	Description 部　品　名	Q'ty/個数			Remarks 備　　考
				MFS4D	MFS5D	MFS6D	
3-1	1	3GRB01001-1	CYLINDER HEAD ASSY ｼﾘﾝﾀﾞｰﾍｯﾄﾞｱｯｼ	1	1	1	
3-2		3GR-07901-0	INTAKE VALVE ｲﾝﾃｰｸﾊﾞﾙﾌﾞ	1	1	1	
3-3		3GR-07902-0	EXHAUST VALVE ｴｷｿﾞｰｽﾄﾊﾞﾙﾌﾞ	1	1	1	
3-4		3GR-07905-0	VALVE SPRING SEAT ﾊﾞﾙﾌﾞｽﾌﾟﾘﾝｸﾞｼｰﾄ	2	2	2	
3-5		3AE-07203-0	VALVE SPRING L=35 ﾊﾞﾙﾌﾞｽﾌﾟﾘﾝｸﾞ L=35	2	2	2	
3-6		3GT-07921-0	RETAINER ﾘﾃｰﾅ	2	2	2	
3-7		3KY-07923-0	COTTER ｺｯﾀ	4	4	4	
3-8		345-01111-0	DOWEL PIN 6-12 ﾀﾞｳｪﾙﾋﾟﾝ 6-12	2	2	2	
3-9		3H6-01005-1	CYLINDER HEAD GASKET ｼﾘﾝﾀﾞｰﾍｯﾄﾞｶﾞｽｹｯﾄ	1	1	1	
3-10		3R0-01113-1	BOLT 8-90 ﾎﾞﾙﾄ 8-90	2	2	2	
3-11		3H8-01013-0	CYLINDER HEAD BOLT 8-60 ｼﾘﾝﾀﾞｰﾍｯﾄﾞﾎﾞﾙﾄ 8-60	2	2	2	
3-12		3H6-02306-0	EXHAUST COVER GASKET ｴｷｿﾞｰｽﾄｶﾊﾞｰｶﾞｽｹｯﾄ	1	1	1	
3-13		3H6B01021-0	CYLINDER HEAD COVER ｼﾘﾝﾀﾞｰﾍｯﾄﾞｶﾊﾞｰ	1	1	1	
3-14		3H6-01024-0	CYLINDER HEAD COVER GASKET ｼﾘﾝﾀﾞｰﾍｯﾄﾞｶﾊﾞｰｶﾞｽｹｯﾄ	1	1	1	
3-15		910121-0616	BOLT ﾎﾞﾙﾄ	4	4	4	
3-16		3C8-66308-0	WASHER 6-16-1.5 ﾜｯｼｬ 6-16-1.5	4	4	4	
3-17		3H6-01030-0	THERMOSTAT ｻｰﾓｽﾀｯﾄ	1	1	1	Mark 52B PRV
3-18		3GRB01031-0	THERMOSTAT CAP ｻｰﾓｽﾀｯﾄｷｬｯﾌﾟ	1	1	1	
3-19		346-01032-0	THERMOSTAT CAP GASKET ｻｰﾓｽﾀｯﾄｷｬｯﾌﾟｶﾞｽｹｯﾄ	1	1	1	
3-20		3R4-07810-2	CAMSHAFT ASSY (F6A) ｶﾑｼｬﾌﾄｱｯｼ	1	1	1	
3-21		3H6-07231-0	LIFTER ﾘﾌﾀ	2	2	2	
3-22		3H6-07232-0	PUSH ROD ﾌﾟｯｼｭﾛｯﾄﾞ	2	2	2	
3-23		3H6-07233-0	PLATE ﾌﾟﾚｰﾄ ﾌﾟｯｼｭﾛｯﾄﾞ	1	1	1	
3-24		3H6-07234-0	PIVOT BOLT ﾋﾟﾎﾞｯﾄﾎﾞﾙﾄ	2	2	2	
3-25		3GR-07935-0	ROCKER ARM ﾛｯｶｱｰﾑ	2	2	2	
3-26		3H6-07236-0	PIVOT ﾋﾟﾎﾞｯﾄ ﾛｯｶｱｰﾑ	2	2	2	
3-27		3H6-07937-0	ADJUSTING NUT ｱｼﾞｬｽﾄﾅｯﾄ	2	2	2	
3-28		3GR-63611-0	THROTTLE DRUM ｽﾛｯﾄﾙﾄﾞﾗﾑ	1	1	1	
3-29		3GR-63612-0	THROTTLE OPENER ｽﾛｯﾄﾙｵｰﾌﾟﾅ	1	1	1	

Fig. 3 **CYLINDER HEAD・VALVE・CAMSHAFT**
シリンダヘッド・バルブ・カムシャフト

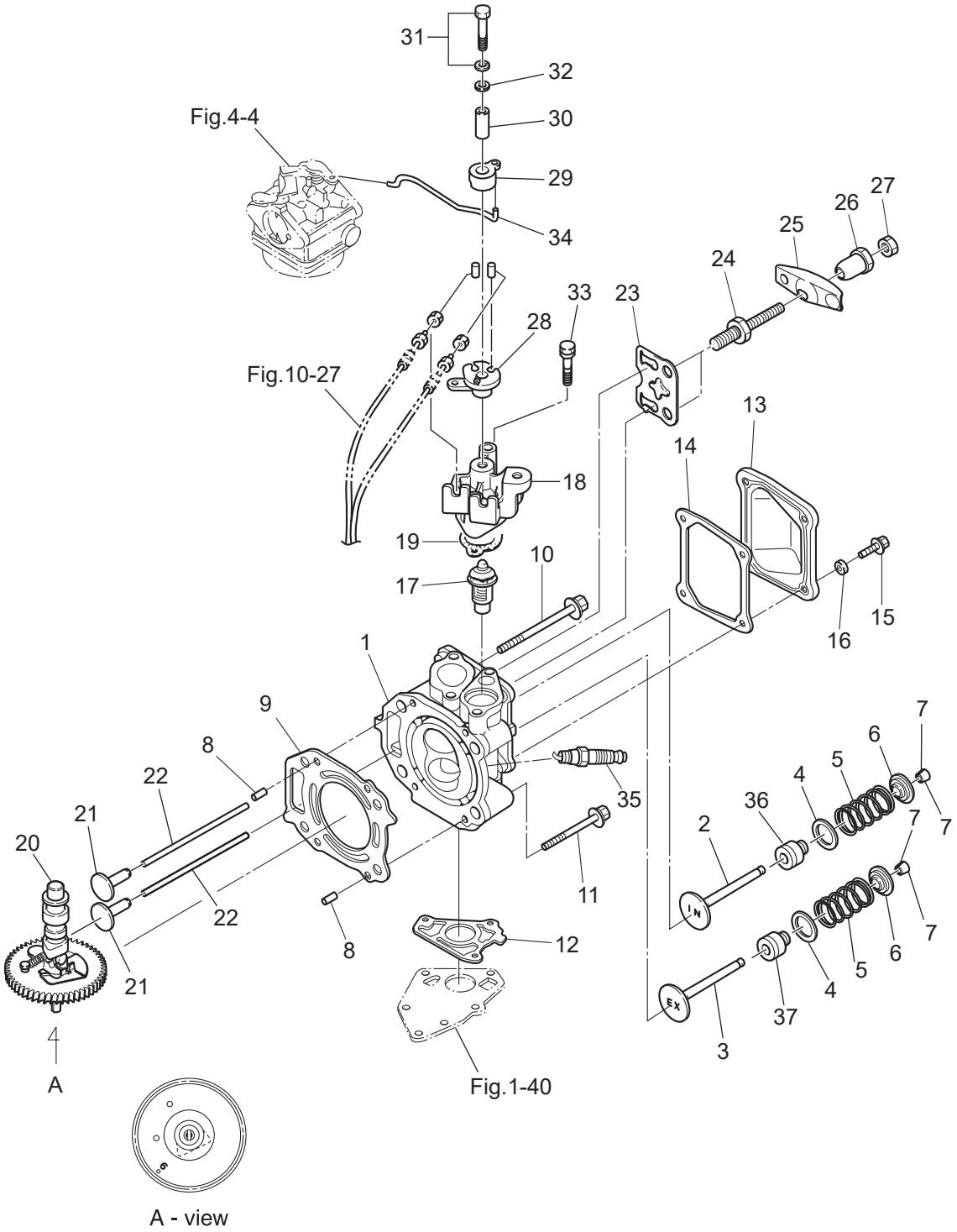

Ref.No. 見出番号		Part No. 部品番号	Description 部　品　名	Q'ty/個数			Remarks 備　　考
				MFS4D	MFS5D	MFS6D	
3-30		3H6-63618-0	COLLAR 6.5-10.5-22.6 ｶﾗｰﾄﾞﾗﾑ	1	1	1	
3-31		910103-6635	BOLT ﾎﾞﾙﾄ	1	1	1	
3-32		3C8-66308-0	WASHER 6-16-1.5 ﾜｯｼｬ 6-16-1.5	1	1	1	
3-33		910103-6645	BOLT ﾎﾞﾙﾄ	2	2	2	
3-34		3H6-63617-0	THROTTLE ROD ｽﾛｯﾄﾙﾛｯﾄﾞ	1	1	1	
3-35		9701-1-1103	SPARK PLUG (DCPR6E) ｽﾊﾟｰｸﾌﾟﾗｸﾞ (DCPR6E)	1	1	1	
3-36		3R3-07204-0	INTAKE VALVE STEM SEAL ｲﾝﾃｰｸﾊﾞﾙﾌﾞｽﾃﾑｼｰﾙ	1	1	1	
3-37		3R3-07206-0	EXHAUST VALVE STEM SEAL ｴｷｿﾞｰｽﾄﾊﾞﾙﾌﾞｽﾃﾑｼｰﾙ	1	1	1	

Fig. 4 **CARBURETOR・FUEL PUMP**
キャブレタ・フュエルポンプ

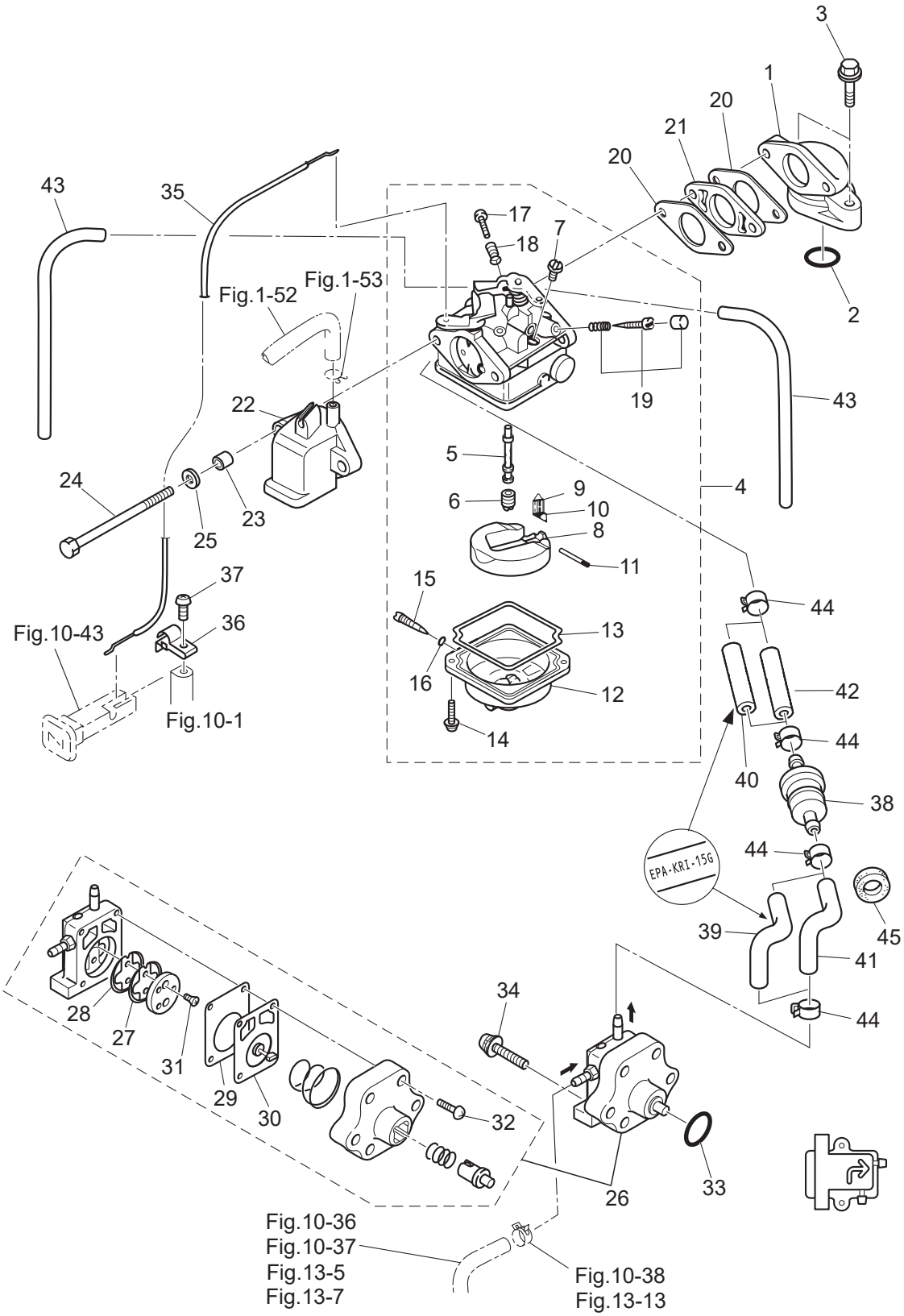

Ref.No. 見出番号		Part No. 部品番号	Description 部　品　名	Q'ty/個数 MFS4D	MFS5D	MFS6D	Remarks 備　考
4-1		3H6B02010-0	INTAKE MANIFOLD ASSY ｲﾝﾃｰｸﾏﾆﾎｰﾙﾄﾞｱｯｼ	1	1	1	
4-2		3H6-02104-0	INTAKE MANIFOLD GASKET 2-33.5 ｲﾝﾃｰｸﾏﾆﾎｰﾙﾄﾞｶﾞｽｹｯﾄ 2-33.5	1	1	1	
4-3		910124-5625	BOLT ﾎﾞﾙﾄ	2	2	2	
4-4	1	3JD-03200-0	CARBURETOR ASSY ｷｬﾌﾞﾚﾀｱｯｼ	1			
4-4	2	3GR-03200-0	CARBURETOR ASSY ｷｬﾌﾞﾚﾀｱｯｼ		1		
4-4	3	3JE-03200-0	CARBURETOR ASSY ｷｬﾌﾞﾚﾀｱｯｼ			1	
4-5	1	3JD-03252-0	* MAIN NOZZLE * ﾒｲﾝﾉｽﾞﾙ	1			
4-5	2	3GR-03252-0	* MAIN NOZZLE * ﾒｲﾝﾉｽﾞﾙ		1		
4-5	3	3JE-03252-0	* MAIN NOZZLE * ﾒｲﾝﾉｽﾞﾙ			1	
4-6	1	3GU-04462-0	* MAIN JET (#62) * ﾒｲﾝｼﾞｪｯﾄ (#62)	1			
4-6	2	3AU-04468-0	* MAIN JET (#68) * ﾒｲﾝｼﾞｪｯﾄ (#68)		1		
4-6	3	3GR-04470-0	* MAIN JET (#70) * ﾒｲﾝｼﾞｪｯﾄ (#70)			1	
4-7		3R1-03254-0	* SLOW JET (#38) * ｽﾛｰｼﾞｪｯﾄ (#38)	1	1	1	
4-8		3H6-03231-0	* FLOAT * ﾌﾛｰﾄ	1	1	1	
4-9		3H6-03240-0	* FLOAT VALVE * ﾌﾛｰﾄﾊﾞﾙﾌﾞ	1	1	1	
4-10		3H6-03244-0	* CLIP * ｸﾘｯﾌﾟ	1	1	1	
4-11		3H6-03232-0	* FLOAT ARM PIN * ﾌﾛｰﾄｱｰﾑﾋﾟﾝ	1	1	1	
4-12		3H6-03221-0	* FLOAT CHAMBER * ﾌﾛｰﾄﾁｬﾝﾊﾞ	1	1	1	
4-13		3H6-03222-0	* FLOAT CHAMBER O-RING * ﾌﾛｰﾄﾁｬﾝﾊﾞOﾘﾝｸﾞ	1	1	1	
4-14		922503-6412	* SCREW * ｽｸﾘｭ	2	2	2	
4-15		3H6-03292-0	* DRAIN SCREW * ﾄﾞﾚﾝｽｸﾘｭ	1	1	1	
4-16		3H6-03293-0	* O-RING * Oﾘﾝｸﾞ ﾄﾞﾚﾝｽｸﾘｭ	1	1	1	
4-17		3H6-03265-0	* STOP SCREW * ｽﾄｯﾌﾟｽｸﾘｭ	1	1	1	
4-18		3H6-03267-0	* SPRING * ｽﾌﾟﾘﾝｸﾞ ｽﾄｯﾌﾟｽｸﾘｭ	1	1	1	
4-19	1	3AS-03266-0	* PILOT SCREW * ﾊﾟｲﾛｯﾄｽｸﾘｭ		1	1	
4-19	2	3JD-03266-0	* PILOT SCREW * ﾊﾟｲﾛｯﾄｽｸﾘｭ	1			
4-20		3H6-02011-0	CARBURETOR GASKET ｷｬﾌﾞﾚﾀｶﾞｽｹｯﾄ	2	2	2	
4-21		3H6-03952-1	INSULATOR ｲﾝｼｭﾚｰﾀ	1	1	1	
4-22		3GR-02409-0	INTAKE SILENCER ASSY ｲﾝﾃｰｸｻｲﾚﾝｻｱｯｼ	1	1	1	

Fig. 4 **CARBURETOR・FUEL PUMP**
キャブレタ・フュエルポンプ

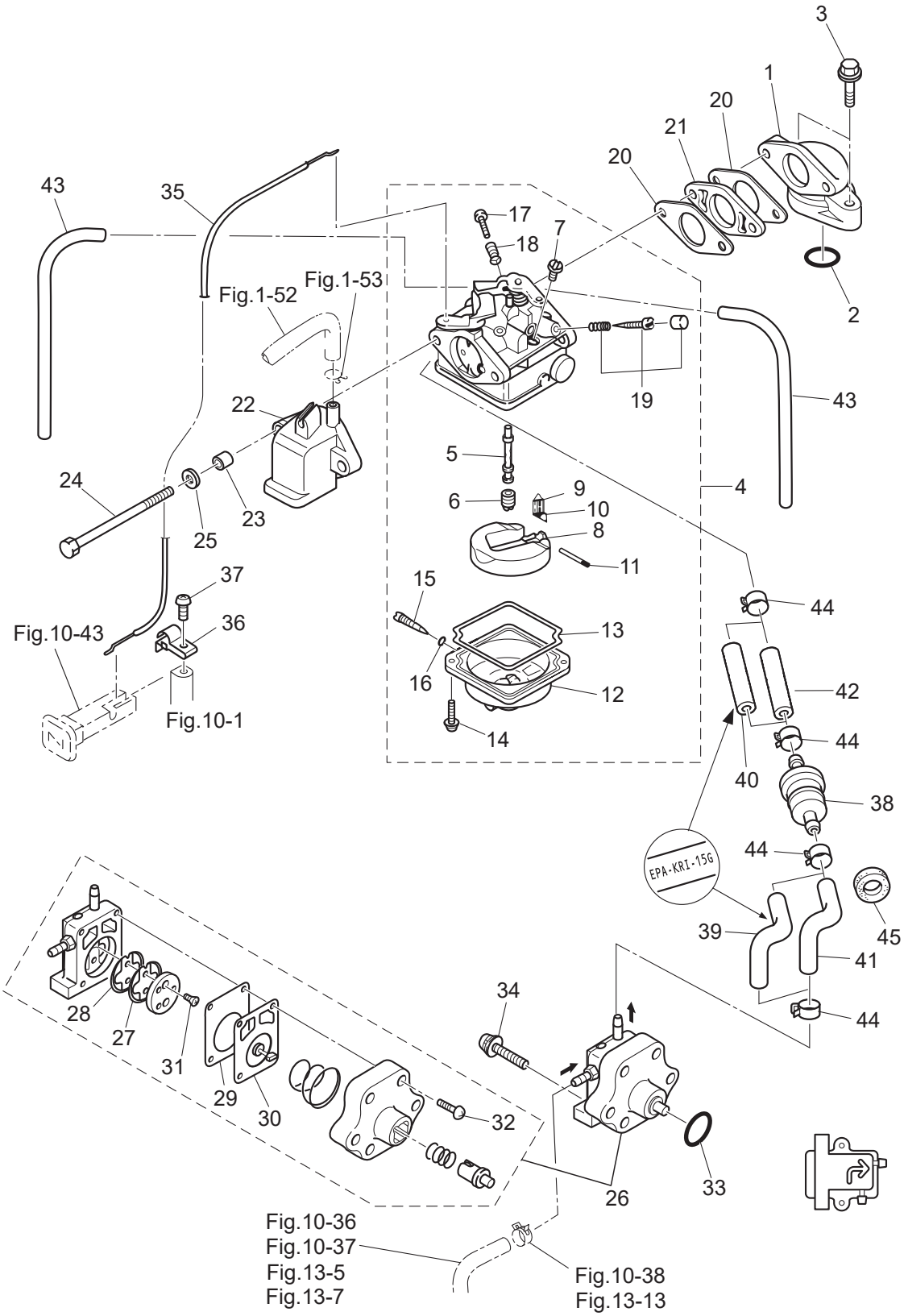

Ref.No. 見出番号		Part No. 部品番号	Description 部　品　名	Q'ty/個数			Remarks 備　　考
				MFS4D	MFS5D	MFS6D	
4-23		3A0-76079-0	COLLAR 6.2-9-7.4 ｶﾗｰ 6.2-9-7.4	2	2	2	
4-24		9164F1-0685	BOLT ﾎﾞﾙﾄ	2	2	2	
4-25		940103-0600	WASHER ﾜｯｼｬ	2	2	2	
4-26		3H6-04000-7	FUEL PUMP ASSY ﾌｭｴﾙﾎﾟﾝﾌﾟｱｯｼ	1	1	1	
4-27		3H6-04044-0	* CHECK VALVE * ﾁｪｯｸﾊﾞﾙﾌﾞ P	1	1	1	Black
4-28		3H6-04014-1	* CHECK VALVE * ﾁｪｯｸﾊﾞﾙﾌﾞ R	1	1	1	White
4-29		3H6-04028-0	* PUMP BODY GASKET * ﾎﾟﾝﾌﾟﾎﾞﾃﾞｨｶﾞｽｹｯﾄ	1	1	1	
4-30		3H6-04005-0	* PUMP DIAPHRAGM * ﾎﾟﾝﾌﾟﾀﾞｲﾔﾌﾗﾑ	1	1	1	
4-31		921603-0308	* SCREW * ｽｸﾘｭ	2	2	2	
4-32		922503-6418	* SCREW * ｽｸﾘｭ	4	4	4	
4-33		3H6-07422-0	O-RING 2.6-18.7 Oﾘﾝｸﾞ 2.6-18.7	1	1	1	
4-34		921503-7630	SCREW ｽｸﾘｭ	2	2	2	
4-35		3GR-67197-0	CHOKE WIRE ﾁｮｰｸﾜｲﾔ	1	1	1	Carburetor-Choke Rod
4-36	1	3JD-63505-0	CABLE HOLDER ｹｰﾌﾞﾙﾎﾙﾀﾞ	1	1	1	
4-37		921503-0510	SCREW ｽｸﾘｭ	1	1	1	
4-38		369-02230-1	FUEL FILTER ASSY ﾌｭｴﾙﾌｨﾙﾀｱｯｼ	1	1	1	
4-39		3GS-02207-0	LOW PERMEATION HOSE 24-29-24 ﾛｰﾊﾟｰﾐｭｰｼｮﾝﾎｰｽ 24-29-24	1	1	1	for US
4-40		3WL-02130-0	LOW PERMEATION HOSE L=60 ﾛｰﾊﾟｰﾐｭｰｼｮﾝﾎｰｽ L=60	1	1	1	for US
4-41		3GR-02204-0	FUEL HOSE 24-29-24 ﾌｭｴﾙﾎｰｽ 24-29-24	1	1	1	STD
4-42		3JJ-02204-1	FUEL HOSE L=60 ﾌｭｴﾙﾎｰｽ L=60	1	1	1	STD
4-43		98AB-30-270	HOSE ﾎｰｽ	2	2	2	98AB-301000
4-44		3GT-35143-0	CLIP φ9.4 ｸﾘｯﾌﾟ	4	4	4	
4-45		3B7-06305-0	RUBBER MOUNT 9-16-4.3 ﾗﾊﾞｰﾏｳﾝﾄ 9-16-4.3	1	1	1	

Fig. 5 RECOIL STARTER
リコイルスタータ

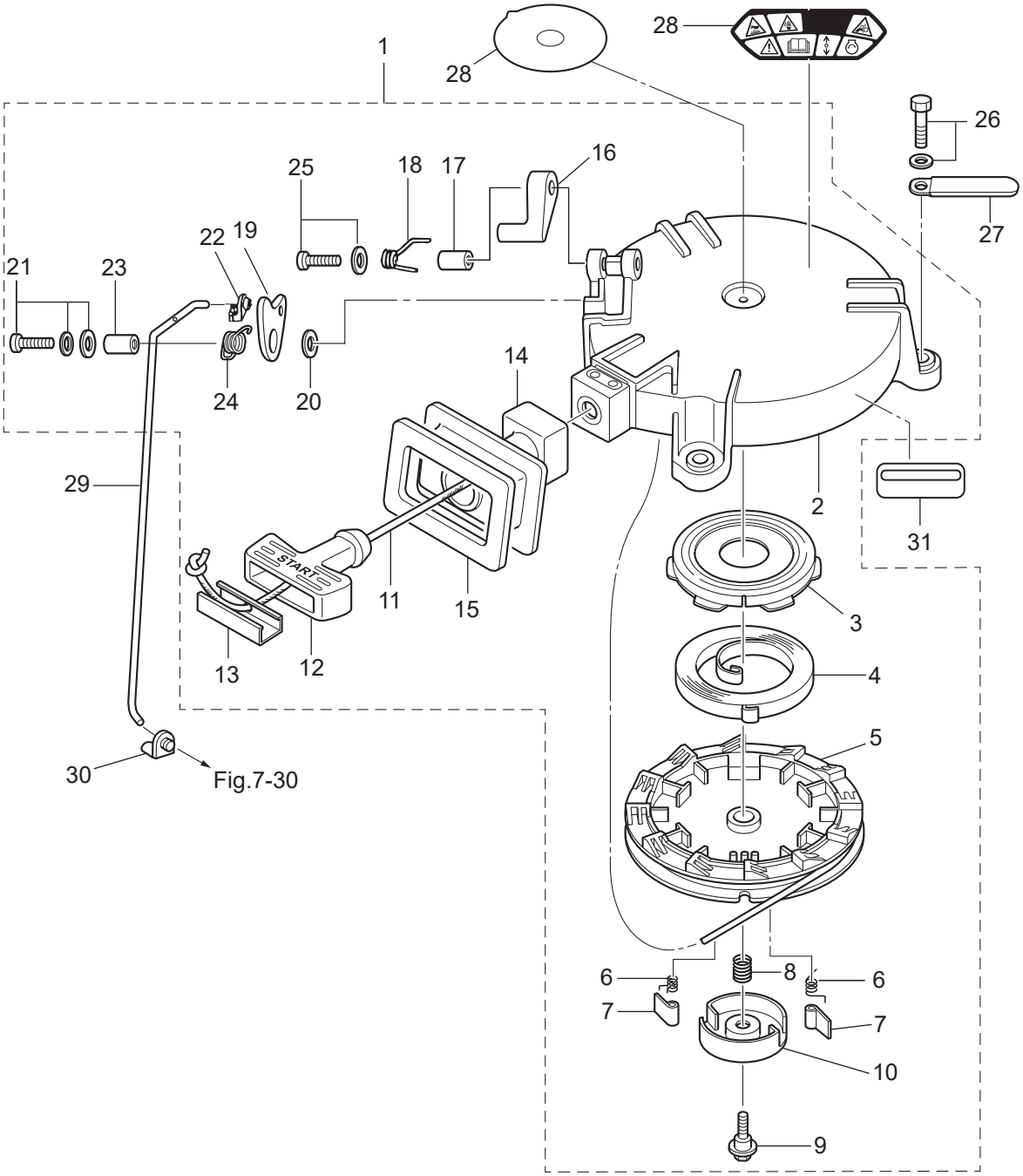

Ref.No. 見出番号		Part No. 部品番号	Description 部　品　名	Q'ty/個数 MFS4D	MFS5D	MFS6D	Remarks 備　考
5-1		3GR-05090-1	RECOIL STARTER ASSY ﾘｺｲﾙｽﾀｰﾀｱｯｼ	1	1	1	
5-2		3R1-05105-0	* STARTER CASE * ｽﾀｰﾀｹｰｽ	1	1	1	
5-3		3R1-05125-0	* STARTER SPRING CASE * ｽﾀｰﾀｽﾌﾟﾘﾝｸﾞｹｰｽ	1	1	1	
5-4		3AA-05004-0	* STARTER SPRING * ｽﾀｰﾀｽﾌﾟﾘﾝｸﾞ	1	1	1	
5-5		3R1-05104-0	* REEL * ﾘｰﾙ	1	1	1	
5-6		3R1-05012-0	* RETURN SPRING * ﾘﾀｰﾝｽﾌﾟﾘﾝｸﾞ	2	2	2	
5-7		3R1-05003-2	* RATCHET * ﾗﾁｪｯﾄ	2	2	2	
5-8		3R1-05007-0	* FRICTION SPRING * ﾌﾘｸｼｮﾝｽﾌﾟﾘﾝｸﾞ	1	1	1	
5-9		3R1-05138-1	* BOLT 5-10-6.8-7.8 * ﾎﾞﾙﾄ ｽﾀｰﾀｼｬﾌﾄ	1	1	1	
5-10		3R1-05006-2	* FRICTION PLATE * ﾌﾘｸｼｮﾝﾌﾟﾚｰﾄ	1	1	1	
5-11		3R1-05013-0	* STARTER ROPE φ4.5-1620 * ｽﾀｰﾀﾛｰﾌﾟ φ4.5-1620	1	1	1	
5-12		3R1-05019-0	* STARTER HANDLE * ｽﾀｰﾀﾊﾝﾄﾞﾙ	1	1	1	
5-13		3R1-05131-1	* ROPE ANCHOR * ﾛｰﾌﾟｱﾝｶ	1	1	1	
5-14		3GR-05116-0	* SEALING PLATE * ｼｰﾘﾝｸﾞﾌﾟﾚｰﾄ ｽﾀｰﾀ	1	1	1	
5-15		3GR-67503-0	* STARTER SEAL * ｽﾀｰﾀｼｰﾙ	1	1	1	
5-16		3GR-05252-0	* STARTER LOCK * ｽﾀｰﾀﾛｯｸ	1	1	1	
5-17		3R1-05255-0	* COLLAR 4-6-21 * ｶﾗｰ 4-6-21	1	1	1	
5-18		3R1-05216-0	* STARTER LOCK SPRING * ｽﾀｰﾀﾛｯｸｽﾌﾟﾘﾝｸﾞ	1	1	1	
5-19		3GR-05253-0	* STARTER LOCK CAM * ｽﾀｰﾀﾛｯｸｶﾑ	1	1	1	
5-20		940103-0600	* WASHER * ﾜｯｼｬ	1	1	1	
5-21		921503-7616	* SCREW * ｽｸﾘｭ	1	1	1	
5-22		3R1-05223-0	* ROD SNAP 3.5-2 * ﾛｯﾄﾞｽﾅｯﾌﾟ 3.5-2	1	1	1	
5-23		3R1-05215-0	* COLLAR 6.1-8-6.5 * ｶﾗｰ 6.1-8-6.5	1	1	1	
5-24		3R1-05258-0	* STARTER LOCK CAM SPRING * ｽﾀｰﾀﾛｯｸｶﾑｽﾌﾟﾘﾝｸﾞ	1	1	1	
5-25		921503-5430	* SCREW * ｽｸﾘｭ	1	1	1	
5-26		3AD-06864-0	PRE-COATED BOLT 6-25 ﾌﾟﾚｺｰﾄﾎﾞﾙﾄ 6-25	3	3	3	
5-27		3PR-06972-0	CLAMP 6.5-47.5P ｸﾗﾝﾌﾟ 6.5-47.5P	1	1	1	
5-28	1	3PA-72181-1	CAUTION DECAL (B) ｺｰｼｮﾝﾃﾞｶｰﾙ(B)	1	1	1	for EU
5-28	2	3NV-72181-1	CAUTION DECAL (B) ｺｰｼｮﾝﾃﾞｶｰﾙ(B)	1	1	1	

Fig. 5 RECOIL STARTER
リコイルスタータ

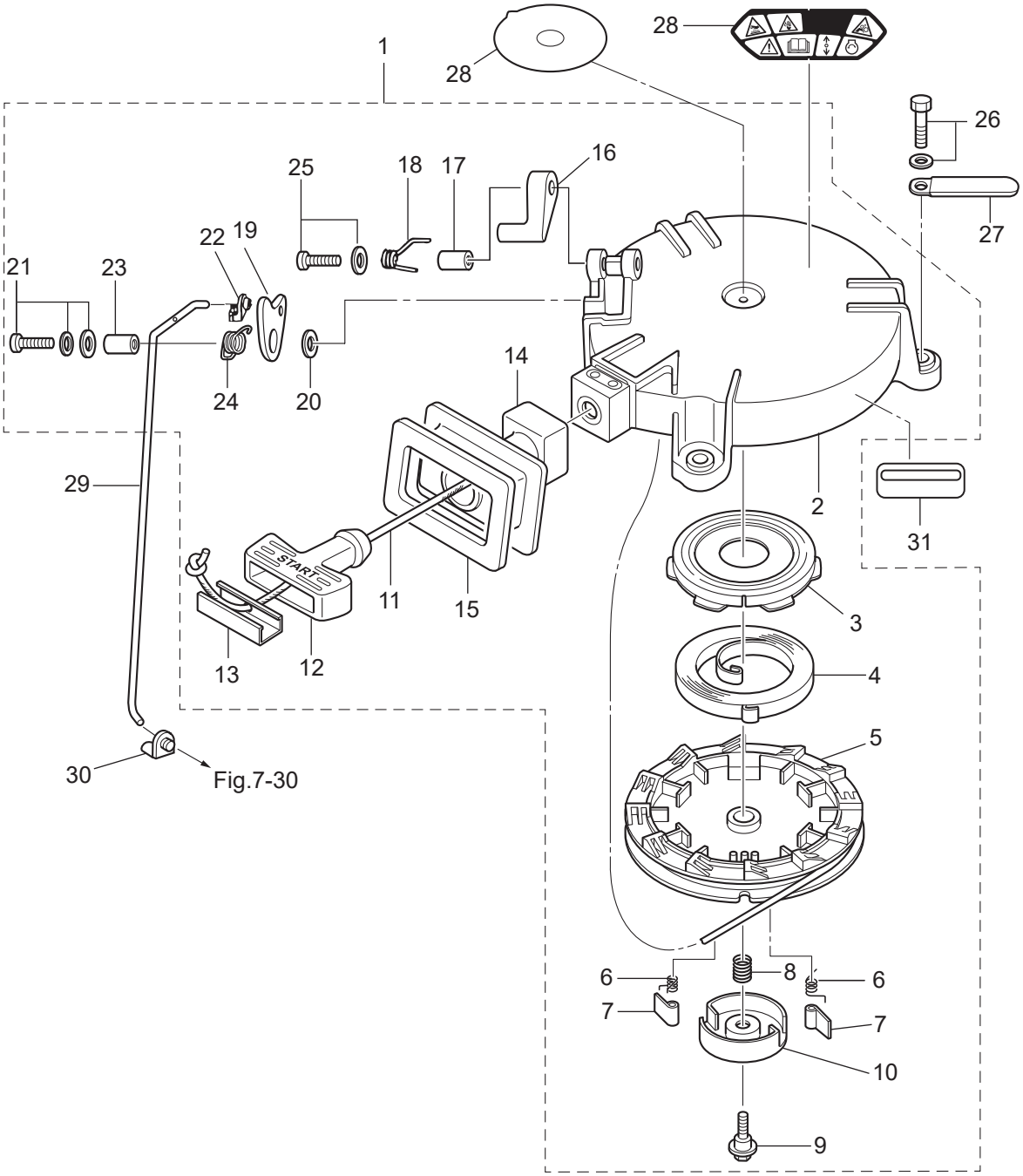

Ref.No. 見出番号		Part No. 部品番号	Description 部　品　名	Q'ty/個数 MFS4D	MFS5D	MFS6D	Remarks 備　考
5-29		3GR-05217-1	STARTER LOCK ROD ｽﾀｰﾀﾛｯｸﾛｯﾄﾞ	1	1	1	
5-30		345-05223-1	ROD SNAP 3.5-2 ﾛｯﾄﾞｽﾅｯﾌﾟ 3.5-2	1	1	1	
5-31		3UR-72187-1	CAUTION DECAL (SIGP) ｺｰｼｮﾝﾃﾞｶｰﾙ	1	1	1	for US

Fig. 6 MAGNETO
マグネト

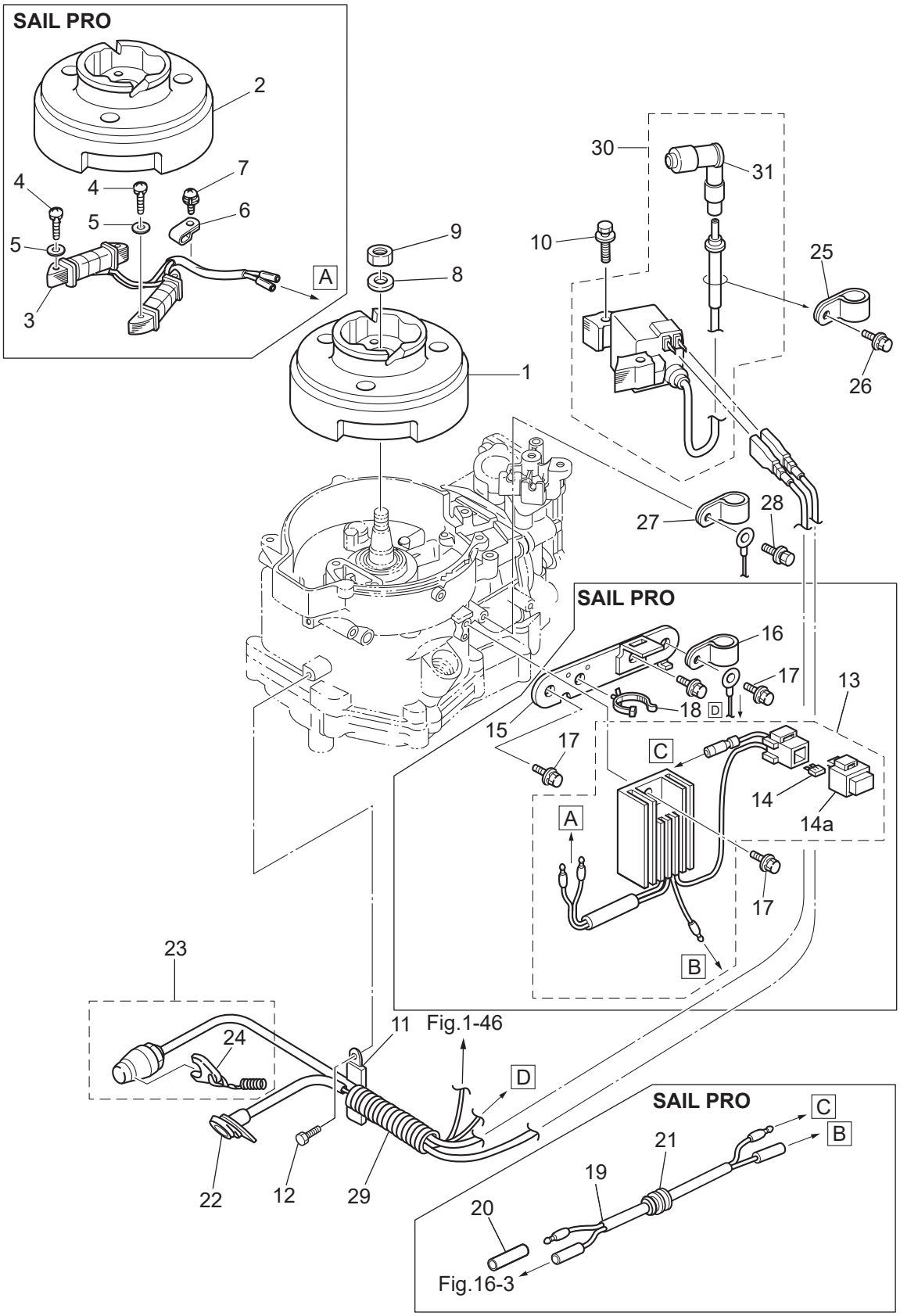

Ref.No. 見出番号	Part No. 部品番号	Description 部　品　名	Q'ty/個数			Remarks 備　　考
			MFS4D	MFS5D	MFS6D	
6-1	3AS-06009-0	FLYWHEEL ﾌﾗｲﾎｲｰﾙ MF54 (ﾏｰｸ48)	1	1	1	STD
6-2	3AS-06001-0	FLYWHEEL ﾌﾗｲﾎｲｰﾙ MF54 (ﾏｰｸ50)			1	for Sail Pro Alternator
6-3	3GR-06023-0	ALTERNATOR ASSY ｵﾙﾀﾈｰﾀｱｯｼ			1	for Sail Pro
6-4	921503-0525	SCREW ｽｸﾘｭ			4	for Sail Pro
6-5	940103-0500	WASHER ﾜｯｼｬ			4	for Sail Pro
6-6	369-06915-0	CLAMP 4.2-3-8 ｸﾗﾝﾌﾟ 4.2-3-8			1	for Sail Pro
6-7	921521-6408	SCREW ｽｸﾘｭ			1	for Sail Pro
6-8	940121-1200	WASHER ﾜｯｼｬ	1	1	1	
6-9	369-00132-0	NUT 12-P1.25 ﾅｯﾄ 12-P1.25	1	1	1	
6-10	910103-5630	BOLT ﾎﾞﾙﾄ	2	2	2	
6-11	3PR-06972-0	CLAMP 6.5-47.5P ｸﾗﾝﾌﾟ 6.5-47.5P	1	1	1	
6-12	910103-5612	BOLT ﾎﾞﾙﾄ	1	1	1	
6-13	3GR-76060-0	RECTIFIER COMPLETE ﾚｸﾁﾌｧｲﾔｺﾝﾌﾟﾘｰﾄ			1	for Sail Pro
6-14	3GR-76246-0	* FUSE 10A * ﾋｭｰｽﾞ 10A			2	for Sail Pro
6-14a	1E0-34093-0	* CAP (Y) * ｷｬｯﾌﾟ ﾋｭｰｽﾞﾎﾞｯｸｽ (Y)			1	for Sail Pro
6-15	3GR-06900-0	ELECTRIC BRACKET ASSY ｴﾚｸﾄﾘｯｸﾌﾞﾗｹｯﾄｱｯｼ			1	for Sail Pro
6-16	345-06915-0	CLAMP 6.5-14L ｸﾗﾝﾌﾟ 6.5-14L			1	for Sail Pro
6-17	910103-5614	BOLT ﾎﾞﾙﾄ			4	for Sail Pro
6-18	3BJ-84398-0	BAND 135 ﾊﾞﾝﾄﾞ ﾘｰﾄﾞﾜｲﾔ 135			1	for Sail Pro
6-19	399-76120-0	BATTERY CABLE L=494 ﾊﾞｯﾃﾘｹｰﾌﾞﾙ L=494			1	for Sail Pro
6-20	3H6-76037-0	CABLE TERMINAL PLUG ｹｰﾌﾞﾙﾀｰﾐﾅﾙ ﾌﾟﾗｸﾞ			1	for Sail Pro
6-21	345-66226-0	GROMMET 17-3 ｸﾞﾛﾒｯﾄ 17-3			1	for Sail Pro
6-22	3GR-71040-0	PILOT LAMP ASSY ﾊﾟｲﾛｯﾄﾗﾝﾌﾟｱｯｼ	1	1	1	
6-23	3GR-06870-0	STOP SWITCH ASSY ｽﾄｯﾌﾟｽｲｯﾁｱｯｼ	1	1	1	
6-24	353-06821-0	* STOP SWITCH LANYARD ASSY * ｽﾄｯﾌﾟｽｲｯﾁﾗﾝﾔｰﾄﾞｱｯｼ	1	1	1	
6-25	345-06915-0	CLAMP 6.5-14L ｸﾗﾝﾌﾟ 6.5-14L	1	1	1	
6-26	910103-5612	BOLT ﾎﾞﾙﾄ	1	1	1	
6-27	345-06915-0	CLAMP 6.5-14L ｸﾗﾝﾌﾟ 6.5-14L	1	1	1	
6-28	910103-5612	BOLT ﾎﾞﾙﾄ	1	1	1	

Fig. 6 MAGNETO
マグネト

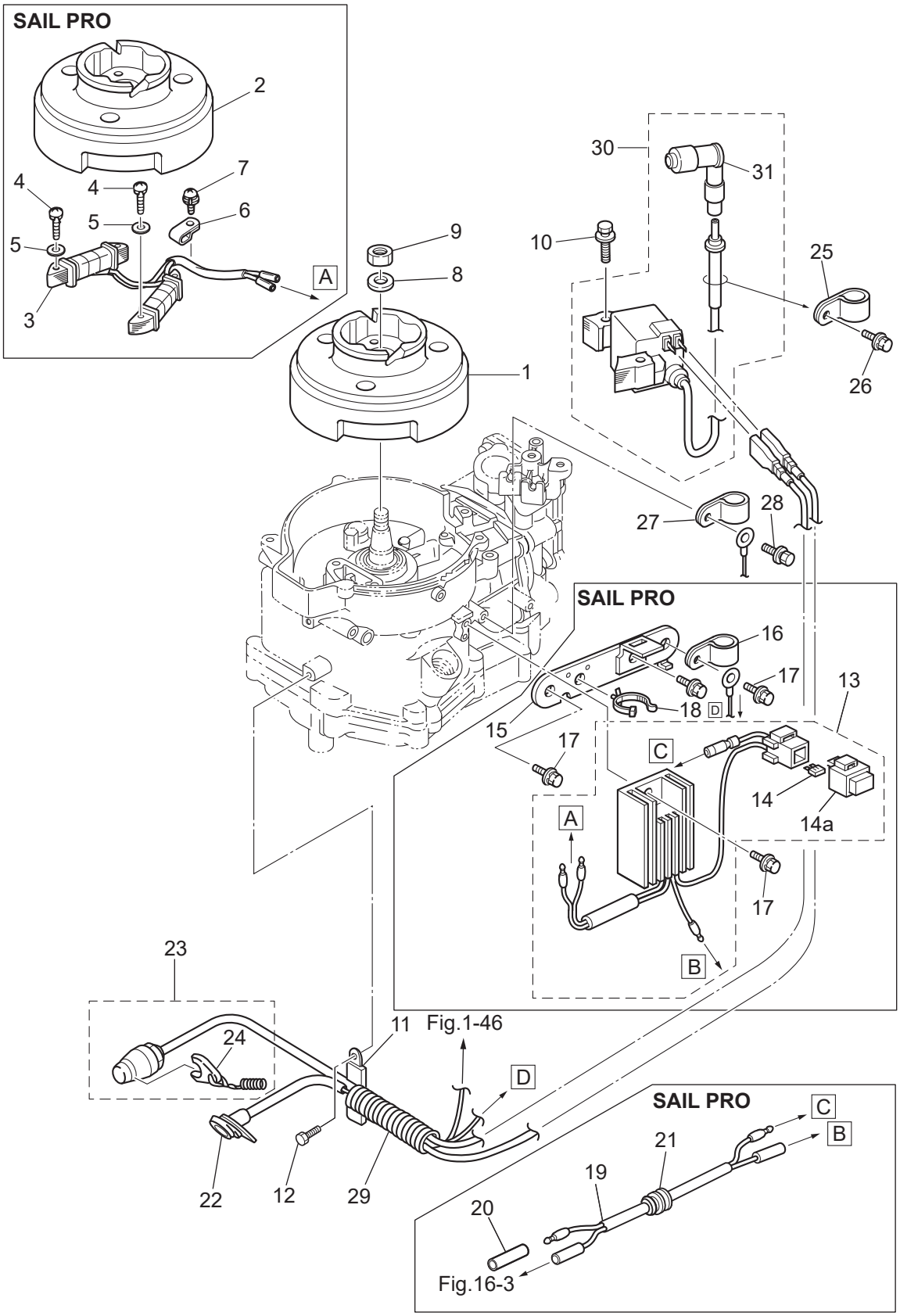

Ref.No. 見出番号		Part No. 部品番号	Description 部　品　名	Q'ty/個数 MFS4D	MFS5D	MFS6D	Remarks 備　考
6-29		3BA-06133-0	PROTECTOR φ10.7-180 ﾌﾟﾛﾃｸﾀ φ10.7-180	1	1	1	
6-30		3GR-06041-0	IGNITER W/R-CAP ｲｸﾞﾅｲﾀ W/R-ｷｬｯﾌﾟ	1	1	1	
6-31		3H6-06999-0	＊PLUG CAP W/RESISTANCE ＊ﾌﾟﾗｸﾞｷｬｯﾌﾟ W/ﾚｼﾞｽﾀﾝｽ	1	1	1	

Fig. 7 **DRIVE SHAFT HOUSING・SHIFT**
ドライブシャフトハウジング・シフト

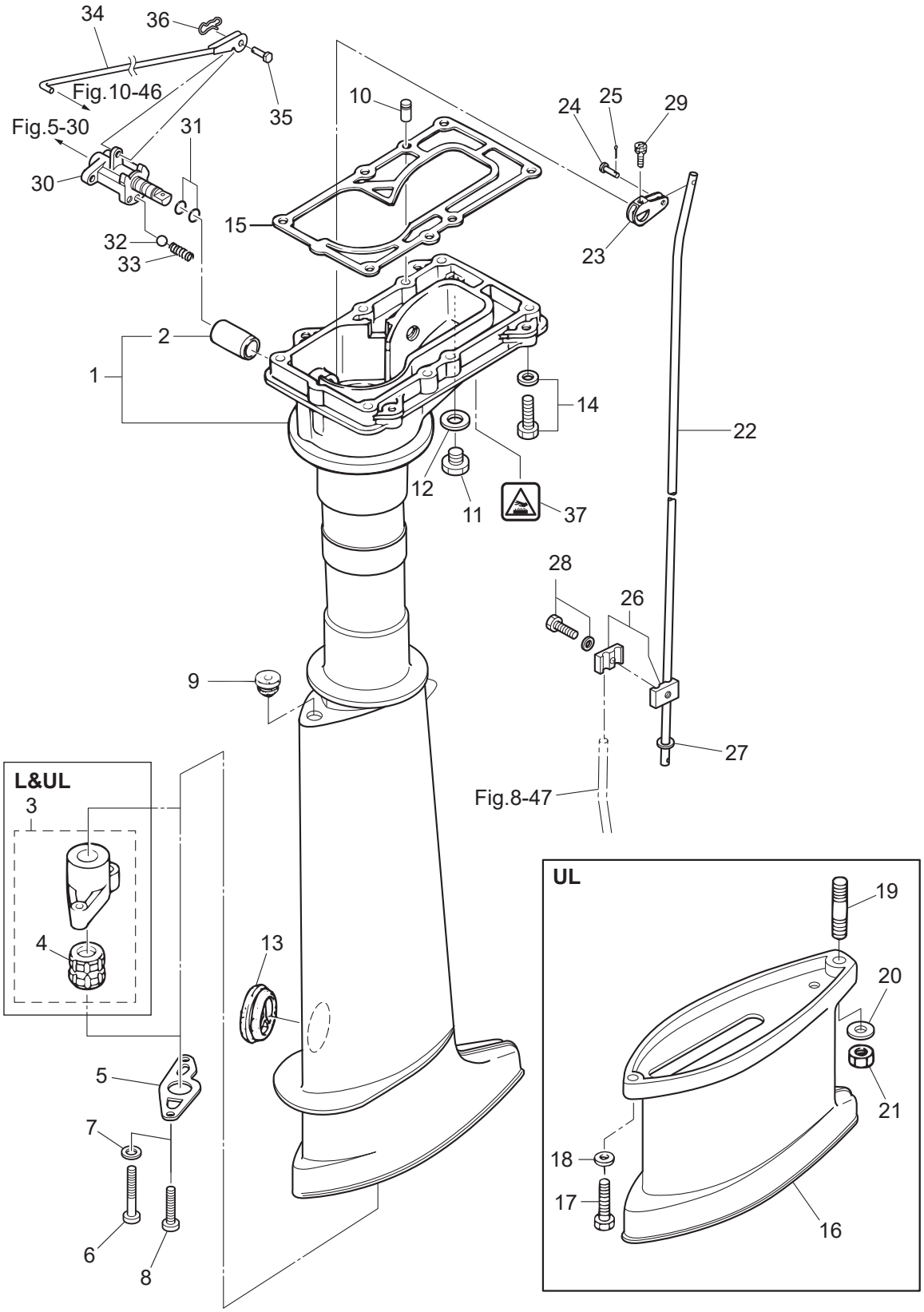

Ref.No. 見出番号		Part No. 部品番号	Description 部　品　名	Q'ty/個数 MFS4D	MFS5D	MFS6D	Remarks 備　考
7-1	1	3H6Q61020-3	DRIVE SHAFT HOUSING ASSY (S) ﾄﾞﾗｲﾌﾞｼｬﾌﾄﾊｳｼﾞﾝｸﾞｱｯｼ (S)	1	1	1	for Transom"S"
7-1	2	3H6Q61030-4	DRIVE SHAFT HOUSING ASSY (L) ﾄﾞﾗｲﾌﾞｼｬﾌﾄﾊｳｼﾞﾝｸﾞｱｯｼ (L)	1	1	1	for Transom"L"
7-1	3	3ASQ61030-3	DRIVE SHAFT HOUSING ASSY (L) ﾄﾞﾗｲﾌﾞｼｬﾌﾄﾊｳｼﾞﾝｸﾞｱｯｼ (L)			1	for Transom"UL"
7-1	4	3H6W61020-3	DRIVE SHAFT HOUSING ASSY (S) ﾄﾞﾗｲﾌﾞｼｬﾌﾄﾊｳｼﾞﾝｸﾞｱｯｼ(S)			1	for Transom"S" for White Model
7-1	5	3H6W61030-4	DRIVE SHAFT HOUSING ASSY (L) ﾄﾞﾗｲﾌﾞｼｬﾌﾄﾊｳｼﾞﾝｸﾞｱｯｼ(L)			1	for Transom"L" for White Model
7-1	6	3ASW61030-3	DRIVE SHAFT HOUSING ASSY (L) ﾄﾞﾗｲﾌﾞｼｬﾌﾄﾊｳｼﾞﾝｸﾞｱｯｼ(L)			1	for Transom"UL" for White Model
7-2		301-61021-0	* BUSHING * ﾌﾞｯｼﾝｸﾞ ｼﾌﾄﾚﾊﾞｰ	1	1	1	
7-3	1	369-64331-2	DRIVE SHAFT BUSHING ASSY ﾄﾞﾗｲﾌﾞｼｬﾌﾄﾌﾞｯｼﾝｸﾞ ｱｯｼ	1	1	1	Slate Color Bushing for Transom"L"
7-3	2	3AS-64331-0	DRIVE SHAFT BUSHING ASSY ﾄﾞﾗｲﾌﾞｼｬﾌﾄﾌﾞｯｼﾝｸﾞ ｱｯｼ			1	Dark Brown Bushing for Transom"UL"
7-4	1	369-60003-0	* DRIVE SHAFT BUSHING * ﾄﾞﾗｲﾌﾞｼｬﾌﾄﾌﾞｯｼﾝｸﾞ (ｽﾚｰﾄｶﾗｰ)	1	1	1	Slate Color for Transom"L"
7-4	2	3AB-60003-0	* DRIVE SHAFT BUSHING * ﾄﾞﾗｲﾌﾞｼｬﾌﾄﾌﾞｯｼﾝｸﾞ (ﾀﾞｰｸﾌﾞﾗｳﾝ)			1	Dark Brown for Transom"L"
7-5		369-64332-1	STOPPER ｽﾄｯﾊﾟ ﾄﾞﾗｲﾌﾞｼｬﾌﾄ	1	1	1	
7-6		3H6-64333-1	PRE-COATED SCREW 5-25 ﾌﾟﾚｺｰﾄｽｸﾘｭ 5-25	2	2	2	for Transom"L"&"UL"
7-7		940103-0500	WASHER ﾜｯｼｬ	2	2	2	
7-8		9215E3-0510	SCREW ｽｸﾘｭ	2	2	2	for Transom"S"
7-9		369-66043-1	GROMMET 10.7-3.5 ｸﾞﾛﾒｯﾄ	1	1	1	
7-10		345-01111-0	DOWEL PIN 6-12 ﾀﾞｳｪﾙﾋﾟﾝ 6-12	2	2	2	
7-11		9106E3-0808	BOLT ﾎﾞﾙﾄ	1	1	1	
7-12		332-60006-1	GASKET 8.1-15-1 ｶﾞｽｹｯﾄ	1	1	1	
7-13		369-61016-0	GROMMET 29-3 ｸﾞﾛﾒｯﾄ 29-3	1	1	1	
7-14		9101E3-5630	BOLT ﾎﾞﾙﾄ	6	6	6	
7-15		3H6-61012-0	DRIVE SHAFT HOUSING GASKET ﾄﾞﾗｲﾌﾞｼｬﾌﾄﾊｳｼﾞﾝｸﾞｶﾞｽｹｯﾄ	1	1	1	
7-16	1	369Q61110-2	EXTENSION HOUSING ｴｸｽﾃﾝｼｮﾝﾊｳｼﾞﾝｸﾞ			1	for Transom"UL"
7-16	2	369W61110-2	EXTENSION HOUSING ｴｸｽﾃﾝｼｮﾝﾊｳｼﾞﾝｸﾞ			1	for Transom"UL" for White Model
7-17		9161E3-0625	BOLT ﾎﾞﾙﾄ			1	for Transom"UL"
7-18		9401E3-0600	WASHER ﾜｯｼｬ			1	for Transom"UL"
7-19		9152E3-0825	STUD ｽﾀｯﾄﾞ			1	for Transom"UL"
7-20		9401E3-0800	WASHER ﾜｯｼｬ			1	for Transom"UL"
7-21		930103-0800	NUT ﾅｯﾄ			1	for Transom"UL"

Fig. 7 **DRIVE SHAFT HOUSING・SHIFT**
ドライブシャフトハウジング・シフト

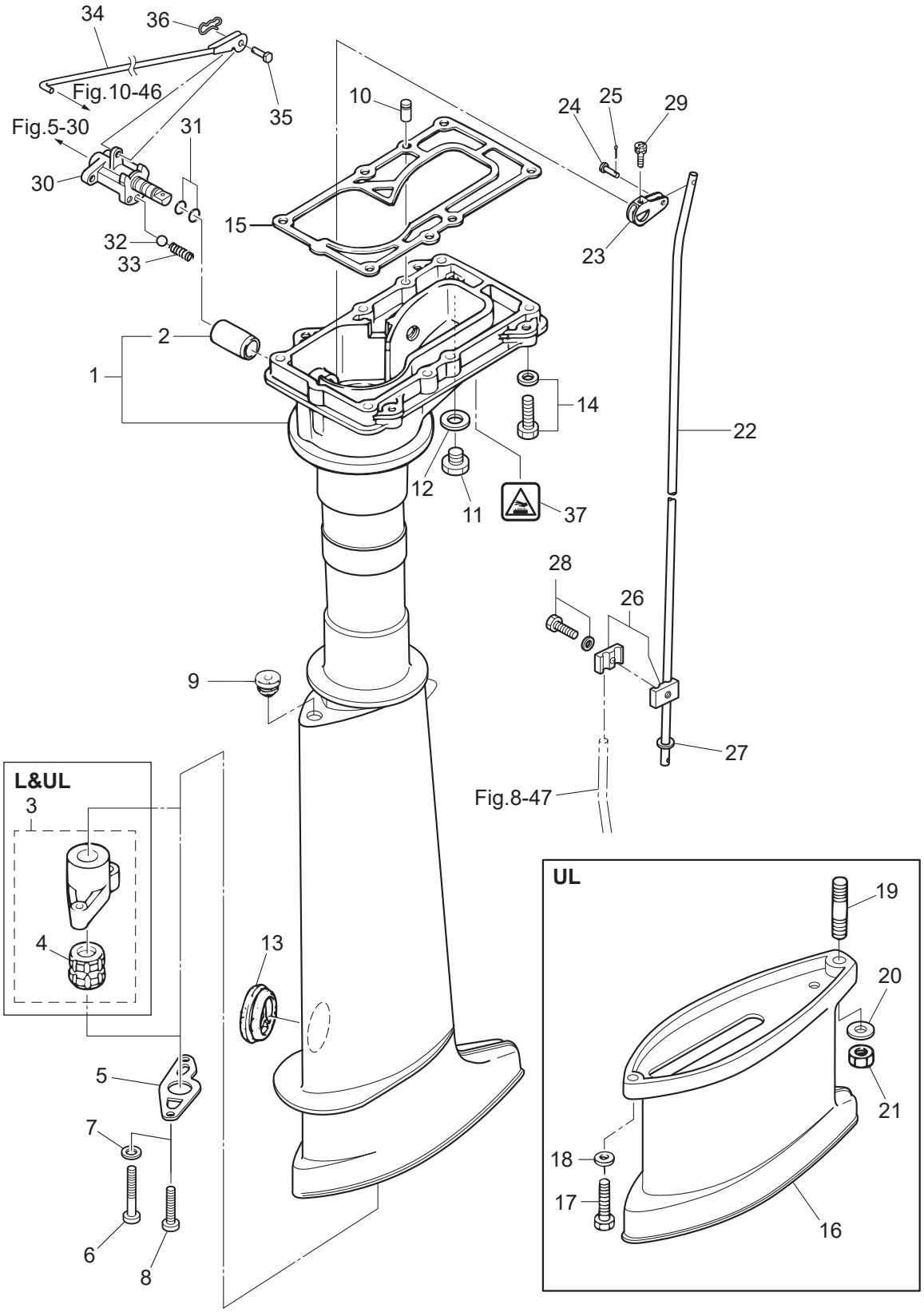

Ref.No. 見出番号		Part No. 部品番号	Description 部　品　名	Q'ty/個数 MFS4D	MFS5D	MFS6D	Remarks 備　考
7-22	1	369-66214-0	SHIFT ROD (S) ｼﾌﾄﾛｯﾄﾞ (S)	1	1	1	
7-22	2	3GR-66215-0	SHIFT ROD (L) ｼﾌﾄﾛｯﾄﾞ (L)	1	1	1	for Transom"L"&"UL"
7-23		369-66225-0	SHIFT ROD LEVER ｼﾌﾄﾛｯﾄﾞﾚﾊﾞｰ	1	1	1	
7-24		369-66223-0	PIN ﾋﾟﾝ ｼﾌﾄﾚﾊﾞｰ	1	1	1	
7-25		951503-1210	SPLIT PIN ｽﾌﾟﾘｯﾄﾋﾟﾝ	1	1	1	
7-26		369-66241-0	SHIFT ROD JOINT ASSY ｼﾌﾄﾛｯﾄﾞｼﾞｮｲﾝﾄｱｯｼ	1	1	1	
7-27		940103-0600	WASHER ﾜｯｼｬ	1	1	1	
7-28		910103-5616	BOLT ﾎﾞﾙﾄ	1	1	1	
7-29		910903-6416	BOLT ﾎﾞﾙﾄ	1	1	1	
7-30		3GR-66130-0	SHIFT LEVER SHAFT ASSY ｼﾌﾄﾚﾊﾞｰｼｬﾌﾄｱｯｼ	1	1	1	
7-31		301-66136-0	O-RING 1.9-8.8 Oﾘﾝｸﾞ 1.9-8.8	2	2	2	
7-32		3GR-66116-0	CERAMIC BALL 7.9 ｾﾗﾐｯｸﾎﾞｰﾙ 7.9	1	1	1	
7-33		3GR-66112-0	SPRING ｽﾌﾟﾘﾝｸﾞ ｼﾌﾄﾚﾊﾞｰｽﾄｯﾊﾟ	1	1	1	
7-34		3GR-66134-1	SHIFT LEVER ROD ｼﾌﾄﾚﾊﾞｰﾛｯﾄﾞ	1	1	1	
7-35		3GR-66223-0	PIN ﾋﾟﾝ ｼﾌﾄﾛｯﾄﾞﾚﾊﾞｰ	1	1	1	
7-36		3EF-65307-1	SNAP PIN ｽﾅｯﾌﾟﾋﾟﾝ	1	1	1	
7-37		3GR-76191-0	HIGH TEMPERATURE CAUTION DECAL ｺｰｼｮﾝﾃﾞｶｰﾙ	1	1	1	

Fig. 8 GEAR CASE
ギヤケース

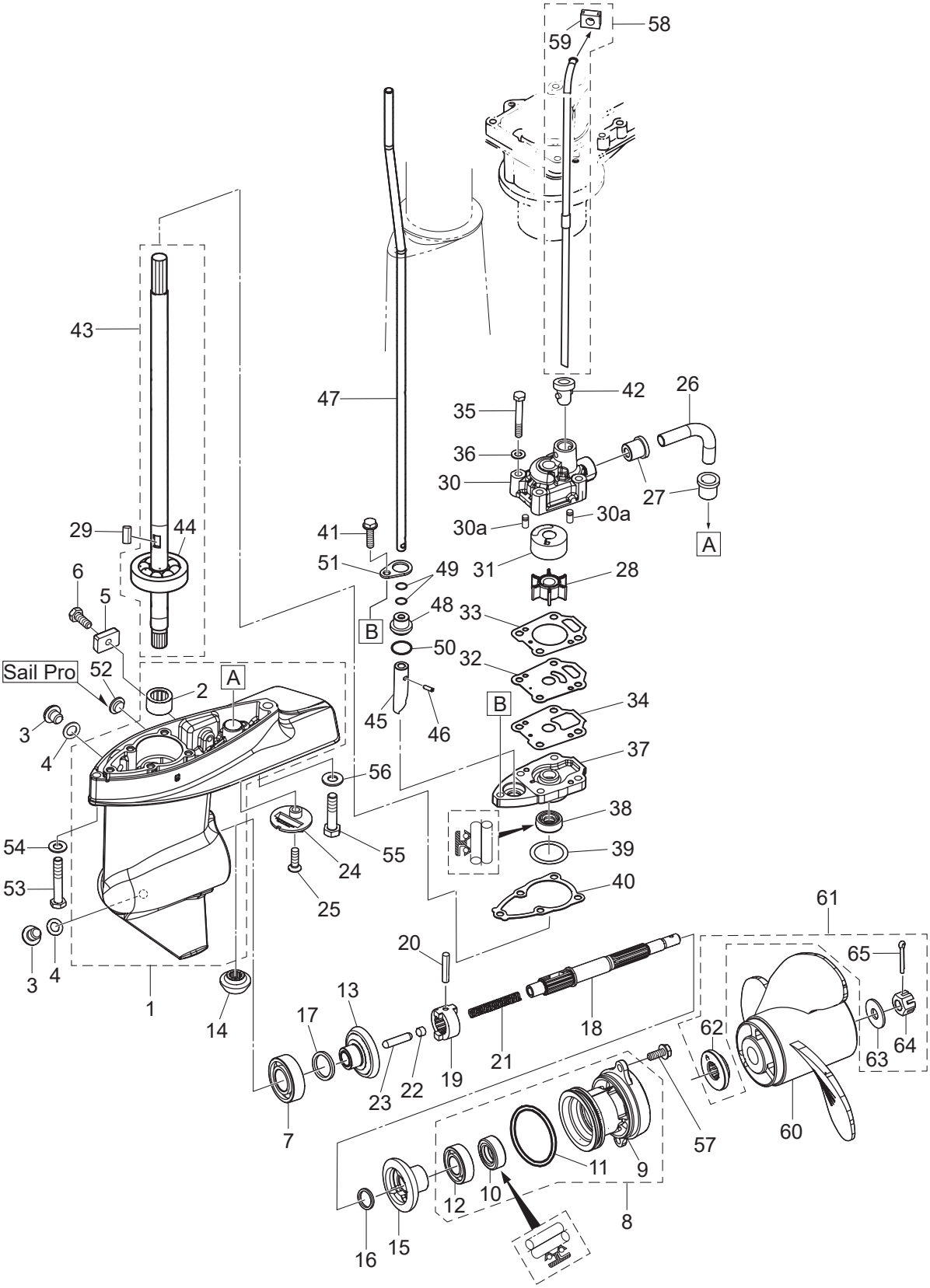

Ref.No. 見出番号		Part No. 部品番号	Description 部　品　名	Q'ty/個数			Remarks 備　　考
				MFS4D	MFS5D	MFS6D	
8-1	1	369Q60000-3	GEAR CASE ASSY ｷﾞﾔｹｰｽｱｯｼ	1	1	1	
8-1	2	399Q60000-3	GEAR CASE ASSY ｷﾞﾔｹｰｽｱｯｼ			1	Sail Pro
8-1	3	369W60000-3	GEAR CASE ASSY ｷﾞｬｹｰｽｱｯｼ			1	for White Model
8-1	4	399W60000-3	GEAR CASE ASSY ｷﾞｬｹｰｽｱｯｼ			1	Sail Pro for White Model
8-2		369-60211-0	* ROLLER BEARING 14-20-12 * ﾛｰﾗﾍﾞｱﾘﾝｸﾞ 14-20-12	1	1	1	
8-3		332-60005-3	PLUG 8-8 ﾌﾟﾗｸﾞ 8-8	2	2	2	
8-4		332-60006-1	GASKET 8.1-15-1 ｶﾞｽｹｯﾄ	2	2	2	
8-5		3H6-60218-0	ANODE ｱﾉｰﾄﾞ	1	1	1	
8-6		910103-0616	BOLT ﾎﾞﾙﾄ	1	1	1	
8-7		9601-0-6004	BALL BEARING 6004 ﾎﾞｰﾙﾍﾞｱﾘﾝｸﾞ 6004	1	1	1	
8-8	1	369Q87323-1	PROPELLER SHAFT HOUSING ASSY ﾌﾟﾛﾍﾟﾗｼｬﾌﾄﾊｳｼﾞﾝｸﾞｱｯｼ	1	1	1	
8-8	2	369W87323-1	PROPELLER SHAFT HOUSING ASSY ﾌﾟﾛﾍﾟﾗｼｬﾌﾄﾊｳｼﾞﾝｸﾞｱｯｼ			1	for White Model
8-9	1	369Q60101-1	* PROPELLER SHAFT HOUSING * ﾌﾟﾛﾍﾟﾗｼｬﾌﾄﾊｳｼﾞﾝｸﾞ	1	1	1	
8-9	2	369W60101-1	* PROPELLER SHAFT HOUSING * ﾌﾟﾛﾍﾟﾗｼｬﾌﾄﾊｳｼﾞﾝｸﾞ			1	for White Model
8-10		369-60111-0	* OIL SEAL 15-28-10 * ｵｲﾙｼｰﾙ 15-28-10	1	1	1	
8-11		345-65015-0	* O-RING 3.2-47 * Oﾘﾝｸﾞ 3.2-47	1	1	1	
8-12		9601-0-6002	* BALL BEARING 6002 * ﾎﾞｰﾙﾍﾞｱﾘﾝｸﾞ 6002	1	1	1	
8-13		3GR-64010-0	BEVEL GEAR ASSY (A) ﾍﾞﾍﾞﾙｷﾞｬｱｯｼ (A)	1	1	1	
8-14		3GR-64020-0	BEVEL GEAR B ﾍﾞﾍﾞﾙｷﾞｬ B	1	1	1	
8-15		3GR-64089-0	BEVEL GEAR ASSY (C) ﾍﾞﾍﾞﾙｷﾞｬｱｯｼ (C)	1	1	1	
8-16		369-64032-0	WASHER 15.2-19-1.9 ﾜｯｼｬ 15.2-19-1.9	1	1	1	
8-17	1	369-64014-0	SHIM 21-28-0.1 ｼﾑ 21-28-0.1	A	A	A	
8-17	2	369-64015-0	SHIM 21-28-0.15 ｼﾑ 21-28-0.15	A	A	A	
8-18		369-64211-1	PROPELLER SHAFT ﾌﾟﾛﾍﾟﾗｼｬﾌﾄ	1	1	1	
8-19		301-64215-1	CLUTCH ｸﾗｯﾁ	1	1	1	
8-20		301-64217-0	PIN 3.5-28 ﾋﾟﾝ 3.5-28	1	1	1	
8-21		393-64221-0	SPRING ｽﾌﾟﾘﾝｸﾞ ｸﾗｯﾁ	1	1	1	
8-22		369-64222-0	SPRING RETAINER ｽﾌﾟﾘﾝｸﾞﾘﾃｰﾅ ｸﾗｯﾁ	1	1	1	
8-23		369-64223-0	PUSH ROD ﾌﾟｯｼｭﾛｯﾄﾞ ｸﾗｯﾁ	1	1	1	

Fig. 8 GEAR CASE
ギヤケース

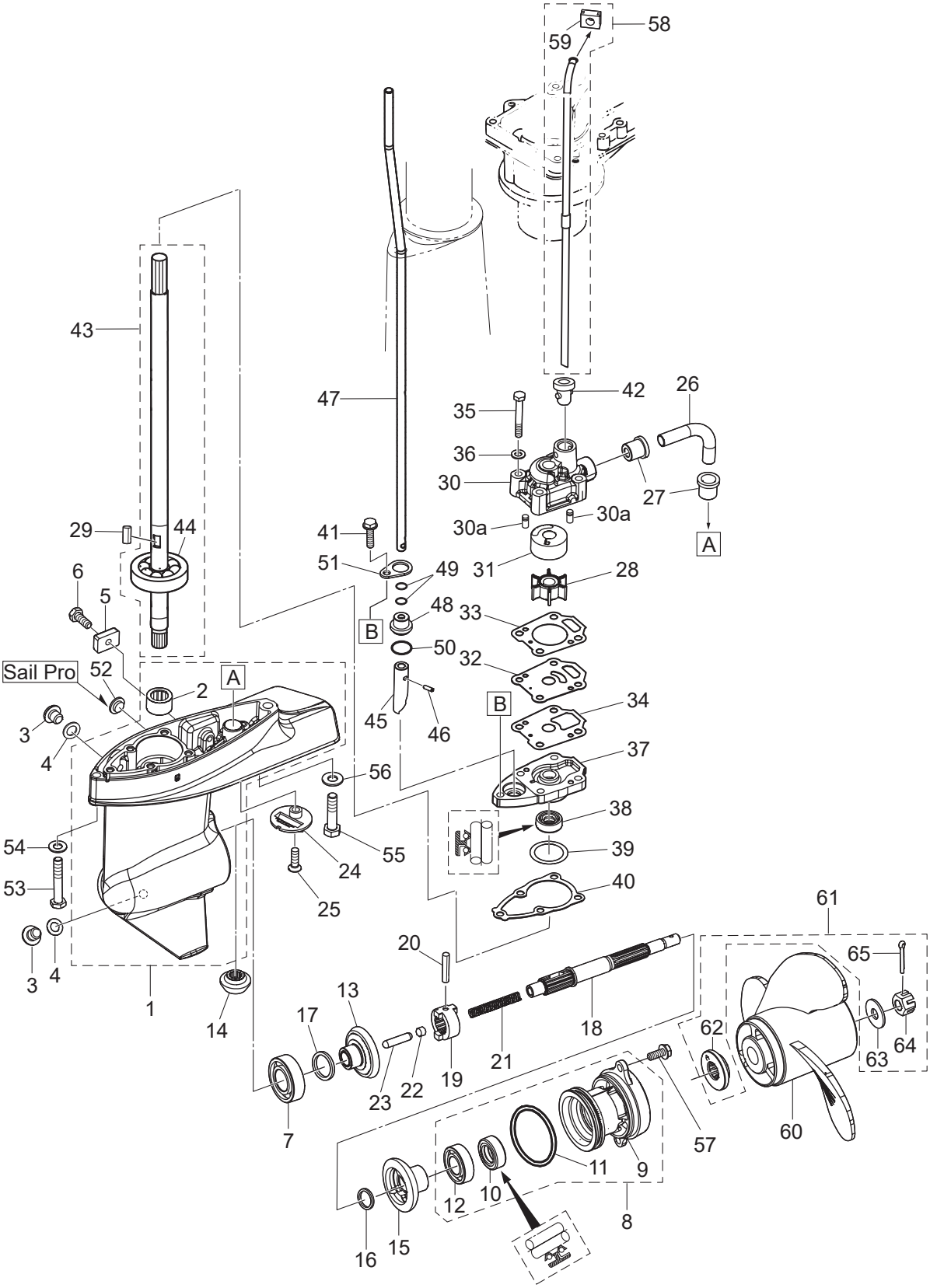

Ref.No. 見出番号		Part No. 部品番号	Description 部　品　名	Q'ty/個数			Remarks 備　　考
				MFS4D	MFS5D	MFS6D	
8-24		369-60206-0	WATER STRAINER ｳｫｰﾀｽﾄﾚｰﾅ ｻﾌﾞ	1	1	1	
8-25		921803-0620	SCREW ｽｸﾘｭ	1	1	1	
8-26		369-65035-1	WATER PIPE (LOWER) ｳｫｰﾀﾊﾟｲﾌﾟ (ﾛﾜ)	1	1	1	
8-27		369-65036-0	SEAL ｼｰﾙﾗﾊﾞｰ ｳｫｰﾀﾊﾟｲﾌﾟ (ﾛﾜ)	2	2	2	
8-28		369-65021-1	WATER PUMP IMPELLER ｳｫｰﾀﾎﾟﾝﾌﾟｲﾝﾍﾟﾗ	1	1	1	
8-29		369-65022-0	KEY φ2-11 ｷｰ ﾎﾟﾝﾌﾟｲﾝﾍﾟﾗ φ2-11	1	1	1	
8-30		369-65016-2	PUMP CASE (UPPER) ﾎﾟﾝﾌﾟｹｰｽ (ｱｯﾊﾟ)	1	1	1	
8-30a		334-65012-0	DOWEL PIN 4-10 ﾀﾞｳｪﾙﾋﾟﾝ 4-10	2	2	2	
8-31		369-65011-0	PUMP CASE LINER ﾎﾟﾝﾌﾟｹｰｽﾗｲﾅ	1	1	1	
8-32		369-65025-0	WATER PUMP GUIDE PLATE ｳｫｰﾀﾎﾟﾝﾌﾟｶﾞｲﾄﾞﾌﾟﾚｰﾄ	1	1	1	
8-33		369-65018-1	PUMP CASE GASKET ﾎﾟﾝﾌﾟｹｰｽｶﾞｽｹｯﾄ	1	1	1	
8-34		369-65029-0	GUIDE PLATE GASKET ｶﾞｲﾄﾞﾌﾟﾚｰﾄｶﾞｽｹｯﾄ	1	1	1	
8-35		9161E3-0645	BOLT ﾎﾞﾙﾄ	4	4	4	
8-36		940103-0600	WASHER ﾜｯｼｬ	4	4	4	
8-37		369-65017-1	PUMP CASE (LOWER) ﾎﾟﾝﾌﾟｹｰｽ (ﾛﾜ)	1	1	1	
8-38		369-60223-0	OIL SEAL 10-24-8 ｵｲﾙｼｰﾙ 10-24-8	1	1	1	
8-39	1	369-64081-1	SHIM 26.5-34.8-0.1 ｼﾑ 26.5-34.8-0.1	A	A	A	
8-39	2	369-64082-1	SHIM 26.5-34.8-0.15 ｼﾑ 26.5-34.8-0.15	A	A	A	
8-40		369-65020-0	PUMP CASE GASKET (LOWER) ﾎﾟﾝﾌﾟｹｰｽｶﾞｽｹｯﾄ (ﾛﾜ)	1	1	1	
8-41		910103-5625	BOLT ﾎﾞﾙﾄ	1	1	1	
8-42		369-65014-0	WATER PIPE SEAL (LOWER) ｳｫｰﾀﾊﾟｲﾌﾟｼｰﾙ (ﾛﾜ)	1	1	1	
8-43	1	369-64301-0	DRIVE SHAFT ASSY (S) ﾄﾞﾗｲﾌﾞｼｬﾌﾄｱｯｼ (S)	1	1	1	
8-43	2	369-64302-0	DRIVE SHAFT ASSY (L) ﾄﾞﾗｲﾌﾞｼｬﾌﾄｱｯｼ (L)	1	1	1	
8-43	3	369-64303-0	DRIVE SHAFT ASSY (UL) ﾄﾞﾗｲﾌﾞｼｬﾌﾄｱｯｼ (UL)			1	
8-44		9601-0-6300	* BALL BEARING 6300 * ﾎﾞｰﾙﾍﾞｱﾘﾝｸﾞ 6300	1	1	1	
8-45		3GR-66011-0	CLUTCH CAM ｸﾗｯﾁｶﾑ	1	1	1	
8-46		951407-0310	SPRING PIN 3-10 ｽﾌﾟﾘﾝｸﾞﾋﾟﾝ 3-10	1	1	1	
8-47	1	369-66012-1	CAM ROD (S) ｶﾑﾛｯﾄﾞ (S)	1	1	1	
8-47	2	369-66013-1	CAM ROD (L) ｶﾑﾛｯﾄﾞ (L)	1	1	1	

Fig. 8 GEAR CASE
ギヤケース

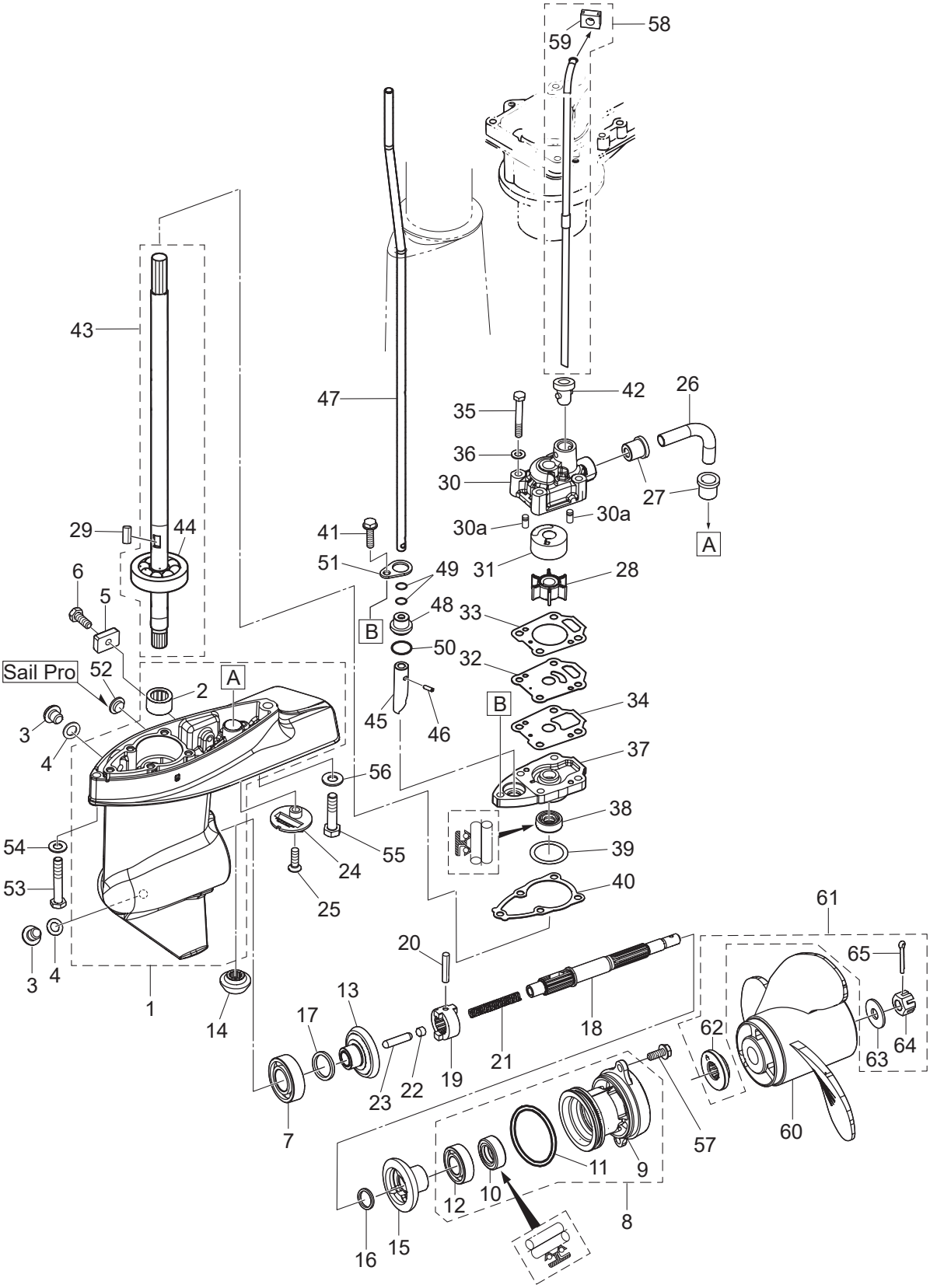

Ref.No. 見出番号		Part No. 部品番号	Description 部　品　名	Q'ty/個数			Remarks 備　考
				MFS4D	MFS5D	MFS6D	
8-47	3	369-66014-2	CAM ROD (UL) ｶﾑﾛｯﾄﾞ (UL)			1	
8-48		3UA-66031-0	CAM ROD BUSHING ｶﾑﾛｯﾄﾞﾌﾞｯｼﾝｸﾞ	1	1	1	
8-49		369-66021-1	O-RING 2.5-4.9 Oﾘﾝｸﾞ A 2.5-4.9	2	2	2	
8-50		332-66032-0	O-RING 2.4-15.4 Oﾘﾝｸﾞ 2.4-15.4	1	1	1	
8-51		369-66033-0	STOPPER ｽﾄｯﾊﾟ ｶﾑﾛｯﾄﾞﾌﾞｯｼﾝｸﾞ	1	1	1	
8-52		3DK-61016-0	GROMMET 12-3 ｸﾞﾛﾒｯﾄ			2	Sail Pro
8-53		9161E3-0645	BOLT ﾎﾞﾙﾄ	1	1	1	
8-54		9401E3-0600	WASHER ﾜｯｼｬ	1	1	1	
8-55		9161E3-0835	BOLT ﾎﾞﾙﾄ	1	1	1	
8-56		9401E3-0800	WASHER ﾜｯｼｬ	1	1	1	
8-57		9101E3-5616	BOLT ﾎﾞﾙﾄ	2	2	2	
8-58	1	369-65100-0	WATER PIPE ASSY (S) ｳｫｰﾀﾊﾟｲﾌﾟｱｯｼ (S)	1	1	1	
8-58	2	369-65110-0	WATER PIPE ASSY (L) ｳｫｰﾀﾊﾟｲﾌﾟｱｯｼ (L)	1	1	1	
8-58	3	369-65120-0	WATER PIPE ASSY (UL) ｳｫｰﾀﾊﾟｲﾌﾟｱｯｼ (UL)			1	
8-59		369-65195-0	* GROMMET 10-2 * ｸﾞﾛﾒｯﾄ ｳｫｰﾀﾊﾟｲﾌﾟ ｱｯﾊﾟ	1	1	1	
8-60	1	399B64512-1	PROPELLER ASSY (Y6") ﾌﾟﾛﾍﾟﾗｱｯｼ (Y6")			1	Sail Pro STD 3 x 212 x 160
8-60	2	3R1B64514-2	PROPELLER ASSY (7) ﾌﾟﾛﾍﾟﾗｱｯｼ (7)	1	1	1	4ps STD 3 x 198 x 178
8-60	3	3R1B64516-2	PROPELLER ASSY (8) ﾌﾟﾛﾍﾟﾗｱｯｼ (8)		1	1	5/6ps STD 3 x 198 x 203
8-60	4	369B64518-1	PROPELLER ASSY (9") ﾌﾟﾛﾍﾟﾗｱｯｼ (9")	1	1	1	OPT 3 x 200 x 229
8-60	5	393B64512-1	PROPELLER ASSY (6") ﾌﾟﾛﾍﾟﾗｱｯｼ (6")	1	1	1	OPT 3 x 200 x 152
8-61		3H6-87326-0	PROPELLER HARDWARE KIT ﾌﾟﾛﾍﾟﾗﾊｰﾄﾞｳｪｱｷｯﾄ	1	1	1	
8-62		3AS-64230-0	* THRUST HOLDER ASSY * ｽﾗｽﾄﾎﾙﾀﾞｱｯｼ	1	1	1	
8-63		369-64124-0	* WASHER 10.5-28-2 * ﾜｯｼｬ 10.5-28-2	1	1	1	
8-64		369-64121-0	* PROPELLER NUT * ﾌﾟﾛﾍﾟﾗﾅｯﾄ	1	1	1	
8-65		951503-0318	* SPLIT PIN 3-18 * ｽﾌﾟﾘｯﾄﾋﾟﾝ 3-18	1	1	1	

Fig. 9 BRACKET・REVERSE LOCK
ブラケット・リバースロック

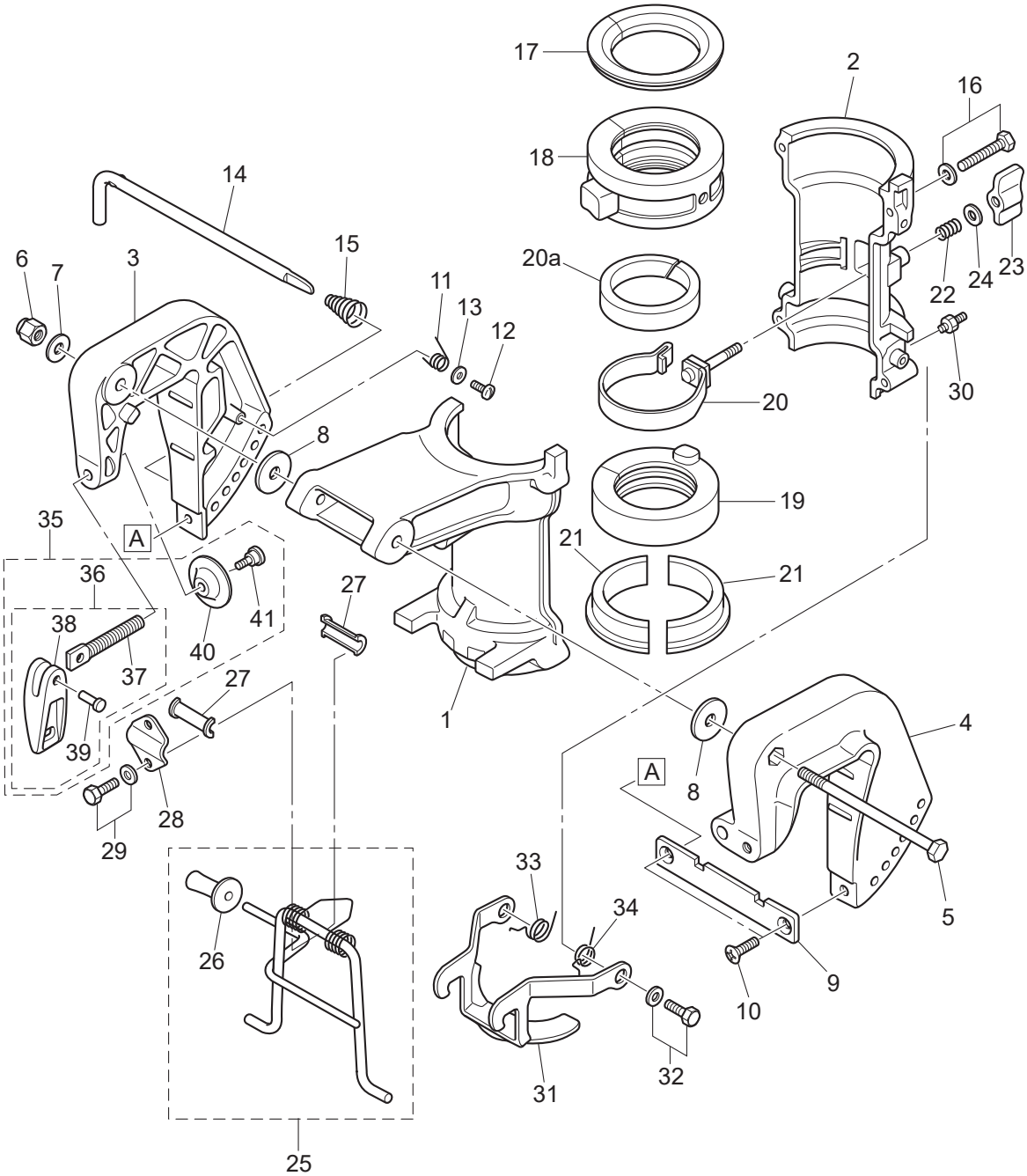

Ref.No. 見出番号		Part No. 部品番号	Description 部　品　名	Q'ty/個数 MFS4D	MFS5D	MFS6D	Remarks 備　考
9-1	1	3H6Q62391-0	SWIVEL BRACKET ｽｲﾍﾞﾙﾌﾞﾗｹｯﾄ A	1	1	1	
9-1	2	3H6W62391-0	SWIVEL BRACKET ｽｲﾍﾞﾙﾌﾞﾗｹｯﾄA			1	for White Model
9-2	1	3H6Q62392-1	SWIVEL BRACKET ｽｲﾍﾞﾙﾌﾞﾗｹｯﾄ B	1	1	1	
9-2	2	3H6W62392-1	SWIVEL BRACKET ｽｲﾍﾞﾙﾌﾞﾗｹｯﾄB			1	for White Model
9-3	1	369Q62112-3	CLAMP BRACKET (R) ｸﾗﾝﾌﾟﾌﾞﾗｹｯﾄ (R)	1	1	1	Starboard Side
9-3	2	369W62112-3	CLAMP BRACKET (R) ｸﾗﾝﾌﾟﾌﾞﾗｹｯﾄ(R)			1	Starboard Side for White Model
9-4	1	369Q62113-2	CLAMP BRACKET (L) ｸﾗﾝﾌﾟﾌﾞﾗｹｯﾄ (L)	1	1	1	Port Side
9-4	2	369W62113-2	CLAMP BRACKET (L) ｸﾗﾝﾌﾟﾌﾞﾗｹｯﾄ(L)			1	Port Side for White Model
9-5		309-62115-2	BOLT 8-122 ﾎﾞﾙﾄ 8-122	1	1	1	
9-6		930403-0800	NYLON NUT 8-P1.25 ﾅｲﾛﾝﾅｯﾄ 8-P1.25	1	1	1	
9-7		9401E3-0800	WASHER ﾜｯｼｬ	1	1	1	
9-8		307-62116-1	WASHER 8.5-28-1 ﾜｯｼｬ 8.5-28-1	2	2	2	
9-9		3B2-62118-0	DISTANCE PLATE ﾃﾞｨｽﾀﾝｽﾌﾟﾚｰﾄ ﾌﾞﾗｹｯﾄ	1	1	1	
9-10		9216E3-0612	SCREW ｽｸﾘｭ	2	2	2	
9-11		369-62146-1	STERN BRACKET SPRING ｽﾀｰﾝﾌﾞﾗｹｯﾄｽﾌﾟﾘﾝｸﾞ	1	1	1	
9-12		921703-0406	SCREW ｽｸﾘｭ	1	1	1	
9-13		369-62147-0	WASHER 4.3-16-1.5 ﾜｯｼｬ 4.3-16-1.5	1	1	1	
9-14		350-62121-2	THRUST ROD ｽﾗｽﾄﾛｯﾄﾞ	1	1	1	
9-15		369-62122-2	THRUST ROD SPRING ｽﾗｽﾄﾛｯﾄﾞｽﾌﾟﾘﾝｸﾞ	1	1	1	
9-16		9101E3-5640	BOLT ﾎﾞﾙﾄ	4	4	4	
9-17		3H6-62325-0	THRUST BUSHING ｽﾗｽﾄﾌﾞｯｼﾝｸﾞ	1	1	1	
9-18		3H6-61301-0	BUSHING ﾌﾞｯｼﾝｸﾞｱｯﾊﾟ ｽﾃｱﾘﾝｸﾞ	1	1	1	
9-19		3H6-62417-1	BUSHING ﾌﾞｯｼﾝｸﾞ ﾛﾜ ｽﾃｱﾘﾝｸﾞ	1	1	1	
9-20		3GR-62418-0	FRICTION BAND ASSY ﾌﾘｸｼｮﾝﾊﾞﾝﾄﾞｱｯｼ	1	1	1	
9-20a		3GR-62417-0	BUSHING ﾌﾞｯｼﾝｸﾞ	1	1	1	
9-21		3H6-62424-0	THRUST PLATE (LOWER) ｽﾗｽﾄﾌﾟﾚｰﾄ (ﾛﾜ)	2	2	2	
9-22		3H9-62446-0	SPRING ｽﾌﾟﾘﾝｸﾞ ｺﾊﾟｲﾛｯﾄ	1	1	1	
9-23		3H9-62442-0	FRICTION KNOB ﾌﾘｸｼｮﾝﾉﾌﾞ	1	1	1	
9-24		3C8-66308-0	WASHER 6-16-1.5 ﾜｯｼｬ 6-16-1.5	1	1	1	

Fig. 9 BRACKET・REVERSE LOCK
ブラケット・リバースロック

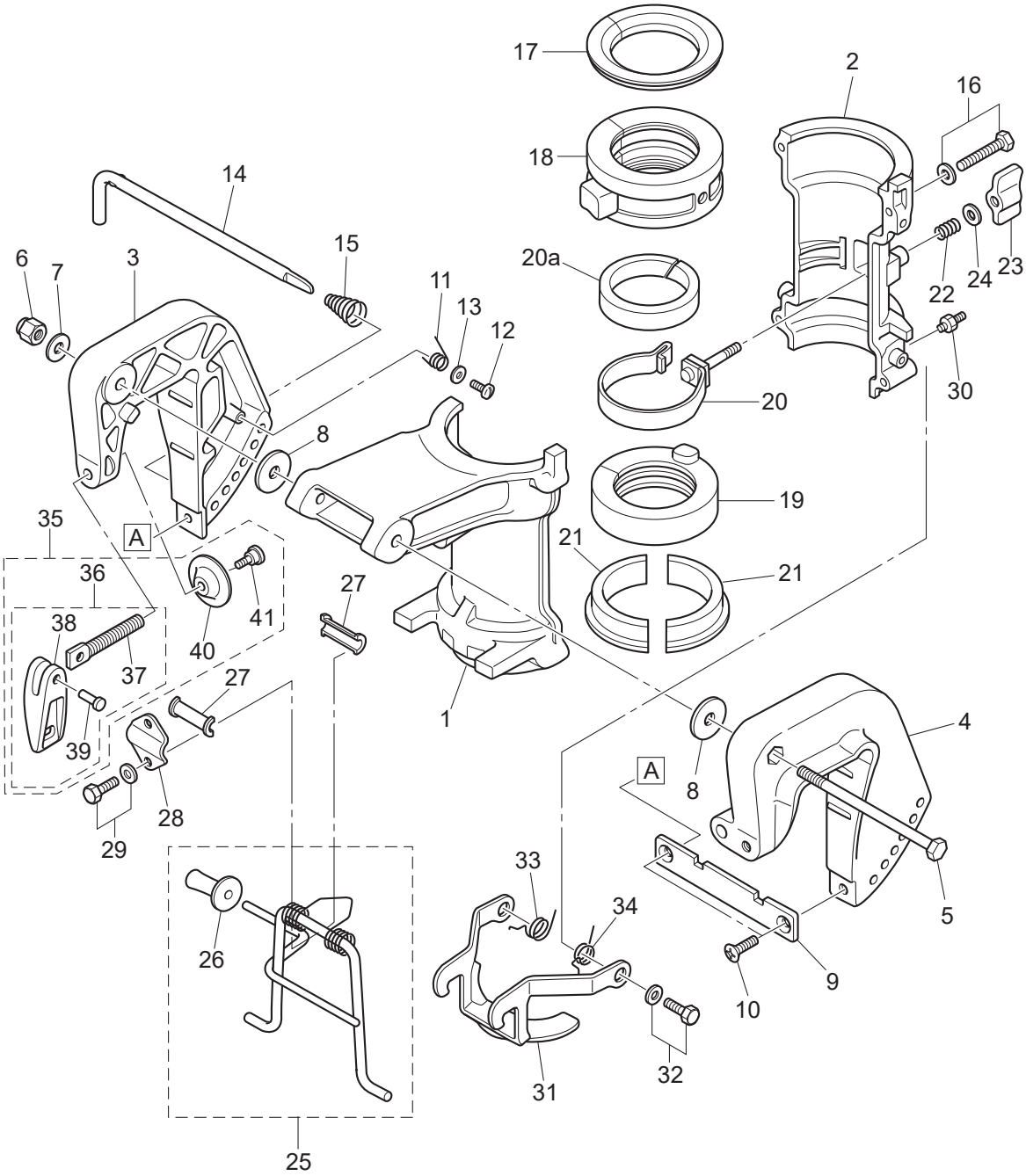

Ref.No. 見出番号		Part No. 部品番号	Description 部　品　名	Q'ty/個数 MFS4D	MFS5D	MFS6D	Remarks 備　考
9-25		3GR-62431-0	TILT STOPPER ASSY ﾁﾙﾄｽﾄｯﾊﾟｱｯｼ	1	1	1	
9-26		3AS-62433-0	* TILT STOPPER GRIP * ﾁﾙﾄｽﾄｯﾊﾟｸﾞﾘｯﾌﾟ	1	1	1	
9-27		393-62437-1	BUSHING ﾌﾞｯｼﾝｸﾞ ﾁﾙﾄｽﾄｯﾊﾟ	2	2	2	
9-28		369-62439-1	SETTING PLATE ｾｯﾃｨﾝｸﾞﾌﾟﾚｰﾄ ﾁﾙﾄｽﾄｯﾊﾟ	1	1	1	
9-29		9101E3-5612	BOLT ﾎﾞﾙﾄ	2	2	2	
9-30		344-67177-1	GREASE FITTING ｸﾞﾘｽﾌｨｯﾃｨﾝｸﾞ	2	2	2	
9-31		3H6-66313-0	REVERSE LOCK ARM ﾘﾊﾞｰｽﾛｯｸｱｰﾑ	1	1	1	
9-32		9101E3-5614	BOLT ﾎﾞﾙﾄ	2	2	2	
9-33		369-66338-0	REVERSE LOCK SPRING (R) ﾘﾊﾞｰｽﾛｯｸｽﾌﾟﾘﾝｸﾞ (R)	1	1	1	
9-34		369-66339-0	REVERSE LOCK SPRING (L) ﾘﾊﾞｰｽﾛｯｸｽﾌﾟﾘﾝｸﾞ (L)	1	1	1	
9-35	1	3GTQ62105-1	CLAMP SCREW KIT ｸﾗﾝﾌﾟｽｸﾘｭｷｯﾄ	2	2	2	
9-35	2	3GTW62105-1	CLAMP SCREW KIT ｸﾗﾝﾌﾟｽｸﾘｭｷｯﾄ			2	for White Model
9-36	1	3GTQ62108-1	* CLAMP SCREW ASSY * ｸﾗﾝﾌﾟｽｸﾘｭｱｯｼ	1	1	1	
9-36	2	3GTW62108-1	* CLAMP SCREW ASSY * ｸﾗﾝﾌﾟｽｸﾘｭｱｯｼ			1	for White Model
9-37		369-62106-1	** CLAMP SCREW ** ｸﾗﾝﾌﾟｽｸﾘｭ	1	1	1	
9-38	1	3ABQ62102-0	** CLAMP SCREW HANDLE ** ｸﾗﾝﾌﾟｽｸﾘｭﾊﾝﾄﾞﾙ	1	1	1	
9-38	2	3ABW62102-0	** CLAMP SCREW HANDLE ** ｸﾗﾝﾌﾟｽｸﾘｭﾊﾝﾄﾞﾙ			1	for White Model
9-39		3C8-62104-2	** RIVET 3-22 ** ﾘﾍﾞｯﾄ 3-22	1	1	1	
9-40		332-62101-1	* CLAMP SCREW PAD * ｸﾗﾝﾌﾟｽｸﾘｭﾊﾟｯﾄﾞ	1	1	1	
9-41		3C8-62107-0	* SHOULDER BOLT * ｼｮﾙﾀﾞﾎﾞﾙﾄ	1	1	1	

Fig. 10 **BOTTOM COWL・TILLER HANDLE**
ボトムカウル・ティラハンドル

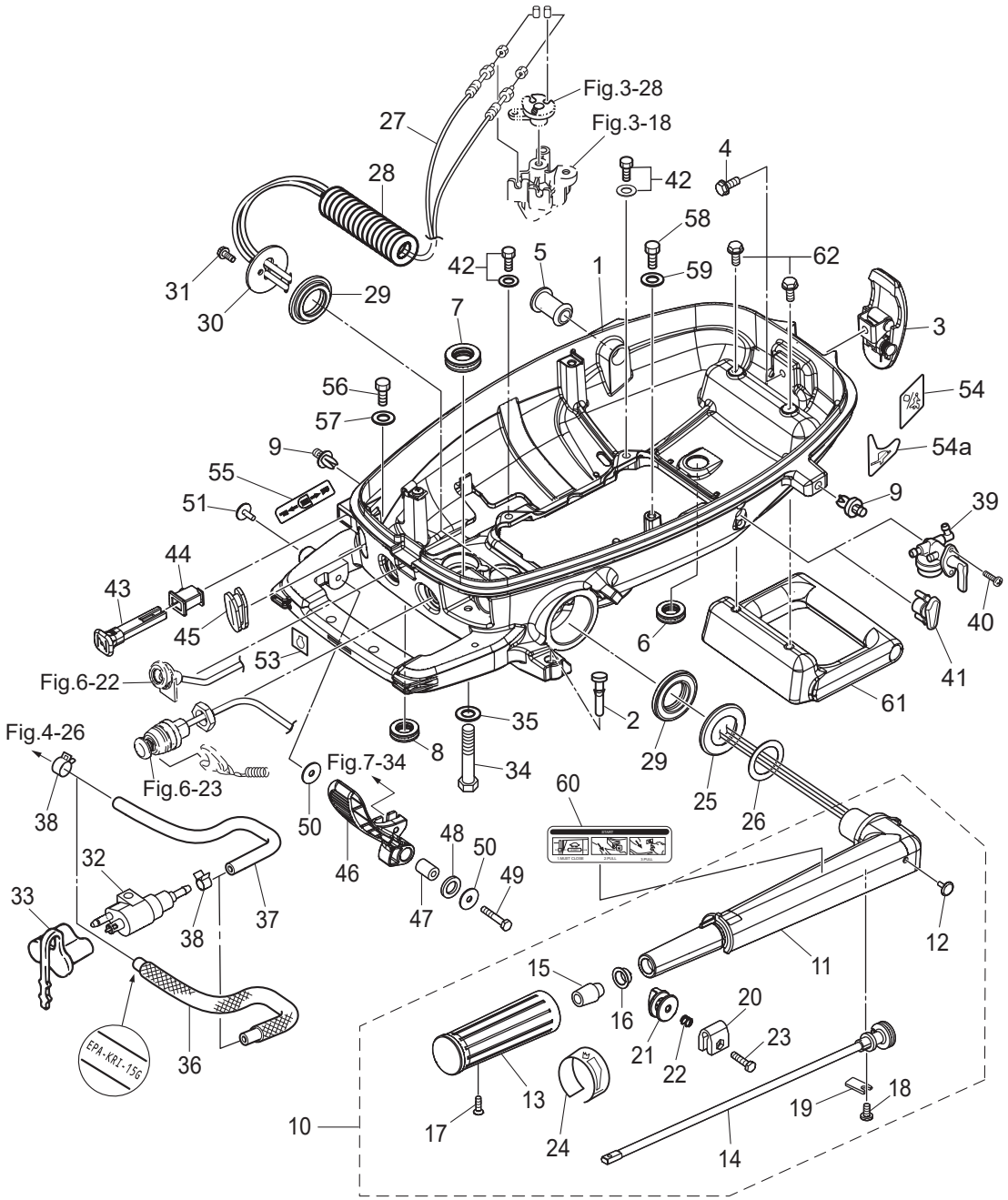

Ref.No. 見出番号		Part No. 部品番号	Description 部　品　名	Q'ty/個数 MFS4D	MFS5D	MFS6D	Remarks 備　考
10-1	1	3WLQ67100-0	BOTTOM COWL ﾎﾞﾄﾑｶｳﾙ	1	1	1	
10-1	2	3WLW67100-0	BOTTOM COWL ﾎﾞﾄﾑｶｳﾙ			1	for White Model
10-2		3GR-67161-0	GROMMET 22-3 ｸﾞﾛﾒｯﾄ 22-3	1	1	1	
10-3		3AA-67120-1	COWL LATCH ASSY ｶｳﾙﾗｯﾁｱｯｼ	1	1	1	
10-4		910103-5616	BOLT ﾎﾞﾙﾄ	1	1	1	
10-5		3GR-67187-0	GROMMET 15.5-27 ｸﾞﾛﾒｯﾄ ｽﾛｯﾄﾙﾚﾊﾞｰ 15.5-27	1	1	1	
10-6		338-67163-0	GROMMET 18-2.5 ｸﾞﾛﾒｯﾄ 18-2.5	1	1	1	
10-7		3B7-76093-0	GROMMET 25-5 ｸﾞﾛﾒｯﾄ 25-5	1	1	1	
10-8		345-67117-0	GROMMET 17-2.7 ｸﾞﾛﾒｯﾄ 17-2.7	1	1	1	
10-9		350-67154-0	PLASTIC RIVET 6.5 ﾌﾟﾗｽﾁｯｸﾘﾍﾞｯﾄ 6.5	2	2	2	
10-10	1	3V1Q63003-6	TILLER HANDLE ASSY ﾃｨﾗﾊﾝﾄﾞﾙｱｯｼ	1	1	1	
10-10	3	3V1W63003-6	TILLER HANDLE ASSY ﾃｨﾗﾊﾝﾄﾞﾙｱｯｼ			1	for White Model
10-11	1	3V1Q63011-3	* TILLER HANDLE * ﾃｨﾗﾊﾝﾄﾞﾙ	1	1	1	
10-11	2	3V1W63011-3	* TILLER HANDLE * ﾃｨﾗﾊﾝﾄﾞﾙ			1	for White Model
10-12		350-67154-0	* PLASTIC RIVET 6.5 * ﾌﾟﾗｽﾁｯｸﾘﾍﾞｯﾄ 6.5	1	1	1	
10-13		3R3-63012-0	* GRIP * ｸﾞﾘｯﾌﾟ	1	1	1	
10-14		3V1-63041-0	* THROTTLE SHAFT * ｽﾛｯﾄﾙｼｬﾌﾄ	1	1	1	
10-15		3H6-63048-0	* THROTTLE SHAFT DAMPER * ｽﾛｯﾄﾙｼｬﾌﾄﾀﾞﾝﾊﾟ	1	1	1	
10-16		3H6-63510-0	* BUSHING 14-15.8-7 * ﾌﾞｯｼﾝｸﾞ 14-15.8-7	1	1	1	
10-17		920803-0518	* SCREW * ｽｸﾘｭ	1	1	1	
10-18		9215E3-0612	* SCREW * ｽｸﾘｭ	1	1	1	
10-19		3B2-63063-0	* THROTTLE SHAFT SUPPORT * ｽﾛｯﾄﾙｼｬﾌﾄｻﾎﾟｰﾄ	1	1	1	
10-20		3V1-63035-1	* FRICTION PIECE * ﾌﾘｸｼｮﾝﾋﾟｰｽ	1	1	1	
10-21		3V1-63077-0	* ADJUSTING NUT * ｱｼﾞｬｽﾄﾅｯﾄ	1	1	1	
10-22		3V1-63036-0	* SPRING * ｽﾌﾟﾘﾝｸﾞ	1	1	1	
10-23		910103-0625	* BOLT * ﾎﾞﾙﾄ	1	1	1	
10-24	1	3V9-72019-1	* THROTTLE DECAL * ｽﾛｯﾄﾙﾃﾞｶｰﾙ	1	1	1	
10-25		3H6-63026-0	SPACER 33.5-55-3.3 ｽﾍﾟｰｻ ﾊﾝﾄﾞﾙ 33.5-55-3.3	1	1	1	
10-26		3B2-63108-0	WASHER 30-45-1 ﾜｯｼｬ 30-45-1	1	1	1	

Fig. 10 BOTTOM COWL・TILLER HANDLE
ボトムカウル・ティラハンドル

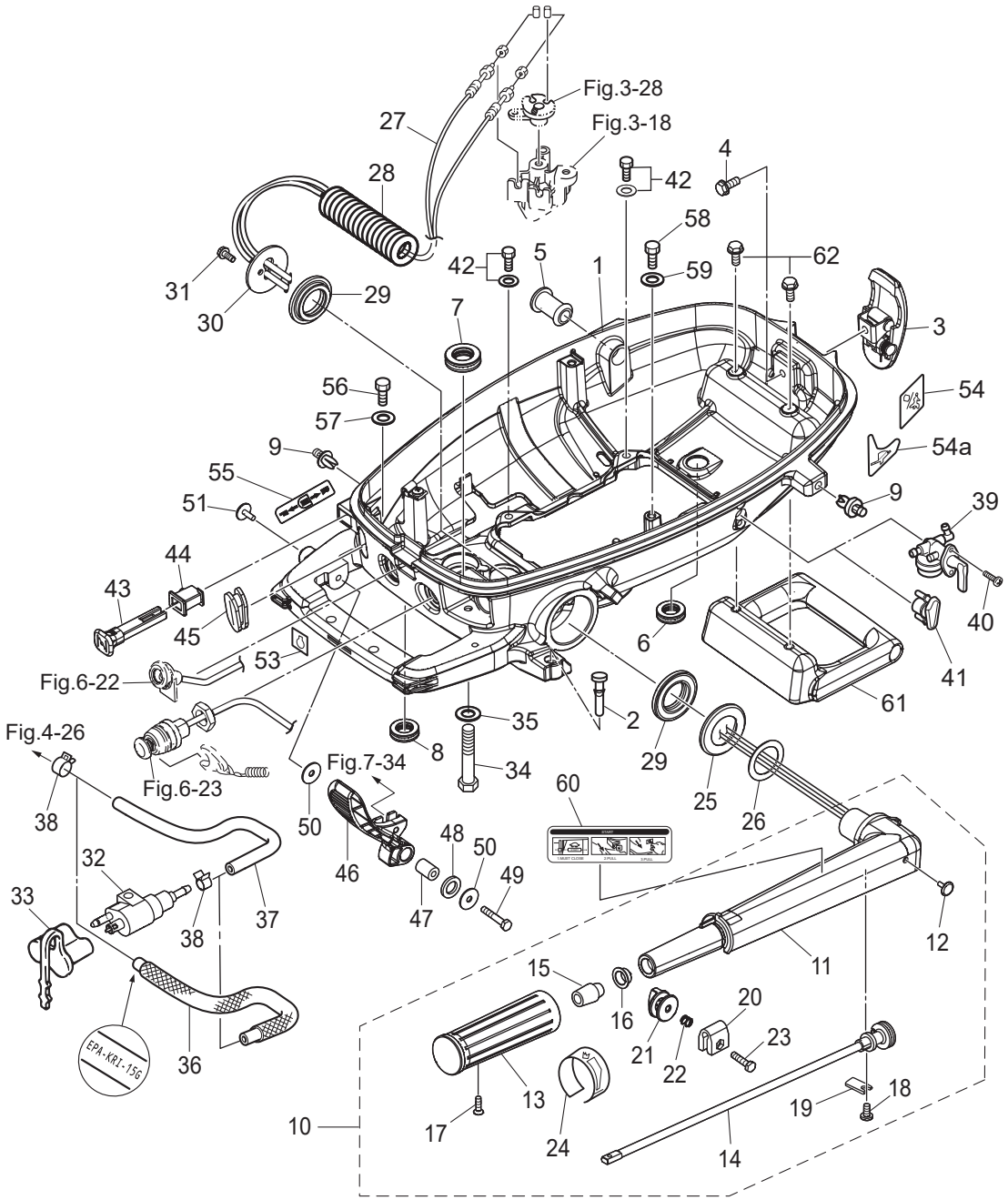

Ref.No. 見出番号		Part No. 部品番号	Description 部　品　名	Q'ty/個数			Remarks 備　　考
				MFS4D	MFS5D	MFS6D	
10-27		3GR-63600-0	THROTTLE WIRE ｽﾛｯﾄﾙﾜｲﾔ	2	2	2	
10-28	1	3BA-06133-0	PROTECTOR φ10.7-180 ﾌﾟﾛﾃｸﾀ φ10.7-180	1	1	1	
10-29		3H6-63102-0	BUSHING ﾌﾞｯｼﾝｸﾞ ｽﾃｱﾘﾝｸﾞ	2	2	2	
10-30		3GR-63107-0	COVER ｶﾊﾞｰ	1	1	1	
10-31		910103-5616	BOLT ﾎﾞﾙﾄ	2	2	2	
10-32		394-70260-1	FUEL CONNECTOR (MALE) ﾌｭｴﾙｺﾈｸﾀ (ｴﾝｼﾞﾝﾒｰﾙ)	1	1	1	
10-33		3H6-70262-0	FUEL CONNECTOR PROTECTOR ﾌｭｴﾙｺﾈｸﾀﾌﾟﾛﾃｸﾀ	1	1	1	
10-34		910103-0625	BOLT ﾎﾞﾙﾄ	1	1	1	
10-35		940203-0600	WASHER ﾜｯｼｬ	1	1	1	
10-36		3JF-02160-0	FUEL HOSE W/PROTECTOR 353-40-30 ﾌｭｴﾙﾎｰｽ W/ﾌﾟﾛﾃｸﾀ 353-40-30		1	1	for US
10-37		3JG-02203-0	FUEL HOSE 353-40-30 ﾌｭｴﾙﾎｰｽ 353-40-30		1	1	Separate Fuel Tank Model STD Connector-Fuel Pump
10-38		3GT-35143-0	CLIP φ9.4 ｸﾘｯﾌﾟ φ9.4		2	2	Separate Fuel Tank Model
10-39		3H9-70311-0	FUEL COCK ASSY ﾌｭｴﾙﾊﾞﾙﾌﾞｱｯｼ	1	1	1	Dual Fuel Tank Model
10-40		3GR-83821-0	SCREW M4-10 ｽｸﾘｭ	2	2	2	Dual Fuel Tank Model
10-41		3GR-67129-0	GROMMET ｸﾞﾛﾒｯﾄ	1	1	1	Separate Fuel Tank Model
10-42		9101E3-5616	BOLT ﾎﾞﾙﾄ	4	4	4	
10-43		3H6-67151-1	CHOKE ROD ﾁｮｰｸﾛｯﾄﾞ	1	1	1	
10-44		3GR-67104-0	CHOKE ROD BUSHING ﾁｮｰｸﾛｯﾄﾞﾌﾞｯｼﾝｸﾞ	1	1	1	
10-45		3GR-66260-0	GROMMET 30.2-12.7 ｸﾞﾛﾒｯﾄ ｼﾌﾄﾚﾊﾞｰﾛｯﾄﾞ	1	1	1	
10-46		3GR-66110-0	SHIFT LEVER ｼﾌﾄﾚﾊﾞｰ	1	1	1	
10-47		3GR-63066-0	COLLAR 15.9-17-9 ｶﾗｰ 15.9-17-9	1	1	1	
10-48		3GR-63108-0	WASHER 30-45-1 ﾜｯｼｬ 30-45-1	1	1	1	
10-49		3H6-62445-0	BOLT 6-35 ﾎﾞﾙﾄ	1	1	1	
10-50		345-05122-1	WASHER 6.5-23-1.5 ﾜｯｼｬ 6.5-23-1.5	2	2	2	
10-51		3A3-76037-0	CABLE TERMINAL PLUG ｹｰﾌﾞﾙﾀｰﾐﾅﾙ ﾌﾟﾗｸﾞ	1	1	1	
10-53		3BA-76199-0	OIL PRESSURE DECAL ｵｲﾙﾌﾟﾚｯｼｬﾃﾞｶｰﾙ	1	1	1	
10-54	1	3WL-72024-0	FUEL LEVER DECAL ﾌｭｴﾙﾚﾊﾞｰﾃﾞｶｰﾙ	1	1	1	Dual Fuel Tank Model
10-54	2	3ZL-72024-0	FUEL LEVER DECAL ﾌｭｴﾙﾚﾊﾞｰﾃﾞｶｰﾙ			1	Dual Fuel Tank Model for White Model
10-54a	1	3WJ-72024-0	FUEL LEVER DECAL ﾌｭｴﾙﾚﾊﾞｰﾃﾞｶｰﾙ	1	1	1	Separate Fuel Tank Model

Fig. 10 **BOTTOM COWL・TILLER HANDLE**
ボトムカウル・ティラハンドル

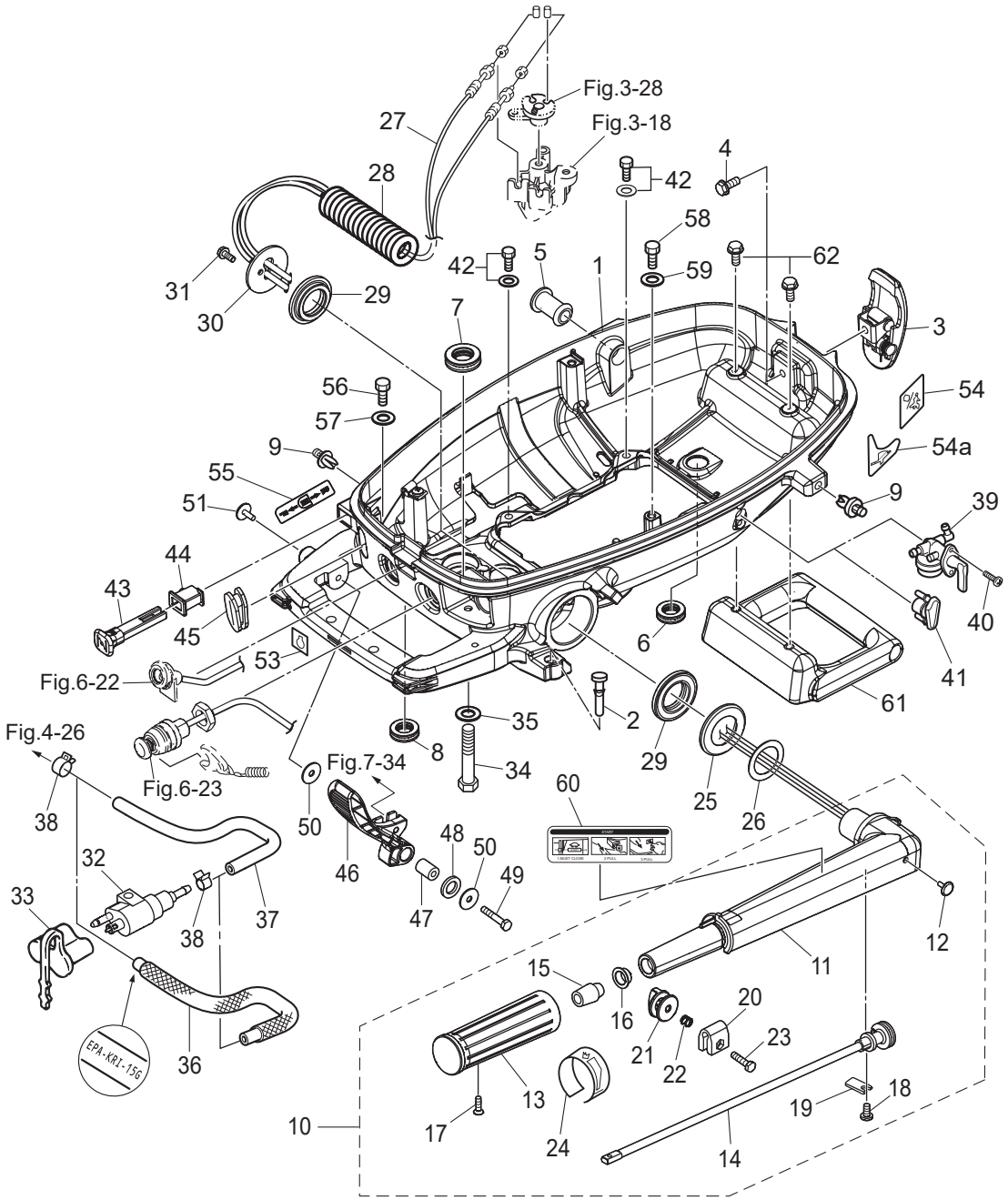

Ref.No. 見出番号		Part No. 部品番号	Description 部　品　名	Q'ty/個数 MFS4D	MFS5D	MFS6D	Remarks 備　考
10-54a	2	3ZM-72024-0	FUEL LEVER DECAL ﾌｭｴﾙﾚﾊﾞｰﾃﾞｶｰﾙ			1	Separate Fuel Tank Model for White Model
10-55	1	3WL-67578-0	SHIFT DECAL ｼﾌﾄﾃﾞｶｰﾙ	1	1	1	
10-55	2	3YG-67578-0	SHIFT DECAL ｼﾌﾄﾃﾞｶｰﾙ			1	Sail Pro for White Model
10-56		910103-0612	BOLT ﾎﾞﾙﾄ	2	2	2	Dual Fuel Tank Model
10-57		345-05122-1	WASHER 6.5-23-1.5 ﾜｯｼｬ 6.5-23-1.5	2	2	2	Dual Fuel Tank Model
10-58		910103-0612	BOLT ﾎﾞﾙﾄ		1	1	Separate Fuel Tank Model
10-59		345-05122-1	WASHER 6.5-23-1.5 ﾜｯｼｬ 6.5-23-1.5		1	1	Separate Fuel Tank Model
10-61		3WL-61199-0	CARRYING HANDLE ｷｬﾘﾝｸﾞﾊﾝﾄﾞﾙ	1	1	1	
10-62		3V1-60108-0	PRE-COATED BOLT 6-16 ﾌﾟﾚｺｰﾄﾎﾞﾙﾄ 6-16	2	2	2	

Fig. 11 TOP COWL
トップカウル

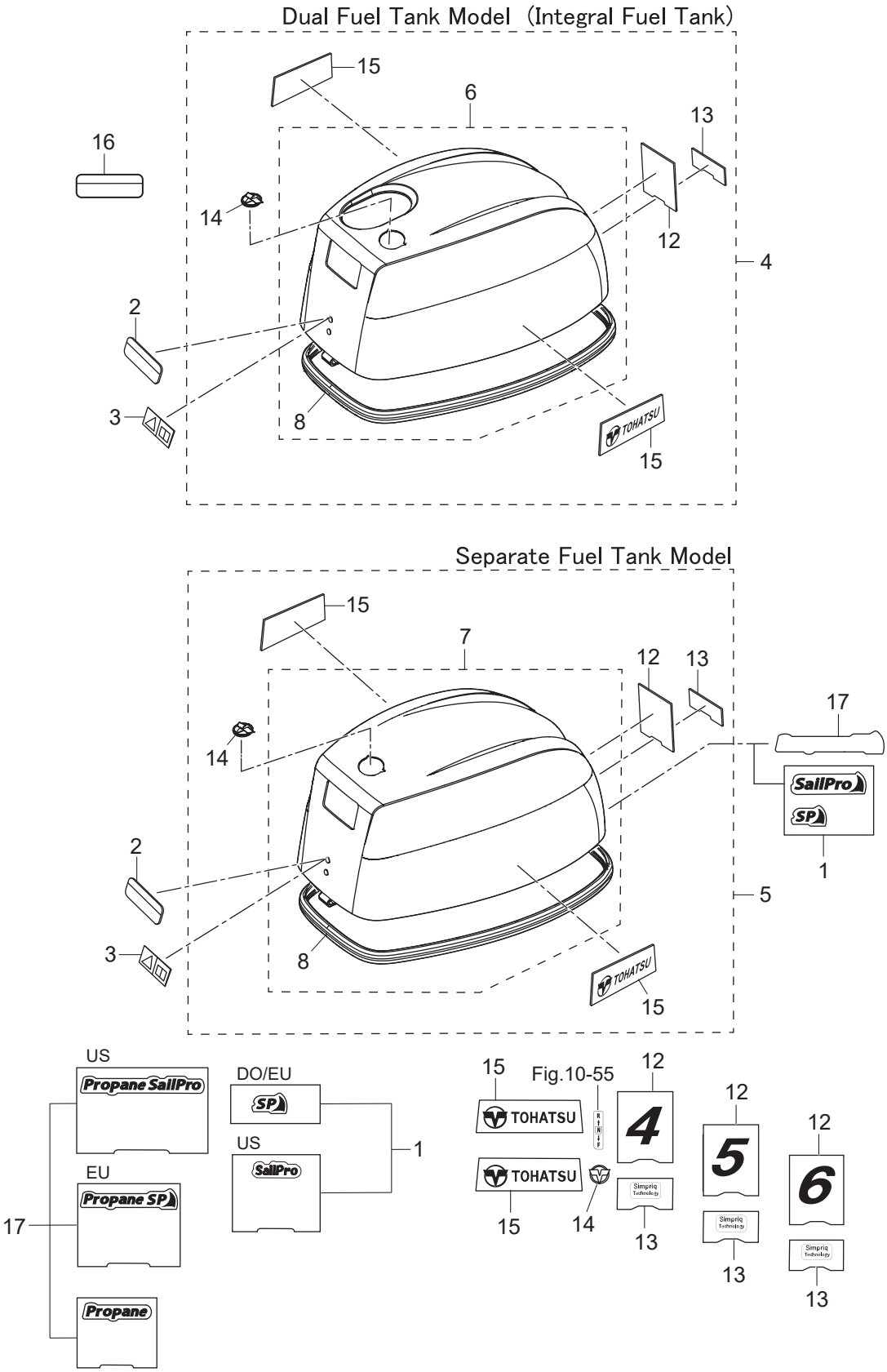

Ref.No. 見出番号		Part No. 部品番号	Description 部　品　名	Q'ty/個数			Remarks 備　　考
				MFS4D	MFS5D	MFS6D	
11-1	1	3WL-67561-0	SP DECAL ｾｲﾙﾌﾟﾛﾃﾞｶｰﾙ			1	for Sail Pro(DO/EU)
11-1	2	3YB-67562-0	SAIL PRO DECAL ｾｲﾙﾌﾟﾛﾃﾞｶｰﾙ			1	for Sail Pro(US) for White Model
11-2	1	3WL-72180-0	CAUTION DECAL (A) ｺｰｼｮﾝﾃﾞｶｰﾙ (A)	1	1	1	
11-2	2	3YG-72180-0	CAUTION DECAL (A) ｺｰｼｮﾝﾃﾞｶｰﾙ (A)			1	for White Model
11-3	1	3F0-72185-0	CAUTION DECAL ｺｰｼｮﾝﾃﾞｶｰﾙ	1	1	1	for EU
11-4	1	3WJQ67645-0	TOP COWL ASSY ﾄｯﾌﾟｶｳﾙｱｯｼ	1	1	1	Dual Fuel Tank Model (Integral Fuel Tank)
11-4	2	3ZLW67645-0	TOP COWL ASSY ﾄｯﾌﾟｶｳﾙｱｯｼ			1	Dual Fuel Tank Model (Integral Fuel Tank) White Model
11-5	1	3WKQ67645-0	TOP COWL ASSY ﾄｯﾌﾟｶｳﾙｱｯｼ		1	1	Separate Fuel Tank Model
11-5	3	3ZMW67645-0	TOP COWL ASSY ﾄｯﾌﾟｶｳﾙｱｯｼ			1	Separate Fuel Tank Model White Model
11-6	1	3WJQ67640-0	* TOP COWL SUB-ASSY * ﾄｯﾌﾟｶｳﾙｻﾌﾞｱｯｼ	1	1	1	Dual Fuel Tank Model (Integral Fuel Tank)
11-6	2	3WJW67640-0	* TOP COWL SUB-ASSY * ﾄｯﾌﾟｶｳﾙｻﾌﾞｱｯｼ			1	Dual Fuel Tank Model (Integral Fuel Tank) White Model
11-7	1	3WLQ67640-0	* TOP COWL SUB-ASSY * ﾄｯﾌﾟｶｳﾙｻﾌﾞｱｯｼ		1	1	Separate Fuel Tank Model
11-7	2	3WLW67640-0	* TOP COWL SUB-ASSY * ﾄｯﾌﾟｶｳﾙｻﾌﾞｱｯｼ			1	Separate Fuel Tank Model for White Model
11-8		3GR-67501-0	** TOP COWL SEAL ** ﾄｯﾌﾟｶｳﾙｼｰﾙ	1	1	1	
11-12	1	3WJ-67536-0	* REAR DECAL (MFS4D) * ﾘﾔﾃﾞｶｰﾙ (MFS4D)	1			
11-12	2	3WK-67536-0	* REAR DECAL (MFS5D) * ﾘﾔﾃﾞｶｰﾙ (MFS5D)		1		
11-12	4	3WL-67536-0	* REAR DECAL (MFS6D) * ﾘﾔﾃﾞｶｰﾙ (MFS6D)			1	
11-12	5	3ZN-67536-0	* REAR DECAL (MFS6DW) * ﾘﾔﾃﾞｶｰﾙ (MFS6DW)			1	for White Model
11-13	1	3WE-67538-0	* SIMPLIQ DECAL * ｼﾝﾌﾟﾘｯｸﾃﾞｶｰﾙ	1	1	1	
11-13	2	3WF-67538-0	* SIMPLIQ DECAL (MFS6DW) * ｼﾝﾌﾟﾘｯｸﾃﾞｶｰﾙ (MFS6DW)			1	for White Model
11-14		3RT-67580-0	* LOGO DECAL * ﾛｺﾞﾃﾞｶｰﾙ	1	1	1	
11-15	1	3WE-67541-0	* SIDE DECAL * ｻｲﾄﾞﾃﾞｶｰﾙ	2	2	2	
11-15	2	3ZN-67541-0	* SIDE DECAL (MFS6DW) * ｻｲﾄﾞﾃﾞｶｰﾙ (MFS6DW)			2	for White Model
11-16		3C7-72191-1	CAUTION DECAL (PL-B) ｺｰｼｮﾝﾃﾞｶｰﾙ (PL-B)		1	1	for DO Model Dual Fuel Tank Model

Fig. 12 SEPARATE FUEL TANK
セパレートフュエルタンク

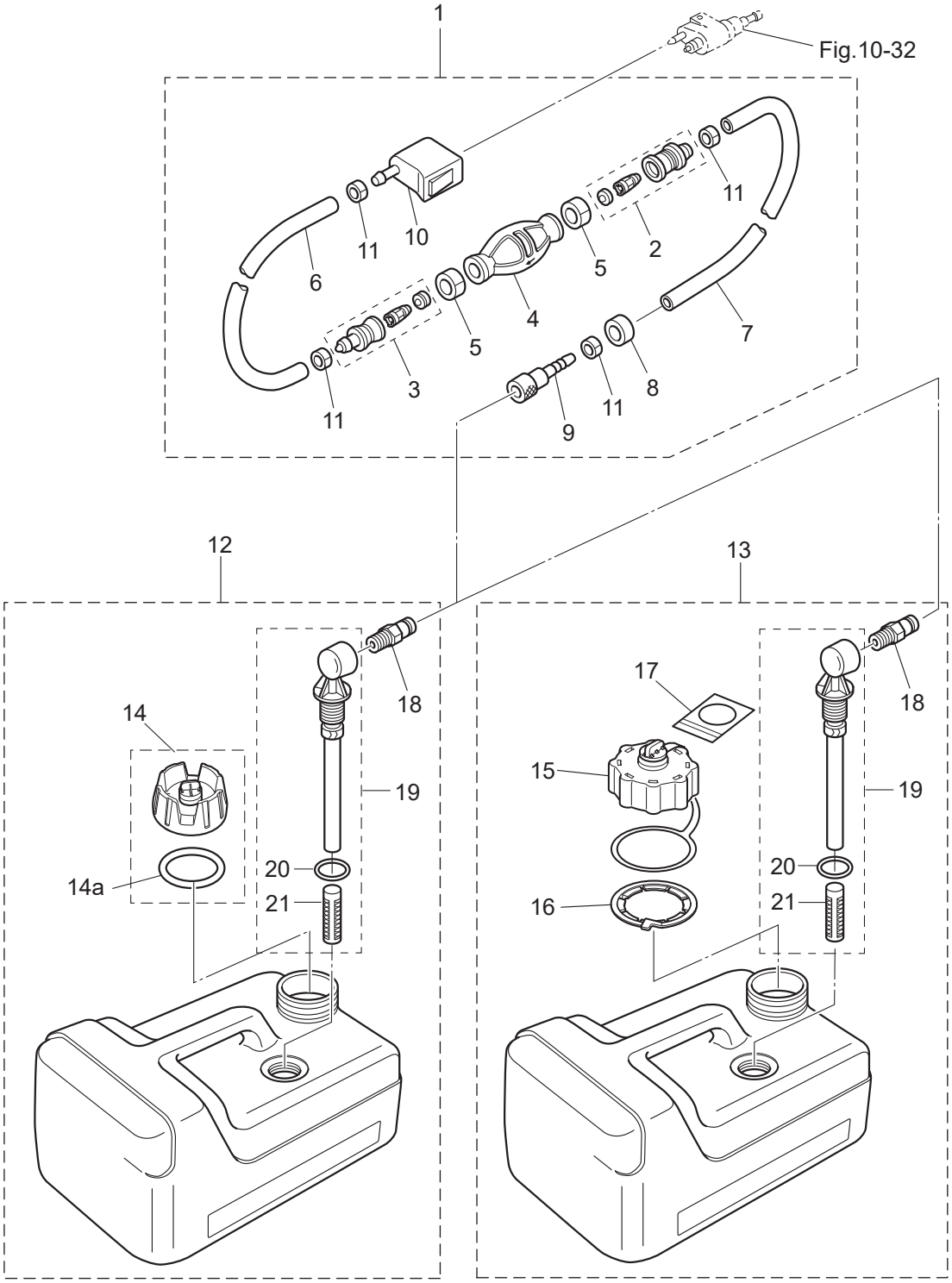

Ref.No. 見出番号		Part No. 部品番号	Description 部　品　名	Q'ty/個数 MFS4D	MFS5D	MFS6D	Remarks 備　考
12-1	1	3H6-70200-2	PRIMER BULB ASSY ﾌﾟﾗｲﾏﾊﾞﾙﾌﾞｱｯｼ		1	1	
12-1	2	3AD-70200-2	PRIMER BULB ASSY ﾌﾟﾗｲﾏﾊﾞﾙﾌﾞｱｯｼ		1	1	for US
12-2		3C7-70220-1	* JOINT ASSY (INLET) * ｼﾞｮｲﾝﾄｱｯｼ (ｲﾝﾚｯﾄ)		1	1	
12-3		3C7-70224-1	* JOINT ASSY (OUTLET) * ｼﾞｮｲﾝﾄｱｯｼ (ｱｳﾄﾚｯﾄ)		1	1	
12-4	1	3C7-70211-1	* PRIMER BULB * ﾌﾟﾗｲﾏﾊﾞﾙﾌﾞ		1	1	
12-4	2	3GF-70211-1	* PRIMER BULB * ﾌﾟﾗｲﾏﾊﾞﾙﾌﾞ		1	1	for US
12-5		3C7-70217-0	* CLAMP * ｸﾗﾝﾌﾟ		2	2	
12-6	1	98AB-70-700	* HOSE * ﾎｰｽ		1	1	STD 98AB-701000
12-6	2	3GF-70241-1	* LOW PERMEATION HOSE L=700 * ﾛｰﾊﾟｰﾐｭｰｼｮﾝﾎｰｽ L=700		1	1	for US
12-7	1	98AB-701600	* HOSE * ﾎｰｽ		1	1	STD 98AB-701000 x2
12-7	2	3GF-70240-1	* LOW PERMEATION HOSE L=1600 * ﾛｰﾊﾟｰﾐｭｰｼｮﾝﾎｰｽ L=1600		1	1	for US
12-8		3GR-70280-0	* FUEL CONNECTOR MARK * ﾌｭｴﾙｺﾈｸﾀﾏｰｸ		1	1	
12-9		3GF-70281-0	* FUEL CONNECTOR * ﾌｭｴﾙｺﾈｸﾀ (ﾀﾝｸﾌｨﾒｰﾙ)		1	1	
12-10		3GR-70250-0	* FUEL CONNECTOR * ﾌｭｴﾙｺﾈｸﾀ (ｴﾝｼﾞﾝﾌｨﾒｰﾙ)		1	1	
12-11		332-70201-0	* CLAMP * ｸﾗﾝﾌﾟ		4	4	
12-12		3RS-70167-0	FUEL TANK ASSY 12L ﾌｭｴﾙﾀﾝｸｱｯｼ 12L (ﾄｰﾊﾂ)		1	1	STD
12-13		3UA-70167-0	FUEL TANK ASSY 12L ﾌｭｴﾙﾀﾝｸｱｯｼ 12L (ﾄｰﾊﾂ)		1	1	for US
12-14		3RS-70020-0	* FUEL TANK CAP ASSY * ﾌｭｴﾙﾀﾝｸｷｬｯﾌﾟｱｯｼ		1	1	
12-14a		3RS-70021-0	** TANK FILLER CAP GASKET ** ﾀﾝｸﾌｨﾗｷｬｯﾌﾟｶﾞｽｹｯﾄ		1	1	
12-15		3AC-70052-1	* FUEL TANK CAP ASSY * ﾌｭｴﾙﾀﾝｸｷｬｯﾌﾟｱｯｼ		1	1	for US
12-16		3AC-70055-0	* RETAINING RING * ﾘﾃｰﾆﾝｸﾞﾘﾝｸﾞ		1	1	for US
12-17		3AC-70352-1	* INSTRUCTION TAG * ｲﾝｽﾄﾗｸｼｮﾝﾀｸﾞ		1	1	for US
12-18		3E0-70270-0	* QUICK-CONNECTOR (MALE) * ｸｲｯｸｺﾈｸﾀ (ﾀﾝｸﾒｰﾙ)		1	1	
12-19		3B2-70155-1	* PICK-UP ELBOW ASSY (12L) * ﾋﾟｯｸｱｯﾌﾟｴﾙﾎﾞｱｯｼ		1	1	STD
12-20		3C7-70199-0	** O-RING ** Oﾘﾝｸﾞ		1	1	
12-21		3C7-70113-0	** FILTER ** ﾌｨﾙﾀ		1	1	

Fig. 13 INTEGRAL FUEL TANK
インテグラルフュエルタンク

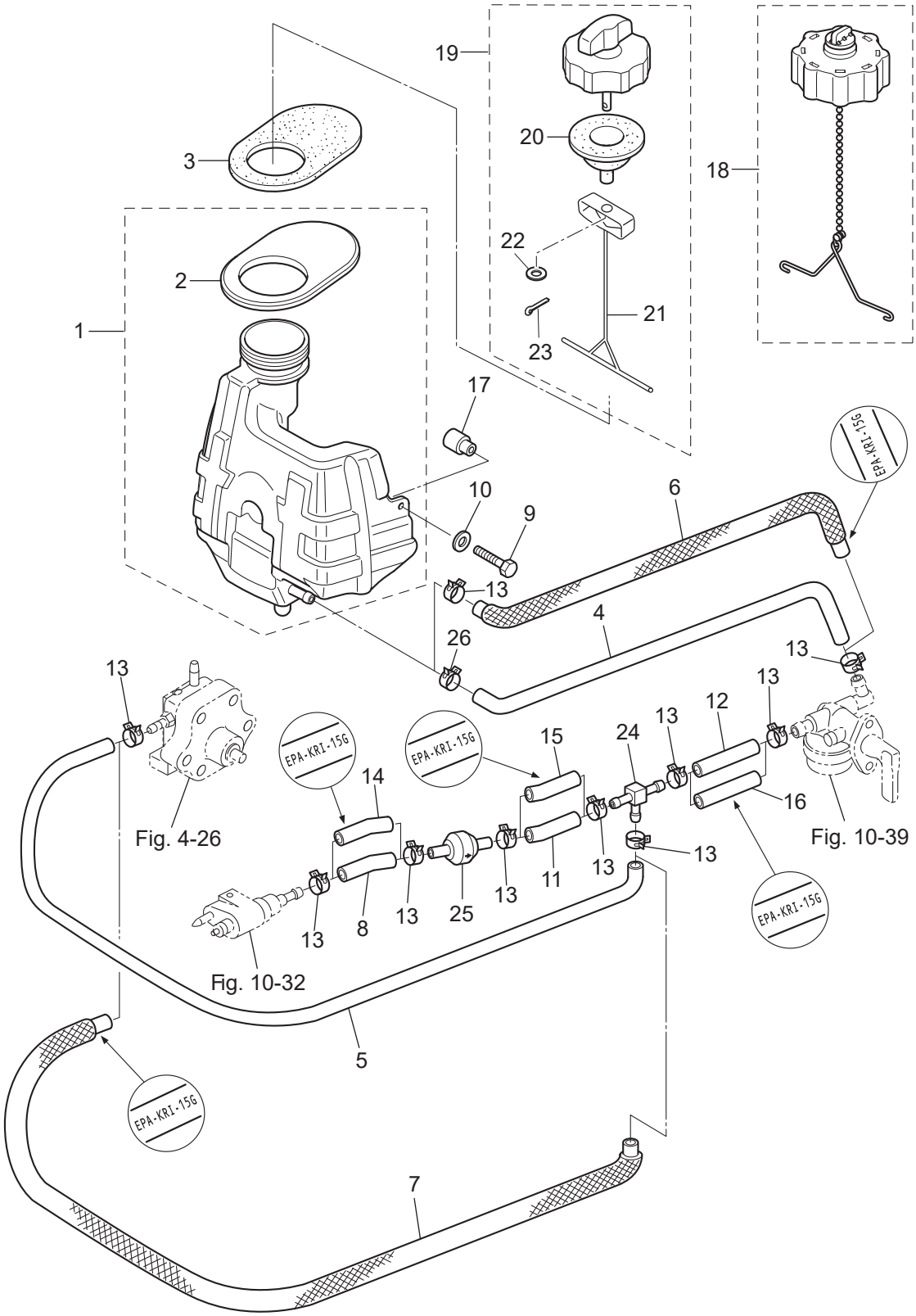

Ref.No. 見出番号		Part No. 部品番号	Description 部　品　名	Q'ty/個数			Remarks 備　　考
				MFS4D	MFS5D	MFS6D	
13-1	1	3GR-70310-4	FUEL TANK ASSY ﾌｭｴﾙﾀﾝｸｱｯｼ	1	1	1	STD
13-1	2	3JE-70310-2	FUEL TANK ASSY ﾌｭｴﾙﾀﾝｸｱｯｼ	1		1	for US
13-2		3JD-05116-1	* SEALING PLATE * ｼｰﾘﾝｸﾞﾌﾟﾚｰﾄ ｽﾀｰﾀ	1	1	1	
13-3		3JD-70036-0	FUEL TANK SEAL ﾌｭｴﾙﾀﾝｸｼｰﾙ	1	1	1	
13-4		3JK-70326-0	FUEL HOSE 275-20 ﾌｭｴﾙﾎｰｽ 275-20	1	1	1	STD Fuel Tank-Fuel Valve
13-5		3JS-70315-0	FUEL HOSE 455-25 ﾌｭｴﾙﾎｰｽ 455-25	1	1	1	STD Pipe Joint-Fuel Pump
13-6		3GR-02160-0	FUEL HOSE W/PROTECTOR 275-20 ﾌｭｴﾙﾎｰｽ W/ﾌﾟﾛﾃｸﾀ 275-20	1		1	for US
13-7		3JK-02160-0	FUEL HOSE W/PROTECTOR 455-25 ﾌｭｴﾙﾎｰｽ W/ﾌﾟﾛﾃｸﾀ 455-25	1		1	for US
13-8		3JJ-70325-0	FUEL HOSE 30-25 ﾌｭｴﾙﾎｰｽ 30-25	1	1	1	STD Fuel Connector-Valve
13-9		910103-0630	BOLT ﾎﾞﾙﾄ	2	2	2	
13-10		345-05122-1	WASHER 6.5-23-1.5 ﾜｯｼｬ 6.5-23-1.5	2	2	2	
13-11		3JD-70325-0	FUEL HOSE L=35 ﾌｭｴﾙﾎｰｽ L=35	1	1	1	STD
13-12		3JD-02204-0	FUEL HOSE L=90 ﾌｭｴﾙﾎｰｽ L=90	1	1	1	STD
13-13	1	3GT-35143-0	CLIP φ9.4 ｸﾘｯﾌﾟ	10		10	for US
13-13	2	3GT-35143-0	CLIP φ9.4 ｸﾘｯﾌﾟ	9	9	9	
13-14		3LE-02207-0	LOW PERMEATION HOSE 30-25 ﾛｰﾊﾟｰﾐｭｰｼｮﾝﾎｰｽ 30-25	1		1	for US
13-15		3GR-02130-0	LOW PERMEATION HOSE L=35 ﾛｰﾊﾟｰﾐｭｰｼｮﾝﾎｰｽ L=35	1		1	for US
13-16		3JD-02130-0	LOW PERMEATION HOSE L=90 ﾛｰﾊﾟｰﾐｭｰｼｮﾝﾎｰｽ L=90	1		1	for US
13-17		3GR-70015-0	SPACER 7.2-10-6 ｽﾍﾟｰｻ 7.2-10-6	2	2	2	
13-18		3GT-70321-0	FUEL TANK CAP ASSY ﾌｭｴﾙﾀﾝｸｷｬｯﾌﾟｱｯｼ	1		1	for US
13-19		3GP-70020-0	FUEL TANK CAP ASSY ﾌｭｴﾙﾀﾝｸｷｬｯﾌﾟｱｯｼ	1	1	1	STD
13-20		3GR-70021-0	* TANK FILLER CAP GASKET * ﾀﾝｸﾌｨﾗｷｬｯﾌﾟｶﾞｽｹｯﾄ	1	1	1	
13-21		3H9-70095-0	* HOOK * ﾌｯｸ	1	1	1	
13-22		940103-0400	* WASHER * ﾜｯｼｬ	1	1	1	
13-23		951503-1610	* SPLIT PIN 1.6-10 * ｽﾌﾟﾘｯﾄﾋﾟﾝ 1.6-10	1	1	1	
13-24		394-70013-0	PIPE JOINT 4-4 ﾊﾟｲﾌﾟｼﾞｮｲﾝﾄ 4-4	1	1	1	
13-25		394-70327-0	NON-RETURN VALVE ﾉﾝﾘﾀｰﾝﾊﾞﾙﾌﾞ	1	1	1	
13-26		3GR-35143-0	CLIP φ10.0 ｸﾘｯﾌﾟ	1	1	1	

Fig. 14 OPTIONAL PARTS (1) ACCESSORIES (REMOTE CONTROL)
オプショナルパーツ（1）アクセサリ（リモートコントロール）

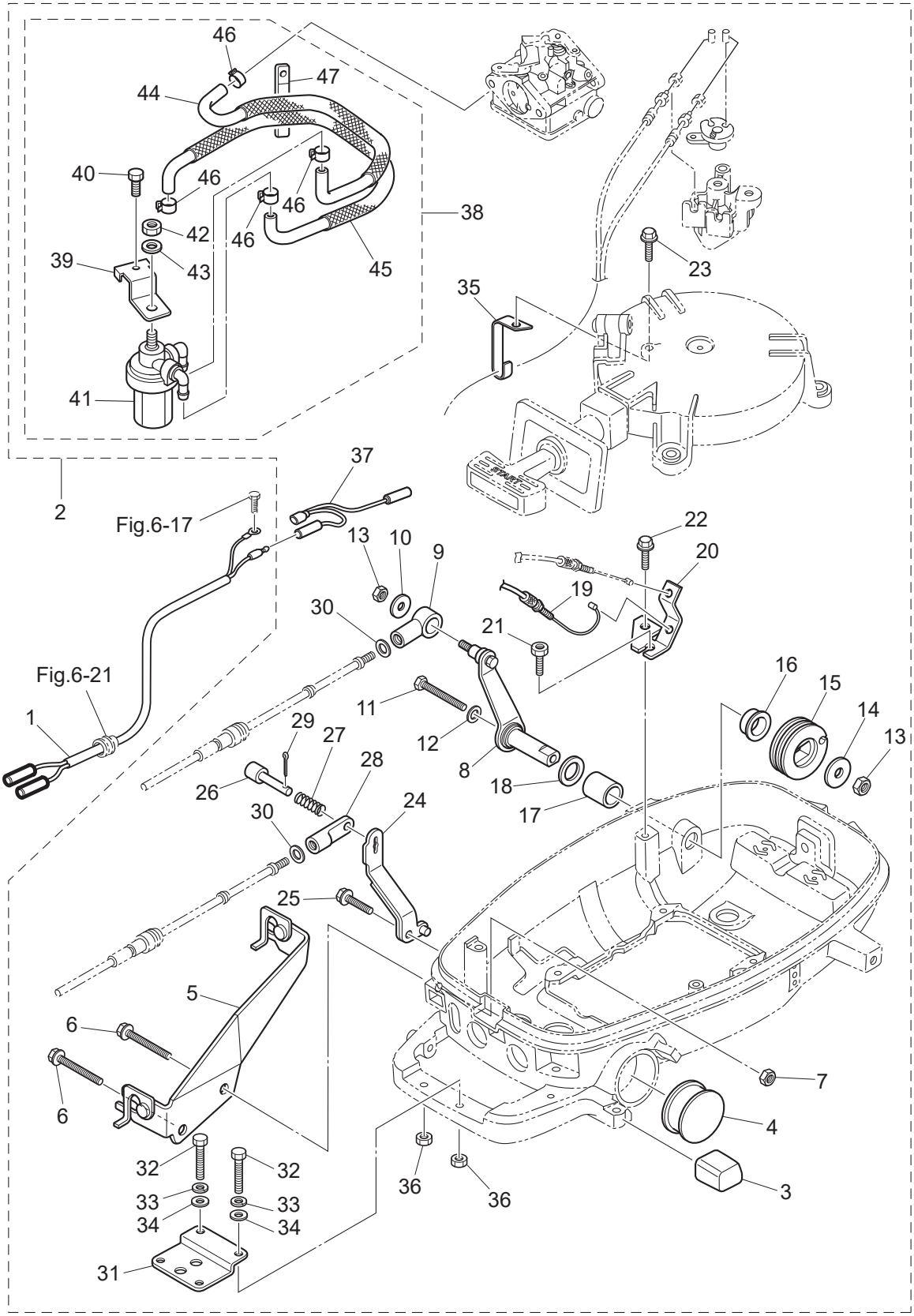

Ref.No. 見出番号		Part No. 部品番号	Description 部　品　名	Q'ty/個数 MFS4D	MFS5D	MFS6D	Remarks 備　考
14-1	1	369-83846-0	REMOTE CONTROL STOP CORD L=2000 ﾘﾓｰﾄｺﾝﾄﾛｰﾙｽﾄｯﾌﾟｺｰﾄﾞ L=2000	1	1	1	
14-1	2	369-83848-0	REMOTE CONTROL STOP CORD L=3200 ﾘﾓｰﾄｺﾝﾄﾛｰﾙｽﾄｯﾌﾟｺｰﾄﾞ L=3200	1	1	1	
14-1	3	369-83853-0	REMOTE CONTROL STOP CORD L=3900 ﾘﾓｰﾄｺﾝﾄﾛｰﾙｽﾄｯﾌﾟｺｰﾄﾞ L=3900	1	1	1	
14-1	4	369-83858-0	REMOTE CONTROL STOP CORD L=5900 ﾘﾓｰﾄｺﾝﾄﾛｰﾙｽﾄｯﾌﾟｺｰﾄﾞ L=5900	1	1	1	
14-2		3GR-83880-0	REMOTE CONTROL FITTING ASSY ﾘﾓｰﾄｺﾝﾄﾛｰﾙﾌｨｯﾃｨﾝｸﾞｱｯｼ	1	1	1	
14-3		3JK-67161-0	* GROMMET 20-29 * ｸﾞﾛﾒｯﾄ	1	1	1	
14-4		3H6-67161-0	* GROMMET 43-23 * ｸﾞﾛﾒｯﾄ 43-23	1	1	1	
14-5		3GR-83820-0	* CABLE CLIP ASSY * ｹｰﾌﾞﾙｸﾘｯﾌﾟｱｯｼ	1	1	1	
14-6		910103-6640	* BOLT * ﾎﾞﾙﾄ	2	2	2	
14-7		930103-0600	* NUT * ﾅｯﾄ	1	1	1	
14-8		3GR-83910-0	* THROTTLE LEVER (REMOTE CONT) * ｽﾛｯﾄﾙﾚﾊﾞｰ (ﾘﾓｰﾄｺﾝﾄﾛｰﾙ)	1	1	1	
14-9		3R0-83715-0	* CABLE JOINT 4.5-40.5 * ｹｰﾌﾞﾙｼﾞｮｲﾝﾄ	1	1	1	
14-10		346-67115-0	* WASHER 6.5-21-1 * ﾜｯｼｬ 6.5-21-1	1	1	1	
14-11		910103-0660	* BOLT * ﾎﾞﾙﾄ	1	1	1	
14-12		941303-0600	* SPRING WASHER * ｽﾌﾟﾘﾝｸﾞﾜｯｼｬ	1	1	1	
14-13		930403-0600	* NYLON NUT 6-P1.0 * ﾅｲﾛﾝﾅｯﾄ 6-P1.0	2	2	2	
14-14		345-05122-1	* WASHER 6.5-23-1.5 * ﾜｯｼｬ 6.5-23-1.5	1	1	1	
14-15		3JD-63611-0	* THROTTLE DRUM * ｽﾛｯﾄﾙﾄﾞﾗﾑ	1	1	1	
14-16		3H6-63510-0	* BUSHING 14-15.8-7 * ﾌﾞｯｼﾝｸﾞ 14-15.8-7	1	1	1	
14-17		369-67105-0	* HOOK LEVER BUSHING * ﾌｯｸﾚﾊﾞｰﾌﾞｯｼﾝｸﾞ	1	1	1	
14-18		338-67147-0	* SEAL RING 13.8-22-3.7 * ｼｰﾙﾘﾝｸﾞ 13.8-22-3.7	1	1	1	
14-19		3GR-83873-0	* THROTTLE WIRE (REMOTE CONTROL) * ｽﾛｯﾄﾙﾜｲﾔ (ﾘﾓｰﾄｺﾝﾄﾛｰﾙ)	1	1	1	
14-20		3GR-63508-0	* THROTTLE WIRE BRACKET * ｽﾛｯﾄﾙﾜｲﾔﾌﾞﾗｹｯﾄ	1	1	1	
14-21		3GR-04317-0	* GROMMET * ｸﾞﾛﾒｯﾄ ｹｰﾌﾞﾙﾀｰﾐﾅﾙ	1	1	1	
14-22		910103-5614	* BOLT * ﾎﾞﾙﾄ	1	1	1	
14-23		3AD-06864-0	* PRE-COATED BOLT 6-25 * ﾌﾟﾚｺｰﾄﾎﾞﾙﾄ 6-25	1	1	1	
14-24		3GR-66129-0	* SHIFT LEVER (REMOTE CONTROL) * ｼﾌﾄﾚﾊﾞｰ (ﾘﾓｰﾄｺﾝﾄﾛｰﾙ)	1	1	1	
14-25		3V1-60108-0	* PRE-COATED BOLT 6-16 * ﾌﾟﾚｺｰﾄﾎﾞﾙﾄ 6-16	1	1	1	
14-26		332-83728-0	* PIN * ﾋﾟﾝ	1	1	1	

Fig. 14 OPTIONAL PARTS (1) ACCESSORIES (REMOTE CONTROL)
オプショナルパーツ（1）アクセサリ（リモートコントロール）

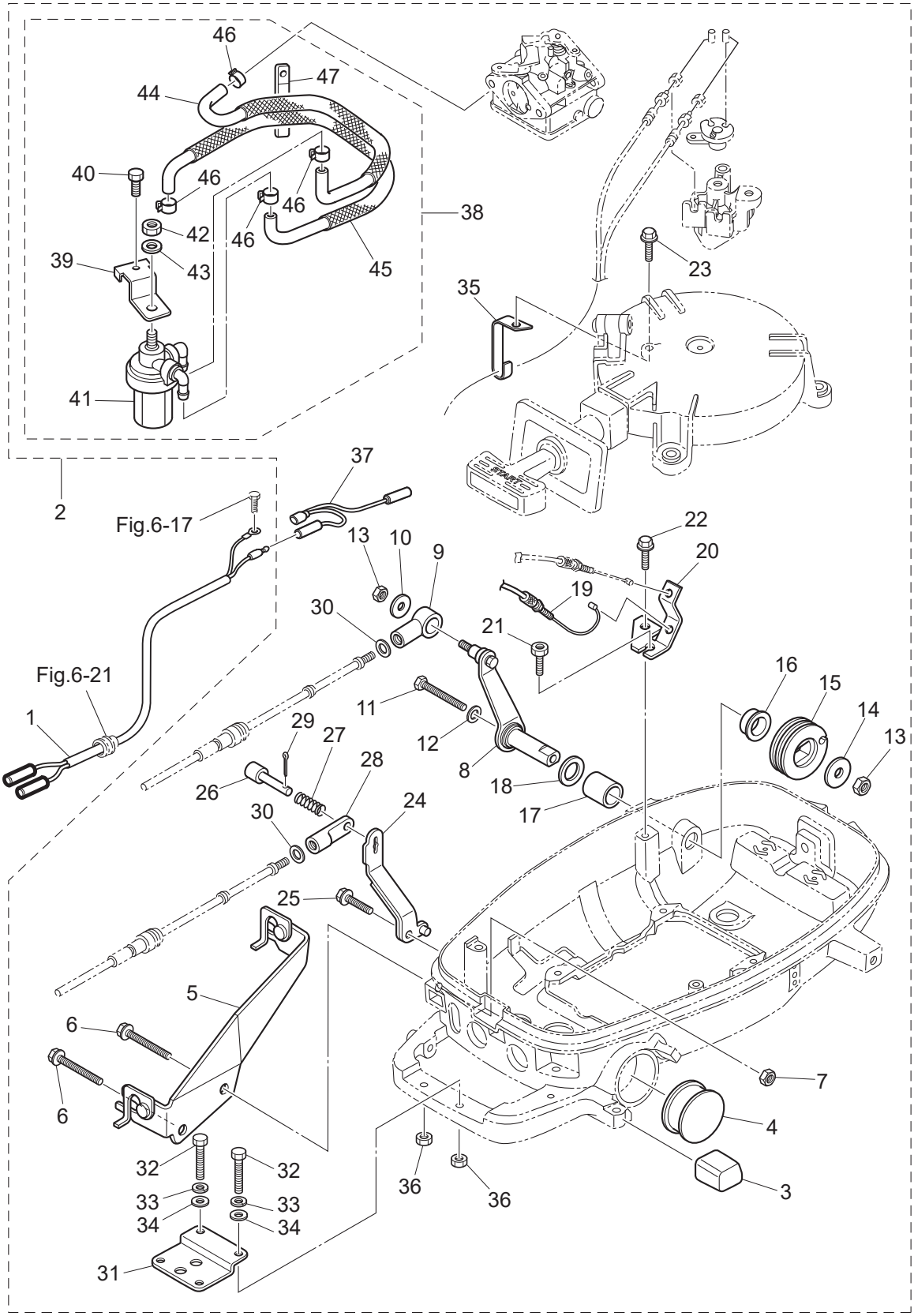

Ref.No. 見出番号		Part No. 部品番号	Description 部　品　名	Q'ty/個数			Remarks 備　　考
				MFS4D	MFS5D	MFS6D	
14-27		332-83729-0	* SPRING * ｽﾌﾟﾘﾝｸﾞ ﾛｯｸﾋﾟﾝ	1	1	1	
14-28		369-83715-1	* CABLE JOINT * ｹｰﾌﾞﾙｼﾞｮｲﾝﾄ	1	1	1	
14-29		951403-0220	* SPRING PIN * ｽﾌﾟﾘﾝｸﾞﾋﾟﾝ	1	1	1	
14-30		332-83725-0	* WASHER 5.5-14-1.2 * ﾜｯｼｬ 5.5-14-1.2	2	2	2	
14-31		369-83830-2	* STEERING HOOK PLATE * ｽﾃｱﾘﾝｸﾞﾌｯｸﾌﾟﾚｰﾄ	1	1	1	
14-32		910103-0830	* BOLT * ﾎﾞﾙﾄ	2	2	2	
14-33		941303-0800	* SPRING WASHER * ｽﾌﾟﾘﾝｸﾞﾜｯｼｬ	2	2	2	
14-34		940103-0800	* WASHER * ﾜｯｼｬ	2	2	2	
14-35		3JK-63505-0	* CABLE HOLDER * ｹｰﾌﾞﾙﾎﾙﾀﾞ	1	1	1	
14-36		930403-0800	* NYLON NUT 8-P1.25 * ﾅｲﾛﾝﾅｯﾄ 8-P1.25	2	2	2	
14-37		3AS-83883-0	* SEPARATE CORD * ｾﾊﾟﾚｰﾄｺｰﾄﾞ	1	1	1	
14-38		3GR-02217-0	* FUEL FILTER KIT * ﾌｭｴﾙﾌｨﾙﾀｷｯﾄ	1	1	1	not use for LPG Model
14-39		3GR-63737-0	** STAY ** ｽﾃｰ	1	1	1	not use for LPG Model
14-40		910103-5610	** BOLT ** ﾎﾞﾙﾄ	1	1	1	not use for LPG Model
14-41		346-02230-0	** FUEL FILTER ASSY ** ﾌｭｴﾙﾌｨﾙﾀｱｯｼ	1	1	1	not use for LPG Model
14-42		930103-0800	** NUT ** ﾅｯﾄ	1	1	1	not use for LPG Model
14-43		940121-0800	** WASHER ** ﾜｯｼｬ	1	1	1	not use for LPG Model
14-44		3LE-02160-0	** FUEL HOSE W/PROTECTOR 25-193-30 ** ﾌｭｴﾙﾎｰｽ W/ﾌﾟﾛﾃｸﾀ 25-193-30	1	1	1	not use for LPG Model
14-45		3JD-02160-0	** FUEL HOSE W/PROTECTOR 25-315-25 ** ﾌｭｴﾙﾎｰｽ W/ﾌﾟﾛﾃｸﾀ 25-315-25	1	1	1	not use for LPG Model
14-46		3GT-35143-0	** CLIP φ9.4 ** ｸﾘｯﾌﾟ φ9.4	4	4	4	not use for LPG Model
14-47		3T4-06972-1	** CLAMP 6.5-87P ** ｸﾗﾝﾌﾟ 6.5-87P	1	1	1	not use for LPG Model

Fig. 15 COMPONENT PARTS OF REMOTE CONTROL
リモコンボックス構成部品

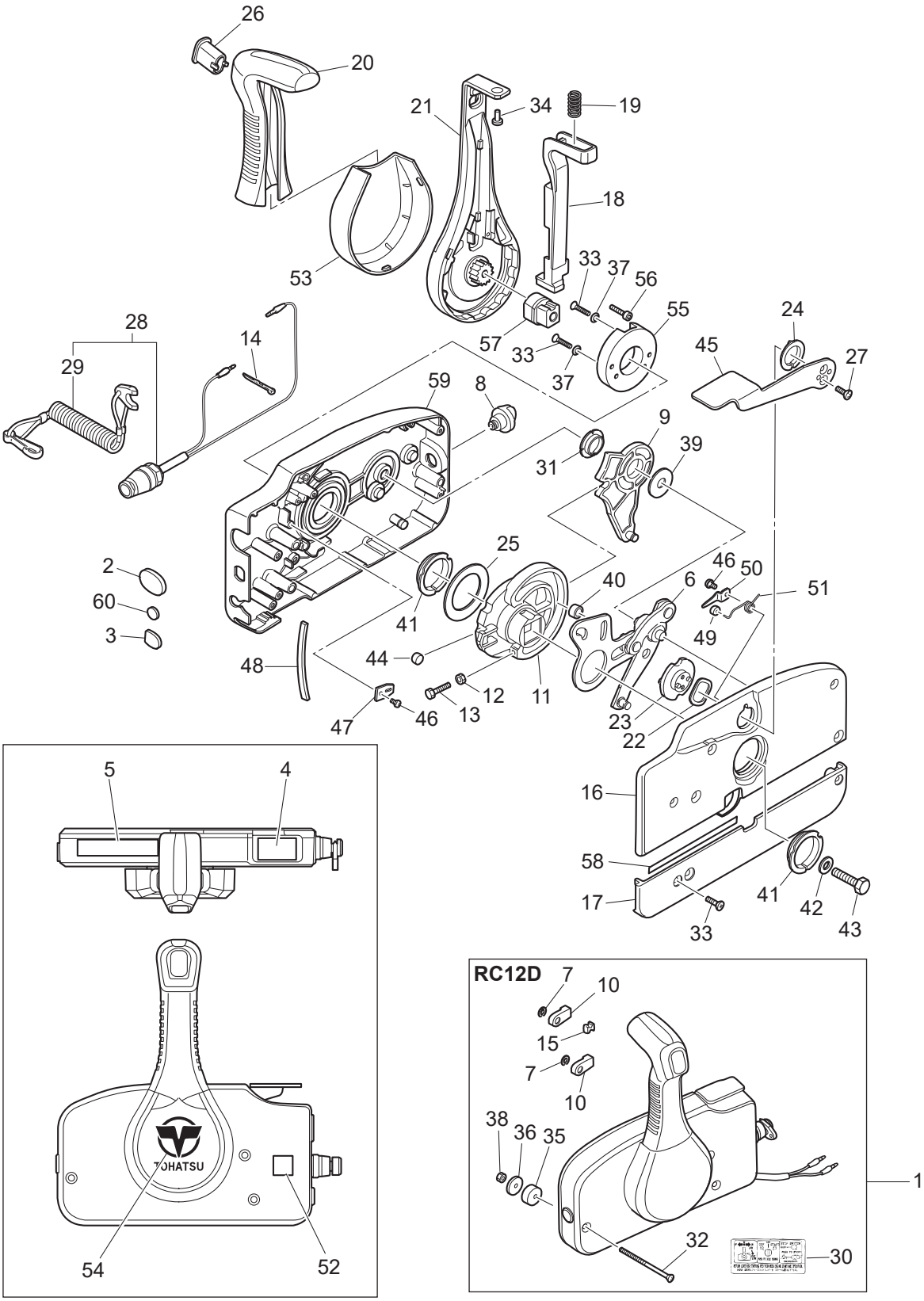

Ref.No. 見出番号	Part No. 部品番号	Description 部　品　名	Q'ty/個数			Remarks 備　　考
			MFS4D	MFS5D	MFS6D	
15-1	3U2B84360-1	REMOTE CONTROL HEAD ASSY (RC12D) ﾘﾓｰﾄｺﾝﾄﾛｰﾙﾍｯﾄﾞｱｯｼ (RC12D)	1	1	1	
15-2	3U2-84416-0	* GROMMET * ｸﾞﾛﾒｯﾄ	1	1	1	
15-3	353-84321-0	* GROMMET * ｸﾞﾛﾒｯﾄ	1	1	1	
15-4	3U2-84331-0	* DECAL (LEVER) * ﾃﾞｶｰﾙ (ﾚﾊﾞｰ)	1	1	1	
15-5	3U2-84336-1	* SHIFT POSITION DECAL * ｼﾌﾄﾎﾟｼﾞｼｮﾝﾃﾞｶｰﾙ	1	1	1	
15-6	3A3-84365-1	* THROTTLE ARM * ｽﾛｯﾄﾙｱｰﾑ	1	1	1	
15-7	945303-0600	* E-RING d=6 * Eﾘﾝｸﾞ d=6	2	2	2	
15-8	3U2-84414-0	* GROMMET * ｸﾞﾛﾒｯﾄ	1	1	1	
15-9	3A3-84381-0	* SHIFT GEAR ASSY * ｼﾌﾄｷﾞﾔｱｯｼ	1	1	1	
15-10	3A3-83314-2	* CABLE TERMINAL * ｹｰﾌﾞﾙﾀｰﾐﾅﾙ	2	2	2	
15-11	3A3-84364-2	* DRIVE GEAR * ﾄﾞﾗｲﾌﾞｷﾞﾔ	1	1	1	
15-12	930103-0500	* NUT * ﾅｯﾄ	1	1	1	
15-13	910103-0525	* BOLT * ﾎﾞﾙﾄ	1	1	1	
15-14	3U2-84398-0	* BAND * ﾊﾞﾝﾄﾞ	3	3	3	
15-15	3A3-84376-0	* GROMMET * ｸﾞﾛﾒｯﾄ	1	1	1	
15-16	3U2B84441-0	* REAR HOUSING * ﾘﾔﾊｳｼﾞﾝｸﾞ	1	1	1	
15-17	3U2B84366-0	* REAR PANEL * ﾘﾔﾊﾟﾈﾙ	1	1	1	
15-18	3U2-84401-0	* NEUTRAL LOCK ARM * ﾆｭｰﾄﾗﾙﾛｯｸｱｰﾑ	1	1	1	
15-19	3A3-84403-0	* NEUTRAL LOCK SPRING * ﾆｭｰﾄﾗﾙﾛｯｸｽﾌﾟﾘﾝｸﾞ	1	1	1	
15-20	3U2-84404-0	* GRIP * ｸﾞﾘｯﾌﾟ	1	1	1	
15-21	3U2-84343-0	* CONTROL LEVER * ｺﾝﾄﾛｰﾙﾚﾊﾞｰ	1	1	1	
15-22	3A3-84368-0	* WAVE WASHER * ｳｪｰﾌﾞﾜｯｼｬ	1	1	1	
15-23	3A3-84391-0	* FREE THROTTLE DRUM * ﾌﾘｰｽﾛｯﾄﾙﾄﾞﾗﾑ	1	1	1	
15-24	3A3-84435-0	* BUSHING * ﾌﾞｯｼﾝｸﾞ D	1	1	1	
15-25	3A3-84422-0	* THRUST PLATE * ｽﾗｽﾄﾌﾟﾚｰﾄ	1	1	1	
15-26	3U2-84452-0	* TILT SWITCH PLUG * ﾁﾙﾄｽｲｯﾁﾌﾟﾗｸﾞ	1	1	1	
15-27	921603-0512	* SCREW * ｽｸﾘｭ	2	2	2	
15-28	3A3-06830-0	* STOP SWITCH ASSY * ｽﾄｯﾌﾟｽｲｯﾁｱｯｼ	1	1	1	
15-29	353-06821-0	** STOP SWITCH LANYARD ASSY ** ｽﾄｯﾌﾟｽｲｯﾁﾗﾝﾔｰﾄﾞｱｯｼ	1	1	1	

Fig. 15 COMPONENT PARTS OF REMOTE CONTROL
リモコンボックス構成部品

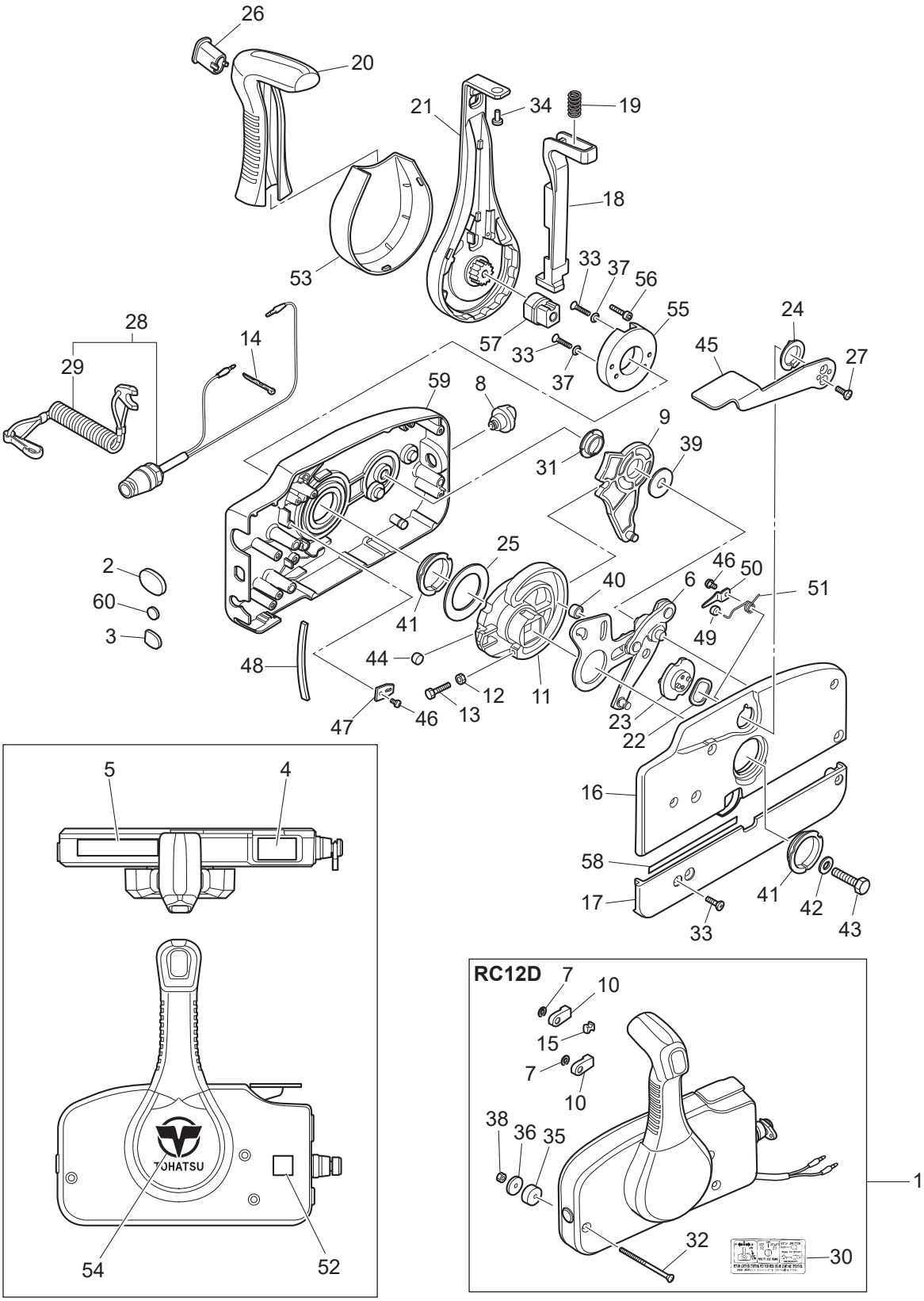

Ref.No. 見出番号	Part No. 部品番号	Description 部　品　名	Q'ty/個数 MFS4D	MFS5D	MFS6D	Remarks 備　考
15-30	3U2-84339-1	* INSTRUCTION DECAL * ｲﾝｽﾄﾗｸｼｮﾝﾃﾞｶｰﾙ	1	1	1	
15-31	3A3-84432-0	* BUSHING * ﾌﾞｯｼﾝｸﾞ B	1	1	1	
15-32	3U2-84375-0	* SCREW * ｽｸﾘｭ	3	3	3	
15-33	3VK-84375-0	* SCREW * ｽｸﾘｭ	7	7	7	
15-34	3VL-84375-0	* SCREW * ｽｸﾘｭ	1	1	1	
15-35	3A3-84374-0	* SPACER * ｽﾍﾟｰｻ	3	3	3	
15-36	353-84371-0	* WASHER * ﾜｯｼｬ ﾘﾓｺﾝﾎﾞｯｸｽ	3	3	3	
15-37	3U2-84371-0	* WASHER * ﾜｯｼｬ	2	2	2	
15-38	930103-0600	* NUT * ﾅｯﾄ	3	3	3	
15-39	3A3-84383-0	* WASHER * ﾜｯｼｬ	1	1	1	
15-40	3A3-84421-0	* ROLLER * ﾛｰﾗ	1	1	1	
15-41	3U2-84431-0	* BUSHING * ﾌﾞｯｼﾝｸﾞ	2	2	2	
15-42	940103-0800	* WASHER * ﾜｯｼｬ	1	1	1	
15-43	3U2-84442-0	* BOLT * ﾎﾞﾙﾄ	1	1	1	
15-44	353-84388-0	* DETENT ROLLER * ﾃﾞﾃﾝﾄﾛｰﾗ	1	1	1	
15-45	3U2B84312-0	* FREE THROTTLE LEVER * ﾌﾘｰｽﾛｯﾄﾙﾚﾊﾞｰ	1	1	1	
15-46	921503-0406	* SCREW * ｽｸﾘｭ	3	3	3	
15-47	3A3-84423-0	* DETENT RETAINER * ﾃﾞﾃﾝﾄﾘﾃｰﾅ	1	1	1	
15-48	3A3-84307-0	* DETENT SPRING * ﾃﾞﾃﾝﾄｽﾌﾟﾘﾝｸﾞ	6	6	6	
15-49	3A3-84424-0	* FREE THROTTLE ROLLER * ﾌﾘｰｽﾛｯﾄﾙﾛｰﾗ	1	1	1	
15-50	3A3-84426-0	* ROLLER RETAINER * ﾛｰﾗﾘﾃｰﾅ	1	1	1	
15-51	3A3-84425-0	* FREE THROTTLE SPRING * ﾌﾘｰｽﾛｯﾄﾙｽﾌﾟﾘﾝｸﾞ	1	1	1	
15-52	3U2-72200-0	* STOP SWITCH DECAL * ｽﾄｯﾌﾟｽｲｯﾁﾃﾞｶｰﾙ	2	2	2	
15-53	3VK-63107-0	* COVER * ｶﾊﾞｰ	1	1	1	
15-54	3U2-84334-0	* REMOTE CONTROL LOGO DECAL * ﾘﾓｰﾄｺﾝﾄﾛｰﾙﾛｺﾞﾃﾞｶｰﾙ	1	1	1	
15-55	3U2-63506-0	* HOLDER * ﾎﾙﾀﾞ	1	1	1	
15-56	3U2-84917-0	* BOLT * ﾎﾞﾙﾄ	1	1	1	
15-57	3U2-77367-0	* JOINT * ｼﾞｮｲﾝﾄ	1	1	1	
15-58	3U2-72187-0	* CAUTION DECAL (SIGP) * ｺｰｼｮﾝﾃﾞｶｰﾙ (SIGP)	1	1	1	

Fig. 15 COMPONENT PARTS OF REMOTE CONTROL
リモコンボックス構成部品

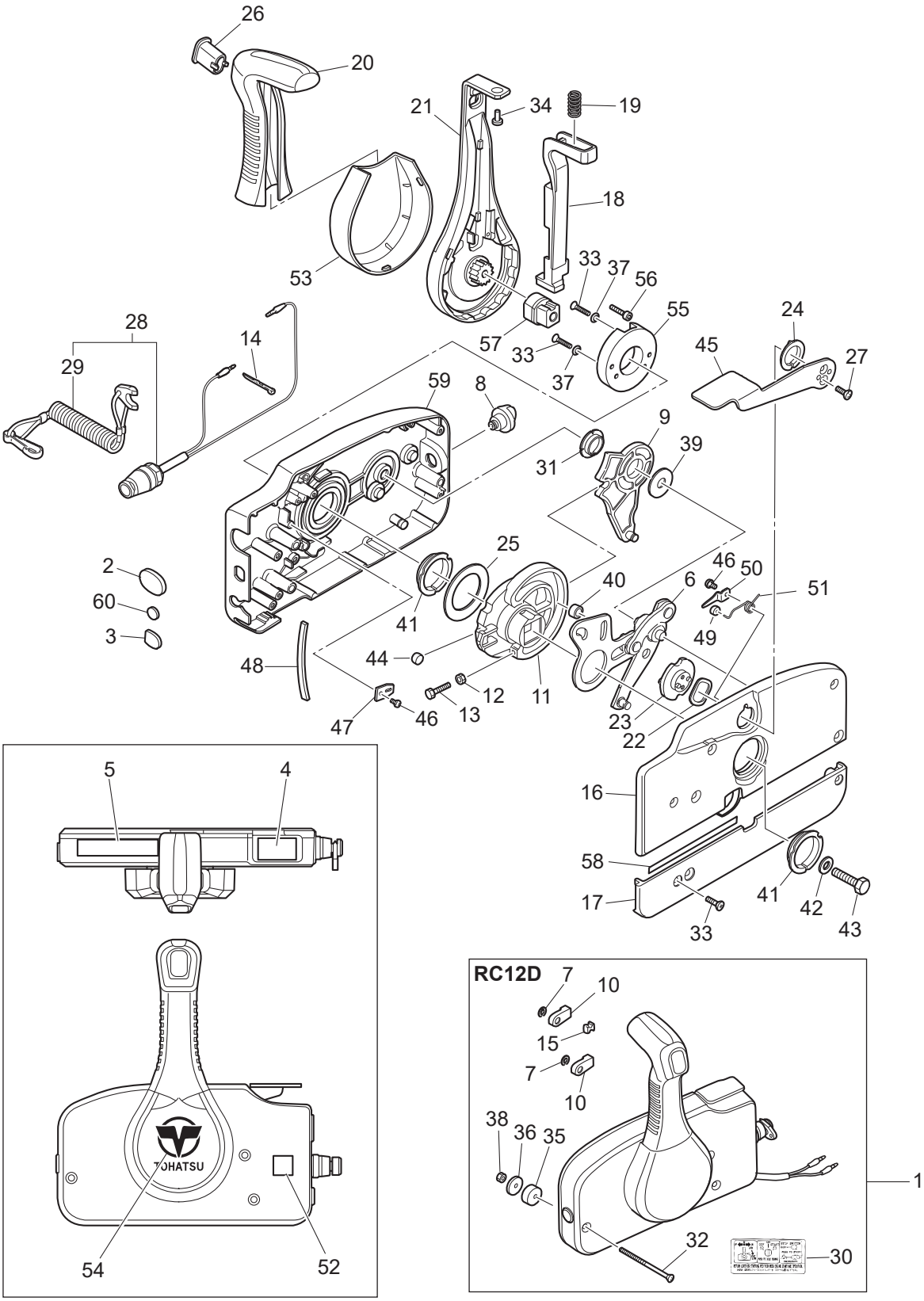

Ref.No. 見出番号		Part No. 部品番号	Description 部　品　名	Q'ty/個数			Remarks 備　　考
				MFS4D	MFS5D	MFS6D	
15-59		3U2B84440-0	* FRONT HOUSING * ﾌﾛﾝﾄﾊｳｼﾞﾝｸﾞ	1	1	1	
15-60		369-84418-0	* GROMMET * ｸﾞﾛﾒｯﾄ E	1	1	1	

Fig. 16 OPTIONAL PARTS (2) ACCESSORIES
オプショナルパーツ（2）アクセサリ

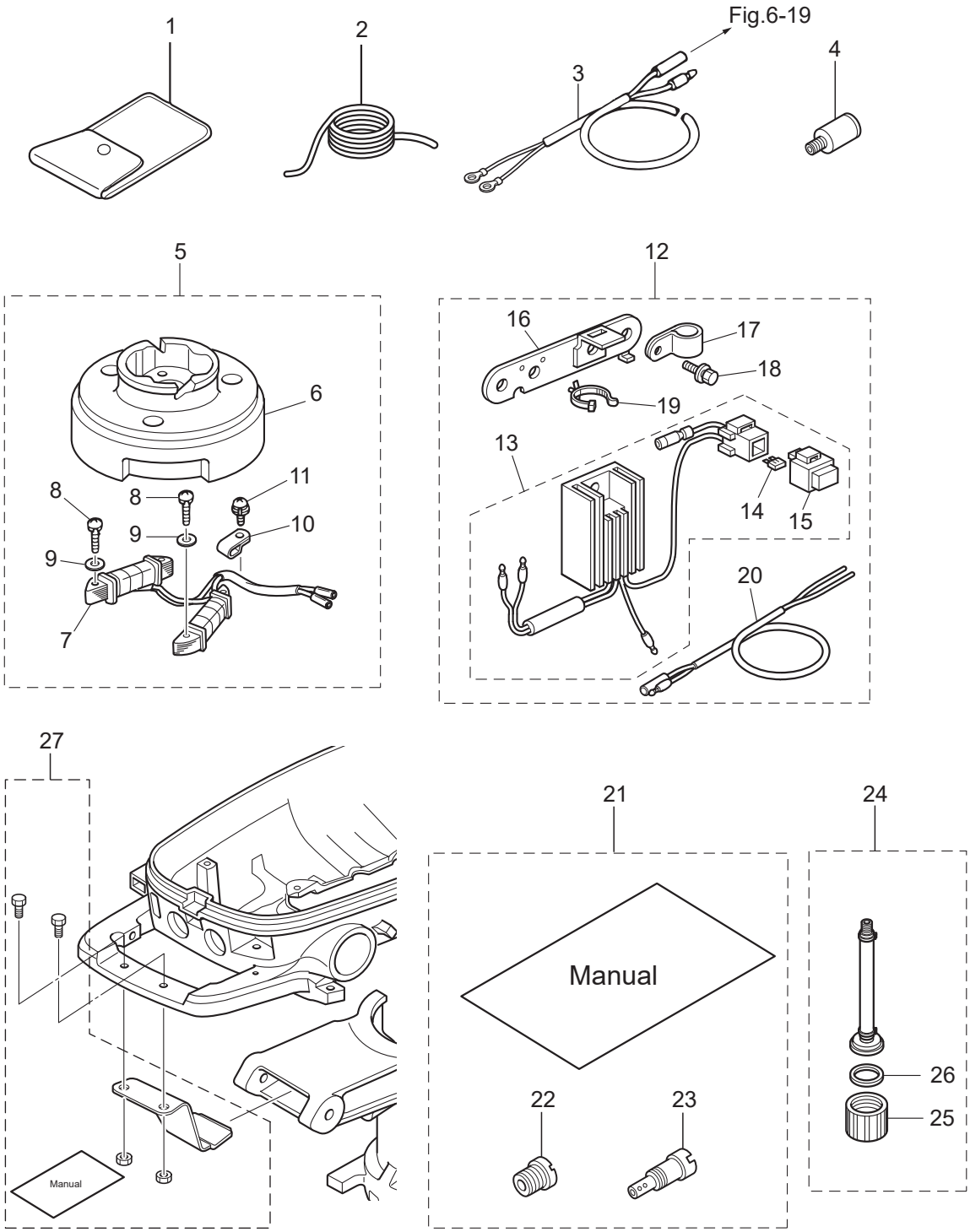

Ref.No. 見出番号		Part No. 部品番号	Description 部　品　名	Q'ty/個数			Remarks 備　　考
				MFS4D	MFS5D	MFS6D	
16-1		3BJ-72100-1	TOOL KIT ﾂｰﾙｷｯﾄ	1	1	1	
16-2		312-72201-0	SAFETY ROPE φ4-1000 ｾｰﾌﾃｨﾛｰﾌﾟ φ4-1000	1	1	1	
16-3		399-76130-0	BATTERY CABLE L=1716 ﾊﾞｯﾃﾘｹｰﾌﾞﾙ L=1716			1	for Sail Pro
16-4		336-60007-0	FLUSHING PLUG ﾌﾗｯｼﾝｸﾞﾌﾟﾗｸﾞ	1	1	1	
16-5		3GR-06128-0	ALTERNATOR KIT ｵﾙﾀﾈｰﾀｷｯﾄ	1	1	1	12V60W
16-6		3AS-06001-0	* FLYWHEEL * ﾌﾗｲﾎｲｰﾙ MF54 (ﾏｰｸ50)	1	1	1	MFS54 Mark 50 use Alternator
16-7		3GR-06023-0	* ALTERNATOR ASSY * ｵﾙﾀﾈｰﾀｱｯｼ	1	1	1	
16-8		921503-0525	* SCREW * ｽｸﾘｭ	4	4	4	
16-9		940103-0500	* WASHER * ﾜｯｼｬ	4	4	4	
16-10		369-06915-0	* CLAMP 4.2-3-8 * ｸﾗﾝﾌﾟ 4.2-3-8	1	1	1	
16-11		921521-6408	* SCREW * ｽｸﾘｭ	1	1	1	
16-12		3GR-76160-0	RECTIFIER KIT ﾚｸﾁﾌｧｲﾔｷｯﾄ	1	1	1	use Alternator Kit
16-13		3GR-76060-0	* RECTIFIER COMPLETE * ﾚｸﾁﾌｧｲﾔｺﾝﾌﾟﾘｰﾄ	1	1	1	
16-14		3GR-76246-0	** FUSE 10A ** ﾋｭｰｽﾞ 10A	2	2	2	
16-15		1E0-34093-0	** CAP (Y) ** ｷｬｯﾌﾟ ﾋｭｰｽﾞﾎﾞｯｸｽ (Y)	1	1	1	
16-16		3GR-06900-0	* ELECTRIC BRACKET ASSY * ｴﾚｸﾄﾘｯｸﾌﾞﾗｹｯﾄｱｯｼ	1	1	1	
16-17		345-06915-0	* CLAMP 6.5-14L * ｸﾗﾝﾌﾟ 6.5-14L	1	1	1	
16-18		910103-5614	* BOLT * ﾎﾞﾙﾄ	2	2	2	
16-19		3BJ-84398-0	* BAND 135 * ﾊﾞﾝﾄﾞ ﾘｰﾄﾞﾜｲﾔ 135	1	1	1	
16-20		369-76161-0	* EXTENSION CORD * ｴｸｽﾃﾝｼｮﾝｺｰﾄﾞ	1	1	1	
16-21	1	3JD-10230-0	ALTITUDE ADJUSTMENT KIT 高地補正ｷｯﾄ	1			4ps High Altitude
16-21	2	3GR-10230-0	ALTITUDE ADJUSTMENT KIT 高地補正ｷｯﾄ		1		5ps High Altitude
16-21	3	3JE-10230-0	ALTITUDE ADJUSTMENT KIT 高地補正ｷｯﾄ			1	6ps High Altitude
16-22	1	3H9-03251-0	* MAIN JET (#60) * ﾒｲﾝｼﾞｪｯﾄ (#60)	1			4ps High Altitude
16-22	2	3R1-03251-0	* MAIN JET (#65) * ﾒｲﾝｼﾞｪｯﾄ (#65)		1		5ps High Altitude
16-22	3	3AU-04468-0	* MAIN JET (#68) * ﾒｲﾝｼﾞｪｯﾄ (#68)			1	6ps High Altitude
16-23		3R6-03254-0	* SLOW JET (#35) * ｽﾛｰｼﾞｪｯﾄ (#35)	1	1	1	High Altitude
16-24		3GR-72406-0	FLUSHING ATTACHMENT ASSY ﾌﾗｯｼﾝｸﾞｱﾀｯﾁﾒﾝﾄｱｯｼ	1	1	1	
16-25		3GR-70212-0	* JOINT * ｼﾞｮｲﾝﾄ	1	1	1	

Fig. 16 OPTIONAL PARTS (2) ACCESSORIES
オプショナルパーツ（2）アクセサリ

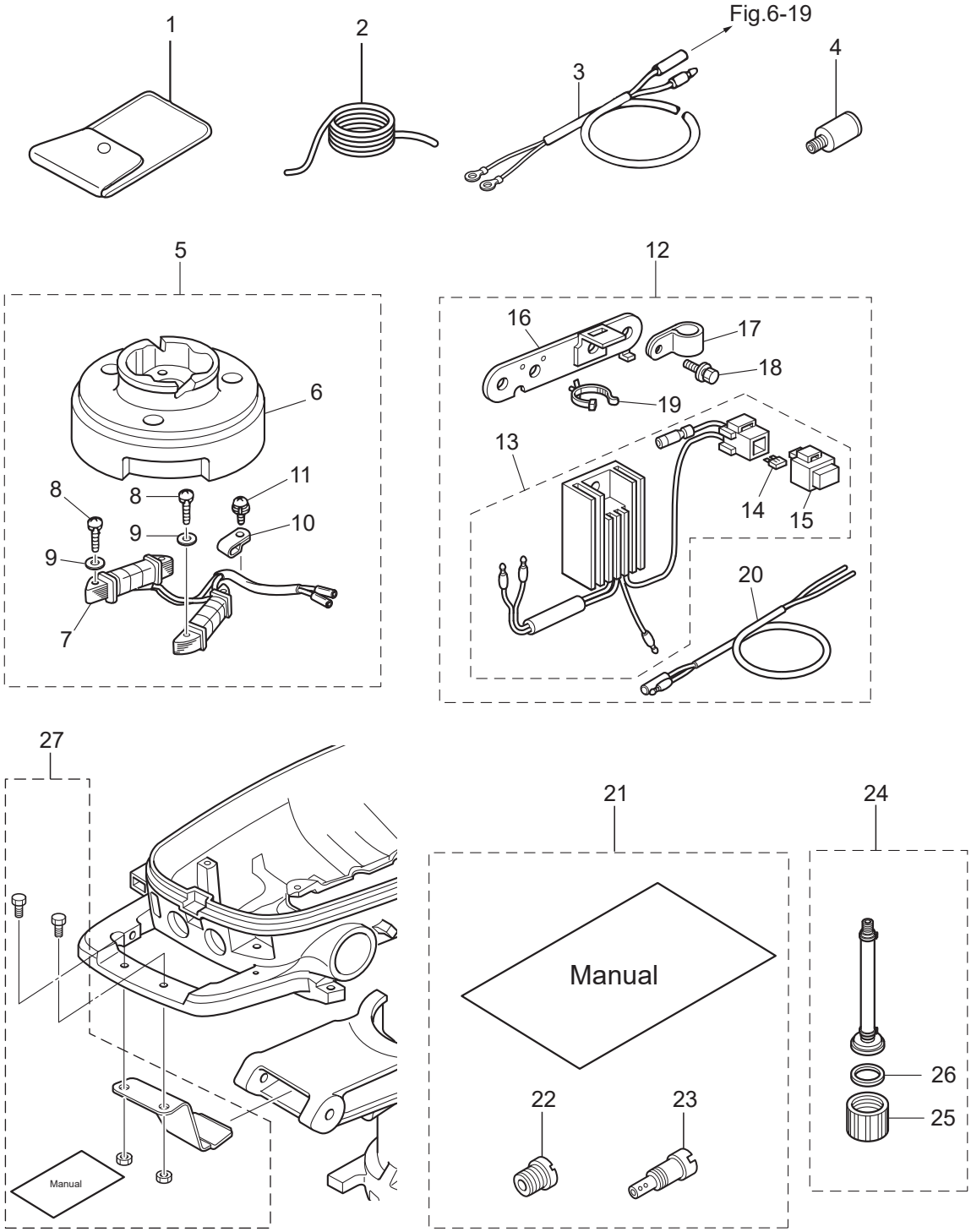

Ref.No. 見出番号		Part No. 部品番号	Description 部　品　名	Q'ty/個数			Remarks 備　　考
				MFS4D	MFS5D	MFS6D	
16-26		3T1-67147-0	＊SEAL RING ＊ｼｰﾙﾘﾝｸﾞ	1	1	1	
16-27		3GR-62500-3	STEERING LOCK KIT ｽﾃｱﾘﾝｸﾞﾛｯｸｷｯﾄ	1	1	1	

Fig. 17 ASSEMBLY・KIT PARTS
アッセンブリ・キットパーツ

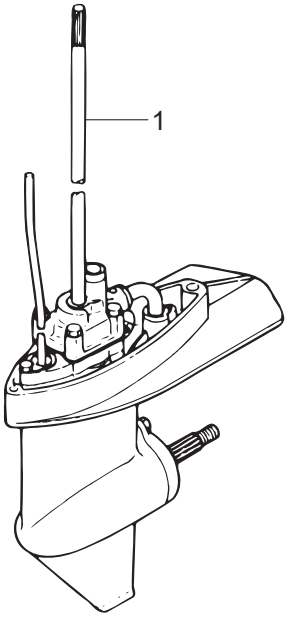

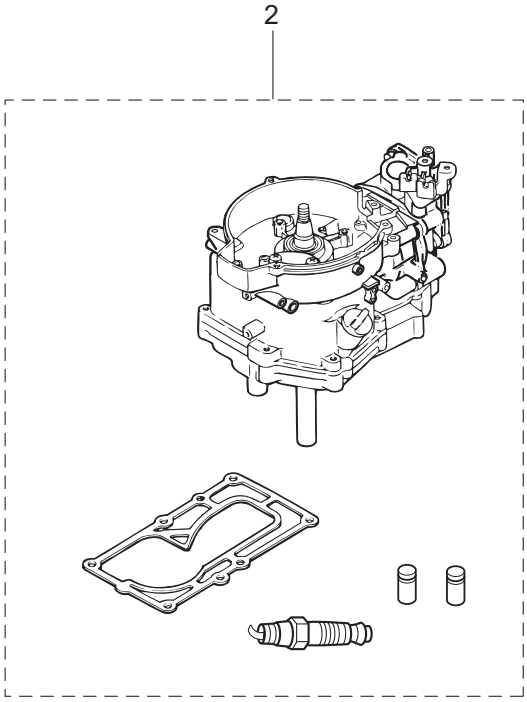

POWER HEAD GASKET SET
パワーヘッドガスケットセット — 3

EXTENSION HOUSING KIT(UL)
エクステンションハウジングキット(UL) — 9

WATER PUMP REPAIR KIT
ウォータポンプリペアキット — 4

WATER PUMP KIT (CHROME PLATED)
ウォータポンプキット（クロムメッキ） — 5

LOWER UNIT GASKET SET
ロワユニットガスケットセット — 6

CARBURETOR REPAIR KIT
キャブレタリペアキット — 7

MAINTENANCE KIT
メンテナンスキット — 8

Ref.No. 見出番号		Part No. 部品番号	Description 部　品　名	Q'ty/個数 MFS4D	MFS5D	MFS6D	Remarks 備　考
17-1	1	3GRQ87301-5	LOWER UNIT ASSY (S) ﾛﾜﾕﾆｯﾄｱｯｼ (S)	1	1	1	for Transom"S"
17-1	2	3GRQ87302-5	LOWER UNIT ASSY (L) ﾛﾜﾕﾆｯﾄｱｯｼ (L)	1	1	1	for Transom"L"
17-1	3	3LEQ87302-5	LOWER UNIT ASSY (L) ﾛﾜﾕﾆｯﾄｱｯｼ (L)			1	for Transom"L" Sail Pro
17-1	4	3GRQ87304-5	LOWER UNIT ASSY (UL) ﾛﾜﾕﾆｯﾄｱｯｼ (UL)			1	for Transom"UL"
17-1	5	3LKQ87304-5	LOWER UNIT ASSY (UL) ﾛﾜﾕﾆｯﾄｱｯｼ (UL)			1	for Transom"UL" Sail Pro
17-1	6	3GRW87301-5	LOWER UNIT ASSY (S) ﾛﾜﾕﾆｯﾄｱｯｼ (S)			1	for Transom"S" for White Model
17-1	7	3GRW87302-5	LOWER UNIT ASSY (L) ﾛﾜﾕﾆｯﾄｱｯｼ (L)			1	for Transom"L" for White Model
17-1	8	3LEW87302-5	LOWER UNIT ASSY (L) ﾛﾜﾕﾆｯﾄｱｯｼ (L)			1	for Transom"L"Sail Pro for White Model
17-1	9	3LKW87304-5	LOWER UNIT ASSY (UL) ﾛﾜﾕﾆｯﾄｱｯｼ (UL)			1	for Transom"UL"Sail Pro for White Model
17-2	1	3GRB87090-8	ENGINE SHORT BLOCK KIT ｴﾝｼﾞﾝｼｮｰﾄﾌﾞﾛｯｸｷｯﾄ	1	1	1	
17-3	1	3AS-87121-2	POWER HEAD GASKET SET ﾊﾟﾜｰﾍｯﾄﾞｶﾞｽｹｯﾄｾｯﾄ	1	1	1	
17-3	2	3H6-01005-1	* CYLINDER HEAD GASKET * ｼﾘﾝﾀﾞｰﾍｯﾄﾞｶﾞｽｹｯﾄ	1	1	1	
17-3	3	3H6-02306-0	* EXHAUST COVER GASKET * ｴｷｿﾞｰｽﾄｶﾊﾞｰｶﾞｽｹｯﾄ	1	1	1	
17-3	4	3H6-01024-0	* CYLINDER HEAD COVER GASKET * ｼﾘﾝﾀﾞｰﾍｯﾄﾞｶﾊﾞｰｶﾞｽｹｯﾄ	1	1	1	
17-3	5	346-01032-0	* THERMOSTAT CAP GASKET * ｻｰﾓｽﾀｯﾄｷｬｯﾌﾟｶﾞｽｹｯﾄ	1	1	1	
17-3	6	3AS-07432-0	* GASKET * ｶﾞｽｹｯﾄ ﾌﾞﾘｰｻﾞﾁｬﾝﾊﾞｶﾊﾞｰ	1	1	1	Breather Chamber Cover
17-3	7	3H6-07422-0	* O-RING 2.6-18.7 * Oﾘﾝｸﾞ 2.6-18.7	1	1	1	Filler Cap Fuel Pump
17-3	8	3AB-00121-0	* OIL SEAL 20-35-7 * ｵｲﾙｼｰﾙ 20-35-7	1	1	1	Upper
17-3	9	3H6-03293-0	* O-RING * Oﾘﾝｸﾞ ﾄﾞﾚﾝｽｸﾘｭ	1	1	1	Carburetor
17-3	10	3H6-02011-0	* CARBURETOR GASKET * ｷｬﾌﾞﾚﾀｶﾞｽｹｯﾄ	2	2	2	
17-3	11	3H6-02104-0	* INTAKE MANIFOLD GASKET 2-33.5 * ｲﾝﾃｰｸﾏﾆﾎｰﾙﾄﾞｶﾞｽｹｯﾄ 2-33.5	1	1	1	Intake Maniford
17-3	12	3GR-00122-0	* OIL SEAL 25-40-8 * ｵｲﾙｼｰﾙ 25-40-8	1	1	1	Lower
17-3	13	3H6-07402-0	* OILPAN GASKET * ｵｲﾙﾊﾟﾝｶﾞｽｹｯﾄ	1	1	1	
17-3	14	3H6-02305-0	* EXHAUST COVER GASKET * ｴｷｿﾞｰｽﾄｶﾊﾞｰｶﾞｽｹｯﾄ	1	1	1	
17-3	15	3R1-07605-0	* O-RING φ3.1 * Oﾘﾝｸﾞ φ3.1	1	1	1	Oil Pump Cover
17-3	16	345-66021-0	* O-RING 1.9-6.8 * Oﾘﾝｸﾞ 1.9-6.8	1	1	1	Plunger
17-3	17	3GR-01215-0	* OIL SEAL 10.1-25-7 * ｵｲﾙｼｰﾙ 10.1-25-7	2	2	2	Crankcase Head

Fig. 17 **ASSEMBLY・KIT PARTS**
アッセンブリ・キットパーツ

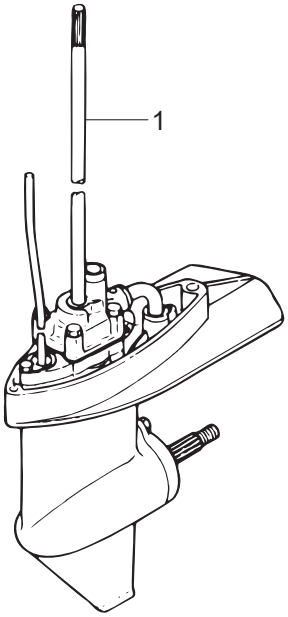

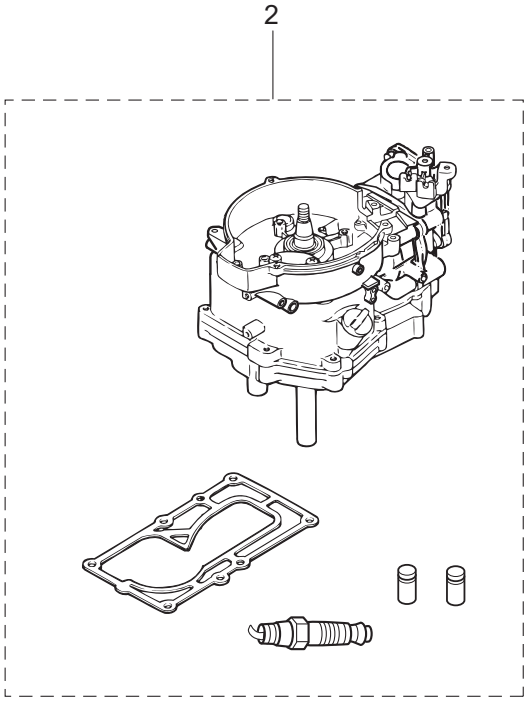

POWER HEAD GASKET SET
パワーヘッドガスケットセット — 3

WATER PUMP REPAIR KIT
ウォータポンプリペアキット — 4

WATER PUMP KIT (CHROME PLATED)
ウォータポンプキット（クロムメッキ） — 5

LOWER UNIT GASKET SET
ロワユニットガスケットセット — 6

CARBURETOR REPAIR KIT
キャブレタリペアキット — 7

MAINTENANCE KIT
メンテナンスキット — 8

EXTENSION HOUSING KIT(UL)
エクステンションハウジングキット(UL) — 9

Ref.No. 見出番号		Part No. 部品番号	Description 部　品　名	Q'ty/個数 MFS4D	MFS5D	MFS6D	Remarks 備　考
17-3	18	3GR-01214-0	* CRANKCASE HEAD GASKET * ｸﾗﾝｸｹｰｽﾍｯﾄﾞｶﾞｽｹｯﾄ	1	1	1	
17-3	19	3H6-61012-0	* DRIVE SHAFT HOUSING GASKET * ﾄﾞﾗｲﾌﾞｼｬﾌﾄﾊｳｼﾞﾝｸﾞｶﾞｽｹｯﾄ	1	1	1	
17-4	1	369-87322-2	WATER PUMP REPAIR KIT ｳｫｰﾀﾎﾟﾝﾌﾟﾘﾍﾟｱｷｯﾄ	1	1	1	
17-4	2	369-65018-1	* PUMP CASE GASKET * ﾎﾟﾝﾌﾟｹｰｽｶﾞｽｹｯﾄ	1	1	1	
17-4	3	369-65025-0	* WATER PUMP GUIDE PLATE * ｳｫｰﾀﾎﾟﾝﾌﾟｶﾞｲﾄﾞﾌﾟﾚｰﾄ	1	1	1	
17-4	4	369-65029-0	* GUIDE PLATE GASKET * ｶﾞｲﾄﾞﾌﾟﾚｰﾄｶﾞｽｹｯﾄ	1	1	1	
17-4	5	369-65020-0	* PUMP CASE GASKET (LOWER) * ﾎﾟﾝﾌﾟｹｰｽｶﾞｽｹｯﾄ (ﾛﾜ)	1	1	1	
17-4	6	9161E3-0645	* BOLT * ﾎﾞﾙﾄ	4	4	4	
17-4	7	940103-0600	* WASHER * ﾜｯｼｬ	4	4	4	
17-4	8	369-65022-0	* KEY φ2-11 * キー ﾎﾟﾝﾌﾟｲﾝﾍﾟﾗ φ2-11	1	1	1	
17-4	9	369-65011-0	* PUMP CASE LINER * ﾎﾟﾝﾌﾟｹｰｽﾗｲﾅ	1	1	1	
17-4	10	369-65021-1	* WATER PUMP IMPELLER * ｳｫｰﾀﾎﾟﾝﾌﾟｲﾝﾍﾟﾗ	1	1	1	
17-5	1	369-65231-1	WATER PUMP KIT (CHROME PLATED) ｳｫｰﾀﾎﾟﾝﾌﾟｷｯﾄ (ｸﾛﾑﾒｯｷ)	1	1	1	
17-5	2	369-65021-1	* WATER PUMP IMPELLER * ｳｫｰﾀﾎﾟﾝﾌﾟｲﾝﾍﾟﾗ	1	1	1	
17-5	3	369-65238-0	* PUMP CASE LINER * ﾎﾟﾝﾌﾟｹｰｽﾗｲﾅ ｸﾛﾑﾒｯｷ	1	1	1	Chrome Plated
17-5	4	369-65239-0	* WATER PUMP GUIDE PLATE * ｳｫｰﾀﾎﾟﾝﾌﾟｶﾞｲﾄﾞﾌﾟﾚｰﾄ ｸﾛﾑﾒｯｷ	1	1	1	Chrome Plated
17-5	5	369-65018-1	* PUMP CASE GASKET * ﾎﾟﾝﾌﾟｹｰｽｶﾞｽｹｯﾄ	1	1	1	
17-5	6	369-65029-0	* GUIDE PLATE GASKET * ｶﾞｲﾄﾞﾌﾟﾚｰﾄｶﾞｽｹｯﾄ	1	1	1	
17-6	1	369-87321-2	LOWER UNIT GASKET SET ﾛﾜﾕﾆｯﾄｶﾞｽｹｯﾄｾｯﾄ	1	1	1	
17-6	2	332-60006-1	* GASKET 8.1-15-1 * ｶﾞｽｹｯﾄ	2	2	2	
17-6	3	369-60111-0	* OIL SEAL 15-28-10 * ｵｲﾙｼｰﾙ 15-28-10	1	1	1	Propeller Shaft
17-6	4	345-65015-0	* O-RING 3.2-47 * Oﾘﾝｸﾞ 3.2-47	1	1	1	Propeller Shaft Housing
17-6	5	369-65018-1	* PUMP CASE GASKET * ﾎﾟﾝﾌﾟｹｰｽｶﾞｽｹｯﾄ	1	1	1	
17-6	6	369-65029-0	* GUIDE PLATE GASKET * ｶﾞｲﾄﾞﾌﾟﾚｰﾄｶﾞｽｹｯﾄ	1	1	1	
17-6	7	369-60223-0	* OIL SEAL 10-24-8 * ｵｲﾙｼｰﾙ 10-24-8	1	1	1	Pump Case Lower
17-6	8	369-65020-0	* PUMP CASE GASKET (LOWER) * ﾎﾟﾝﾌﾟｹｰｽｶﾞｽｹｯﾄ (ﾛﾜ)	1	1	1	

Fig. 17 **ASSEMBLY・KIT PARTS**
アッセンブリ・キットパーツ

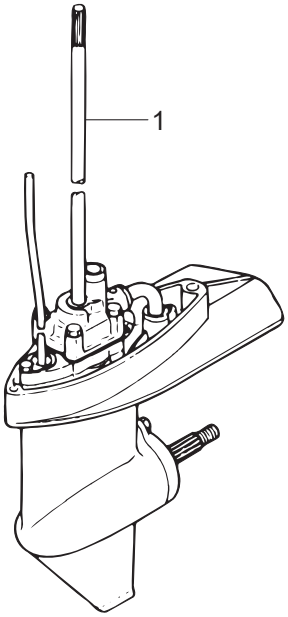

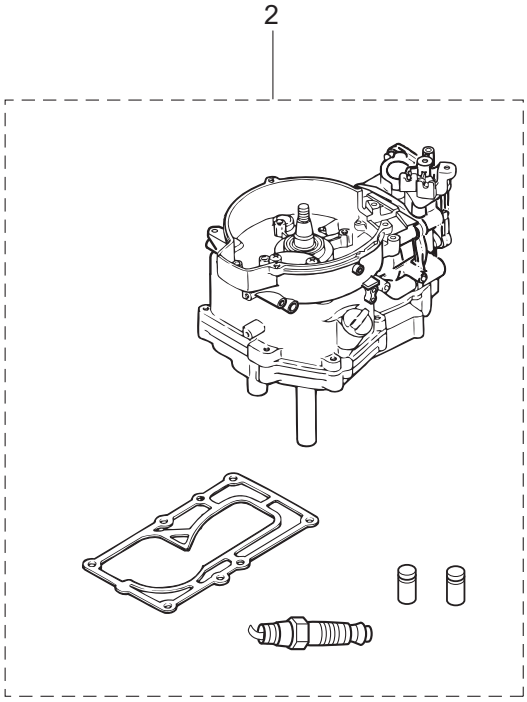

POWER HEAD GASKET SET
パワーヘッドガスケットセット — 3

EXTENSION HOUSING KIT(UL)
エクステンションハウジングキット(UL) — 9

WATER PUMP REPAIR KIT
ウォータポンプリペアキット — 4

WATER PUMP KIT (CHROME PLATED)
ウォータポンプキット（クロムメッキ） — 5

LOWER UNIT GASKET SET
ロワユニットガスケットセット — 6

CARBURETOR REPAIR KIT
キャブレタリペアキット — 7

MAINTENANCE KIT
メンテナンスキット — 8

Ref.No. 見出番号		Part No. 部品番号	Description 部　品　名	Q'ty/個数 MFS4D	MFS5D	MFS6D	Remarks 備　考
17-6	9	369-66021-1	* O-RING 2.5-4.9 * Oﾘﾝｸﾞ A 2.5-4.9	2	2	2	Cam Rod
17-6	10	332-66032-0	* O-RING 2.4-15.4 * Oﾘﾝｸﾞ 2.4-15.4	1	1	1	Bushing
17-7	1	3H6-87122-0	CARBURETOR REPAIR KIT ｷｬﾌﾞﾚﾀﾘﾍﾟｱｷｯﾄ	1	1	1	
17-7	2	3H6-03222-0	* FLOAT CHAMBER O-RING * ﾌﾛｰﾄﾁｬﾝﾊﾞｰOﾘﾝｸﾞ	1	1	1	
17-7	3	922503-6412	* SCREW * ｽｸﾘｭ	2	2	2	
17-7	4	3H6-03231-0	* FLOAT * ﾌﾛｰﾄ	1	1	1	
17-7	5	3H6-03232-0	* FLOAT ARM PIN * ﾌﾛｰﾄｱｰﾑﾋﾟﾝ	1	1	1	
17-7	6	3H6-03240-0	* FLOAT VALVE * ﾌﾛｰﾄﾊﾞﾙﾌﾞ	1	1	1	
17-7	7	3H6-03244-0	* CLIP * ｸﾘｯﾌﾟ	1	1	1	
17-7	8	3H6-03293-0	* O-RING * Oﾘﾝｸﾞﾄﾞﾚﾝｽｸﾘｭ	1	1	1	Carburetor
17-8	1	3GR-87500-1	MAINTENANCE KIT ﾒﾝﾃﾅﾝｽｷｯﾄ	1	1	1	
17-8	2	332-60006-1	* GASKET 8.1-15-1 * ｶﾞｽｹｯﾄ	2	2	2	
17-8	3	369-02230-1	* FUEL FILTER ASSY * ﾌｭｴﾙﾌｨﾙﾀｱｯｼ	1	1	1	
17-8	4	369-65011-0	* PUMP CASE LINER * ﾎﾟﾝﾌﾟｹｰｽﾗｲﾅ	1	1	1	
17-8	5	369-65018-1	* PUMP CASE GASKET * ﾎﾟﾝﾌﾟｹｰｽｶﾞｽｹｯﾄ	1	1	1	
17-8	6	369-65021-1	* WATER PUMP IMPELLER * ｳｫｰﾀﾎﾟﾝﾌﾟｲﾝﾍﾟﾗ	1	1	1	
17-8	7	369-65022-0	* KEY φ2-11 * ｷｰ ﾎﾟﾝﾌﾟｲﾝﾍﾟﾗ φ2-11	1	1	1	
17-8	8	369-65025-0	* WATER PUMP GUIDE PLATE * ｳｫｰﾀﾎﾟﾝﾌﾟｶﾞｲﾄﾞﾌﾟﾚｰﾄ	1	1	1	
17-8	9	369-65029-0	* GUIDE PLATE GASKET * ｶﾞｲﾄﾞﾌﾟﾚｰﾄｶﾞｽｹｯﾄ	1	1	1	
17-8	10	3H6-07406-0	* WASHER 10.2-19-1 * ﾜｯｼｬ 10.2-19-1	1	1	1	
17-8	11	3H6-60218-0	* ANODE * ｱﾉｰﾄﾞ	1	1	1	
17-8	12	951503-0318	* SPLIT PIN 3-18 * ｽﾌﾟﾘｯﾄﾋﾟﾝ 3-18	1	1	1	
17-8	13	9701-1-1103	* SPARK PLUG (DCPR6E) * ｽﾊﾟｰｸﾌﾟﾗｸﾞ (DCPR6E)	1	1	1	
17-9	1	369Q87314-4	EXTENSION HOUSING KIT (UL) ｴｸｽﾃﾝｼｮﾝﾊｳｼﾞﾝｸﾞｷｯﾄ (UL)	1	1	1	
17-9	2	369Q61110-2	* EXTENSION HOUSING * ｴｸｽﾃﾝｼｮﾝﾊｳｼﾞﾝｸﾞ	1	1	1	
17-9	3	369W87314-4	EXTENSION HOUSING KIT (UL) ｴｸｽﾃﾝｼｮﾝﾊｳｼﾞﾝｸﾞｷｯﾄ(UL)			1	for White Model

Fig. 17 ASSEMBLY・KIT PARTS
アッセンブリ・キットパーツ

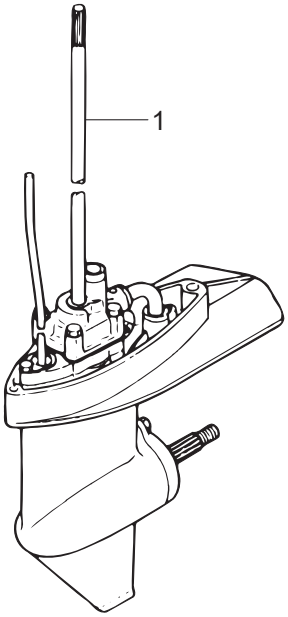

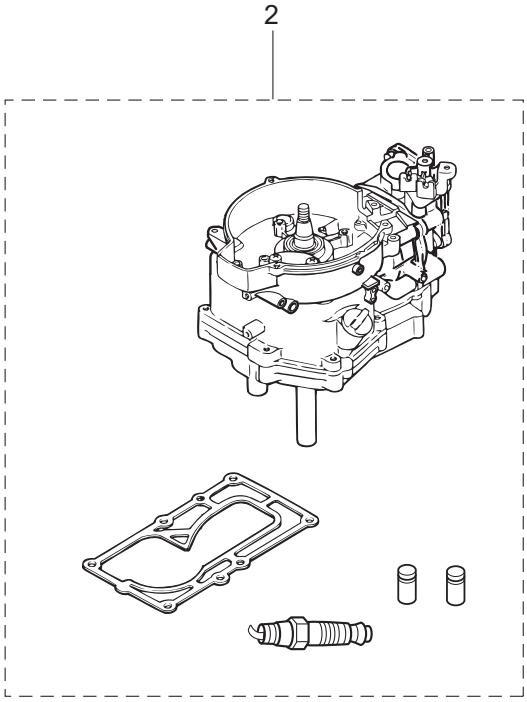

POWER HEAD GASKET SET
パワーヘッドガスケットセット — 3

EXTENSION HOUSING KIT(UL)
エクステンションハウジングキット(UL) — 9

WATER PUMP REPAIR KIT
ウォータポンプリペアキット — 4

WATER PUMP KIT (CHROME PLATED)
ウォータポンプキット（クロムメッキ） — 5

LOWER UNIT GASKET SET
ロワユニットガスケットセット — 6

CARBURETOR REPAIR KIT
キャブレタリペアキット — 7

MAINTENANCE KIT
メンテナンスキット — 8

Ref.No. 見出番号		Part No. 部品番号	Description 部　品　名	Q'ty/個数 MFS4D	MFS5D	MFS6D	Remarks 備　考
17-9	4	369W61110-2	* EXTENSION HOUSING * ｴｸｽﾃﾝｼｮﾝﾊｳｼﾞﾝｸﾞ			1	for White Model
17-9	5	9161E3-0625	* BOLT * ﾎﾞﾙﾄ	1	1	1	
17-9	6	9401E3-0600	* WASHER * ﾜｯｼｬ	1	1	1	
17-9	7	9152E3-0825	* STUD * ｽﾀｯﾄﾞ	1	1	1	
17-9	8	9401E3-0800	* WASHER * ﾜｯｼｬ	1	1	1	
17-9	9	930103-0800	* NUT * ﾅｯﾄ	1	1	1	
17-9	10	369-64303-0	* DRIVE SHAFT ASSY (UL) * ﾄﾞﾗｲﾌﾞｼｬﾌﾄｱｯｼ (UL)	1	1	1	
17-9	11	369-65120-0	* WATER PIPE ASSY (UL) * ｳｫｰﾀﾊﾟｲﾌﾟｱｯｼ (UL)	1	1	1	
17-9	12	369-66014-2	* CAM ROD (UL) * ｶﾑﾛｯﾄﾞ (UL)	1	1	1	

索引

<E>
Eリング d=6 15-7
<O>
Oリング 12-20
Oリング 1.9-6.8 1-25
Oリング 1.9-6.8 17-3-16
Oリング 1.9-8.8 7-31
Oリング 2.4-15.4. 8-50
Oリング 2.4-15.4. 17-6-10
Oリング 2.6-18.7. 1-55
Oリング 2.6-18.7. 4-33
Oリング 2.6-18.7. 17-3-7
Oリング 3.2-47. 8-11
Oリング 3.2-47. 17-6-4
Oリング A 2.5-4.9 8-49
Oリング A 2.5-4.9 17-6-9
Oリング φ3.1 1-19
Oリング φ3.1 17-3-15
Oリング ドレンスクリュ 4-16
Oリング ドレンスクリュ 17-3-9
Oリング ドレンスクリュ 17-7-8
<ア>
アジャストナット 3-27
アジャストナット 10-21
アノード. 8-5
アノード. 17-8-11
<イ>
イグナイタ W/R-キャップ. 6-30
インシュレータ 4-21
インストラクションタグ 12-17
インストラクションデカール. 15-30
インテークサイレンサアッシ. 4-22
インテークバルブ 3-2
インテークバルブステムシール 3-36
インテークマニホールドアッシ 4-1
インテークマニホールドガスケット 2-33.5. 4-2
インテークマニホールドガスケット 2-33.5. 17-3-11
<ウ>
ウェーブワッシャ 15-22
ウェーブワッシャ d=5 1-7
ウォータストレーナ サブ 8-24
ウォータパイプ (ロワ) 8-26
ウォータパイプアッシ (L) 8-58-2
ウォータパイプアッシ (S) 8-58-1
ウォータパイプアッシ (UL) 8-58-3
ウォータパイプアッシ (UL) 17-9-11
ウォータパイプシール (ロワ). 8-42
ウォータポンプインペラ 8-28
ウォータポンプインペラ 17-4-10
ウォータポンプインペラ 17-5-2
ウォータポンプインペラ 17-8-6
ウォータポンプガイドプレート 8-32
ウォータポンプガイドプレート 17-4-3
ウォータポンプガイドプレート 17-8-8
ウォータポンプガイドプレート クロムメッキ 17-5-4
ウォータポンプキット (クロムメッキ). 17-5-1
ウォータポンプリペアキット. 17-4-1
<エ>
エキゾーストカバー (インナ). 1-40
エキゾーストカバーガスケット 1-39
エキゾーストカバーガスケット 3-12
エキゾーストカバーガスケット 17-3-3
エキゾーストカバーガスケット 17-3-14
エキゾーストバルブ 3-3
エキゾーストバルブステムシール. 3-37
エクステンションコード 16-20
エクステンションハウジング. 7-16-1
エクステンションハウジング. 7-16-2
エクステンションハウジング. 17-9-2
エクステンションハウジング. 17-9-4
エクステンションハウジングキット (UL) 17-9-1
エクステンションハウジングキット(UL) 17-9-3
エレクトリックブラケットアッシ. 6-15
エレクトリックブラケットアッシ. 16-16
エンジンショートブロックキット. 17-2-1
<オ>
オイルシール 10.1-25-7 1-48
オイルシール 10.1-25-7 17-3-17
オイルシール 10-24-8 8-38
オイルシール 10-24-8 17-6-7
オイルシール 15-28-10. 8-10
オイルシール 15-28-10. 17-6-3
オイルシール 20-35-7 1-2
オイルシール 20-35-7 17-3-8
オイルシール 25-40-8 1-13
オイルシール 25-40-8 17-3-12
オイルパンガスケット 1-38
オイルパンガスケット 17-3-13
オイルパンサブアッシ 1-12
オイルプレッシャスイッチ 1-44
オイルプレッシャスイッチリードワイヤ L=240. 1-46
オイルプレッシャデカール 10-53
オイルポンプカバー 1-20
オイルポンプロータ (アウタ). 1-17
オイルポンプロータ (インナ). 1-16
オイルレベルゲージ 1-54
オルタネータアッシ 6-3
オルタネータアッシ 16-7
オルタネータキット 16-5
<カ>
ガイドプレートガスケット 8-34
ガイドプレートガスケット 17-4-4
ガイドプレートガスケット 17-5-6
ガイドプレートガスケット 17-6-6
ガイドプレートガスケット 17-8-9
カウルラッチアッシ 10-3
ガスケット 7-12
ガスケット 8-4
ガスケット 17-6-2
ガスケット 17-8-2
ガスケット ブリーザチャンバカバー. 1-5
ガスケット ブリーザチャンバカバー. 17-3-6
カバ- 15-53
カバー 10-30
カムシャフトアッシ 3-20
カムロッド (L) 8-47-2
カムロッド (S) 8-47-1
カムロッド (UL) 8-47-3
カムロッド (UL) 17-9-12
カムロッドブッシング 8-48
カラー 15.9-17-9. 10-47
カラー 4-6-21. 5-17
カラー 6.1-8-6.5 5-23
カラー 6.2-9-7.4 4-23
カラー ドラム 3-30
カラー ブリーザ 1-6
<キ>
キー 16-5.7-4 2-5
キー ポンプインペラ φ2-11 8-29
キー ポンプインペラ φ2-11 17-4-8
キー ポンプインペラ φ2-11 17-8-7
ギャケースアッシ. 8-1-3
ギャケースアッシ. 8-1-4
ギヤケースアッシ. 8-1-1
ギヤケースアッシ. 8-1-2
キャップ ヒューズボックス (Y) 6-14a
キャップ ヒューズボックス (Y) 16-15
キャブレタアッシ. 4-4-1
キャブレタアッシ. 4-4-2
キャブレタアッシ. 4-4-3
キャブレタガスケット 4-20
キャブレタガスケット 17-3-10
キャブレタリペアキット 17-7-1
キャリングハンドル 10-61
<ク>
クイックコネクタ (タンクメール). 12-18
クラッチ. 8-19
クラッチカム. 8-45
クランクケースヘッド 1-47
クランクケースヘッドガスケット. 1-50
クランクケースヘッドガスケット. 17-3-18
クランクシャフトアッシ 2-1
クランプ. 12-5
クランプ. 12-11
クランプ 4.2-3-8 6-6
クランプ 4.2-3-8 16-10
クランプ 6.5-14L. 6-16
クランプ 6.5-14L. 6-25

クランプ 6.5-14L. 6-27
クランプ 6.5-14L. 16-17
クランプ 6.5-47.5P 1-57
クランプ 6.5-47.5P 5-27
クランプ 6.5-47.5P 6-11
クランプ 6.5-87P 14-47
クランプ 6-9.5L 1-10
クランプスクリュ 9-37
クランプスクリュアッシ 9-36-1
クランプスクリュアッシ 9-36-2
クランプスクリュキット 9-35-1
クランプスクリュキット 9-35-2
クランプスクリュパッド 9-40
クランプスクリュハンドル 9-38-1
クランプスクリュハンドル 9-38-2
クランプブラケット (L) 9-4-1
クランプブラケット (R) 9-3-1
クランプブラケット(L). 9-4-2
クランプブラケット(R). 9-3-2
グリスフィッティング 9-30
クリップ. 4-10
クリップ. 4-44
クリップ. 13-13-1
クリップ. 13-13-2
クリップ. 13-26
クリップ. 17-7-7
グリップ. 10-13
グリップ. 15-20
クリップ φ12 1-53
クリップ φ9.4 10-38
クリップ φ9.4 14-46
グロメット 7-9
グロメット 8-52
グロメット 10-41
グロメット 14-3
グロメット 15-2
グロメット 15-3
グロメット 15-8
グロメット 15-15
グロメット 17-2.7. 10-8
グロメット 17-3 6-21
グロメット 18-2.5 10-6
グロメット 22-3 10-2
グロメット 25-5 10-7
グロメット 29-3 7-13
グロメット 43-23 14-4
グロメット E 15-60
グロメット ウォータパイプ アッパ. 8-59
グロメット オイルパン. 1-14
グロメット ケーブルターミナル. 14-21
グロメット シフトレバーロッド. 10-45
グロメット スロットルレバー 15.5-27 10-5
グロメットオイルプレッシャスイッチ. 1-45
<ケ>
ケーブルクリップアッシ 14-5
ケーブルジョイント 14-9
ケーブルジョイント 14-28
ケーブルターミナル 15-10
ケーブルターミナル プラグ. 6-20
ケーブルターミナル プラグ. 10-51
ケーブルホルダ 1-9
ケーブルホルダ 4-36-1
ケーブルホルダ 14-35
<コ>
高地補正キット 16-21-1
高地補正キット 16-21-2
高地補正キット 16-21-3
コーションデカール 5-31
コーションデカール 7-37
コーションデカール 11-3-1
コーションデカール (A) 11-2-1
コーションデカール (A) 11-2-2
コーションデカール (PL-B) 11-16
コーションデカール (SIGP) 15-58
コーションデカール（B). 5-28-1
コーションデカール（B). 5-28-2
コッタ 3-7
コントロールレバー 15-21
コンロッドアッシ. 2-3
コンロッドボルト 2-4
<サ>
サーモスタット 3-17
サーモスタットキャップ 3-18
サーモスタットキャップガスケット 3-19
サーモスタットキャップガスケット 17-3-5
サイドデカール 11-15-1
サイドデカール (MFS6DW) 11-15-2
<シ>
シート スプリング 1-24
シーリングプレート スタータ 5-14
シーリングプレート スタータ 13-2
シール ラバー ストレーナ. 1-33
シールラバー ウォータパイプ (ロワ) 8-27
シールリング. 16-26
シールリング 13.8-22-3.7 14-18
シフトギヤアッシ. 15-9
シフトデカール 10-55-1
シフトデカール 10-55-2
シフトポジションデカール 15-5
シフトレバー. 10-46
シフトレバー (リモートコントロール) 14-24
シフトレバーシャフトアッシ. 7-30
シフトレバ-ロッド 7-34
シフトロッド (L). 7-22-2
シフトロッド (S). 7-22-1
シフトロッドジョイントアッシ 7-26
シフトロッドレバー 7-23
シム 21-28-0.1 8-17-1
シム 21-28-0.15 8-17-2
シム 26.5-34.8-0.1 8-39-1
シム 26.5-34.8-0.15 8-39-2
ジョイント 15-57
ジョイント 16-25
ジョイントアッシ (アウトレット). 12-3
ジョイントアッシ (インレット) 12-2
ショルダボルト 9-41
シリンダブロック. 1-1
シリンダヘッドアッシ. 3-1-1
シリンダヘッドガスケット 3-9
シリンダヘッドガスケット 17-3-2
シリンダヘッドカバー. 3-13
シリンダヘッドカバーガスケット. 3-14
シリンダヘッドカバーガスケット. 17-3-4
シリンダヘッドボルト 8-60. 3-11
シンプリックデカール 11-13-1
シンプリックデカール (MFS6DW). 11-13-2
<ス>
スイベルブラケット A 9-1-1
スイベルブラケット B 9-2-1
スイベルブラケットA 9-1-2
スイベルブラケットB. 9-2-2
スクリュ. 1-8
スクリュ. 1-35
スクリュ. 4-14
スクリュ. 4-31
スクリュ. 4-32
スクリュ. 4-34
スクリュ. 4-37
スクリュ. 5-21
スクリュ. 5-25
スクリュ. 6-4
スクリュ. 6-7
スクリュ. 7-8
スクリュ. 8-25
スクリュ. 9-10
スクリュ. 9-12
スクリュ. 10-17
スクリュ. 10-18
スクリュ. 10-40
スクリュ. 15-27
スクリュ. 15-32
スクリュ. 15-33
スクリュ. 15-34
スクリュ. 15-46
スクリュ. 16-8
スクリュ. 16-11
スクリュ. 17-7-3
スタータケース 5-2
スタータシール 5-15
スタータスプリング 5-4
スタータスプリングケース 5-3
スタータハンドル. 5-12
スタータロープ φ4.5-1620. 5-11
スタータロック 5-16
スタータロックカム 5-19
スタータロックカムスプリング 5-24

スタータロックスプリング 5-18
スタータロックロッド 5-29
スターンブラケットスプリング 9-11
スタッド. 7-19
スタッド. 17-9-7
ステアリングフックプレート. 14-31
ステアリングロックキット 16-27
ステー 14-39
ストッパ カムロッドブッシング. 8-51
ストッパ ドライブシャフト. 7-5
ストップスイッチアッシ 6-23
ストップスイッチアッシ 15-28
ストップスイッチデカール 15-52
ストップスイッチランヤードアッシ 6-24
ストップスイッチランヤードアッシ 15-29
ストップスクリュ. 4-17
ストレーナキャップ 1-30
ストレーナストッパ 1-34
ストレーナボディ 1-29
スナップピン. 7-36
スパークプラグ (DCPR6E). 3-35
スパークプラグ (DCPR6E). 17-8-13
スプリットピン 7-25
スプリットピン 1.6-10 13-23
スプリットピン 3-18 8-65
スプリットピン 3-18 17-8-12
スプリング 10-22
スプリング クラッチ 8-21
スプリング コパイロット 9-22
スプリング シフトレバーストッパ 7-33
スプリング ストップスクリュ 4-18
スプリング プレッシャ. 1-23
スプリング ロックピン. 14-27
スプリングピン 14-29
スプリングピン 3-10 8-46
スプリングリテーナ クラッチ 8-22
スプリングワッシャ 14-12
スプリングワッシャ 14-33
スペーサ. 15-35
スペーサ 19-24.8-1 1-49
スペーサ 7.2-10-6 13-17
スペーサ ハンドル 33.5-55-3.3 10-25
スラストブッシング 9-17
スラストプレート. 2-2
スラストプレート. 15-25
スラストプレート (ロワ). 9-21
スラストホルダアッシ. 8-62
スラストロッド 9-14
スラストロッドスプリング 9-15
スロージェット (#35). 16-23
スロージェット (#38). 4-7
スロットルアーム. 15-6
スロットルオープナ 3-29
スロットルシャフト 10-14
スロットルシャフトサポート. 10-19
スロットルシャフトダンパ 10-15
スロットルデカール 10-24-1
スロットルドラム. 3-28
スロットルドラム. 14-15
スロットルレバー (リモートコントロール) 14-8
スロットルロッド. 3-34
スロットルワイヤ. 10-27
スロットルワイヤ (リモートコントロール) 14-19
スロットルワイヤブラケット. 14-20
<セ>
セイルプロデカール 11-1-1
セイルプロデカール 11-1-2
セーフティロープ φ4-1000 16-2
セッティングプレート チルトストッパ 9-28
セパレートコード. 14-37
セラミックボール 7.9. 7-32
<タ>
ダウェルピン 4-10 . . . . . 8-30a
ダウェルピン 6-12 1-15
ダウェルピン 6-12 3-8
ダウェルピン 6-12 7-10
タンクフィラキャップガスケット. 12-14a
タンクフィラキャップガスケット. 13-20
<チ>
チェックバルブ P 4-27
チェックバルブ R 4-28
チョークロッド 10-43
チョークロッドブッシング 10-44
チョークワイヤ 4-35
チルトスイッチプラグ 15-26
チルトストッパアッシ. 9-25
チルトストッパグリップ 9-26
<ツ>
ツールキット. 16-1
<テ>
ディスタンスプレート ブラケット 9-9
ティラハンドル 10-11-1
ティラハンドル 10-11-2
ティラハンドルアッシ. 10-10-1
ティラハンドルアッシ. 10-10-3
デカール (レバー) 15-4
デテントスプリング 15-48
デテントリテーナ. 15-47
デテントローラ 15-44
<ト>
トップカウルアッシ 11-4-1
トップカウルアッシ 11-4-2
トップカウルアッシ 11-5-1
トップカウルアッシ 11-5-3
トップカウルサブアッシ 11-6-1
トップカウルサブアッシ 11-6-2
トップカウルサブアッシ 11-7-1
トップカウルサブアッシ 11-7-2
トップカウルシール 11-8
ドライブギヤ. 15-11
ドライブシャフトアッシ (L) 8-43-2
ドライブシャフトアッシ (S) 8-43-1
ドライブシャフトアッシ (UL) 8-43-3
ドライブシャフトアッシ (UL) 17-9-10
ドライブシャフトハウジングアッシ (L) 7-1-2
ドライブシャフトハウジングアッシ (L) 7-1-3
ドライブシャフトハウジングアッシ (S) 7-1-1
ドライブシャフトハウジングアッシ(L) 7-1-5
ドライブシャフトハウジングアッシ(L) 7-1-6
ドライブシャフトハウジングアッシ(S) 7-1-4
ドライブシャフトハウジングガスケット 7-15
ドライブシャフトハウジングガスケット 17-3-19
ドライブシャフトブッシング (スレートカラー) 7-4-1
ドライブシャフトブッシング (ダークブラウン) 7-4-2
ドライブシャフトブッシング アッシ. 7-3-1
ドライブシャフトブッシング アッシ. 7-3-2
ドレンスクリュ 4-15
ドレンボルト 10-14 P1.25. 1-27
<ナ>
ナイロンナット 6-P1.0 14-13
ナイロンナット 8-P1.25 9-6
ナイロンナット 8-P1.25 14-36
ナット 7-21
ナット 14-7
ナット 14-42
ナット 15-12
ナット 15-38
ナット 17-9-9
ナット 12-P1.25 6-9
<ニ>
ニュートラルロックアーム 15-18
ニュートラルロックスプリング 15-19
<ノ>
ノンリターンバルブ 13-25
<ハ>
パイプ ストレーナ 1-32
パイプジョイント 4-4 13-24
パイロットスクリュ 4-19-1
パイロットスクリュ 4-19-2
パイロットランプアッシ 6-22
バッテリケーブル L=1716. 16-3
バッテリケーブル L=494 6-19
バルブスプリング L=35 3-5
バルブスプリングシート 3-4
パワーヘッドガスケットセット 17-3-1
バンド 15-14
バンド リードワイヤ 135 6-18
バンド リードワイヤ 135 16-19
<ヒ>
ピストン. 2-7-1
ピストン (0.5 O/S). 2-7-2
ピストンピン. 2-8
ピストンピンクリップ. 2-9
ピストンリペアキット 2-6-1
ピストンリペアキット (0.5 O/S) 2-6-2
ピストンリング 2-11-1

ピストンリング 2-12-1
ピストンリング (0.5 O/S) 2-11-2
ピストンリング (0.5 O/S) 2nd 2-12-2
ピストンリング オイル. 2-13-1
ピストンリング オイル (0.5 O/S). 2-13-2
ピストンリングセット 2-10-1
ピストンリングセット (0.5 O/S) 2-10-2
ピックアップエルボアッシ 12-19
ピボット ロッカアーム. 3-26
ピボットボルト 3-24
ヒューズ 10A 6-14
ヒューズ 10A 16-14
ピン. 14-26
ピン 3.5-28 8-20
ピン オイルポンプ 1-18
ピン シフトレバー 7-24
ピン シフトロッドレバー 7-35
<フ>
フィルタ. 12-21
フック 13-21
フックレバーブッシング 14-17
プッシュロッド 3-22
プッシュロッド クラッチ 8-23
ブッシング 9-20a
ブッシング 15-41
ブッシング 14-15.8-7. 10-16
ブッシング 14-15.8-7. 14-16
ブッシング B 15-31
ブッシング D 15-24
ブッシング シフトレバー 7-2
ブッシング ステアリング 10-29
ブッシング チルトストッパ. 9-27
ブッシング ロワ ステアリング. 9-19
ブッシングアッパ ステアリング. 9-18
フュエルコネクタ (エンジンフィメール) 12-10
フュエルコネクタ (エンジンメール) 10-32
フュエルコネクタ (タンクフィメール). 12-9
フュエルコネクタプロテクタ. 10-33
フュエルコネクタマーク 12-8
フュエルタンクアッシ 13-1-1
フュエルタンクアッシ 13-1-2
フュエルタンクアッシ 12L (トーハツ) 12-12
フュエルタンクアッシ 12L (トーハツ) 12-13
フュエルタンクキャップアッシ 12-14
フュエルタンクキャップアッシ 12-15
フュエルタンクキャップアッシ 13-18
フュエルタンクキャップアッシ 13-19
フュエルタンクシール 13-3
フュエルバルブアッシ 10-39
フュエルフィルタアッシ 4-38
フュエルフィルタアッシ 14-41
フュエルフィルタアッシ 17-8-3
フュエルフィルタキット 14-38
フュエルホース 24-29-24 4-41
フュエルホース 275-20 13-4
フュエルホース 30-25 13-8
フュエルホース 353-40-30 10-37
フュエルホース 455-25 13-5
フュエルホース L=35. 13-11
フュエルホース L=60. 4-42
フュエルホース L=90. 13-12
フュエルホース W/プロテクタ 25-193-30. 14-44
フュエルホース W/プロテクタ 25-315-25. 14-45
フュエルホース W/プロテクタ 275-20. 13-6
フュエルホース W/プロテクタ 353-40-30. 10-36
フュエルホース W/プロテクタ 455-25. 13-7
フュエルポンプアッシ 4-26
フュエルレバーデカール 10-54-1
フュエルレバーデカール 10-54-2
フュエルレバーデカール 10-54a-1
フュエルレバーデカール 10-54a-2
フライホイール MF54 (マーク48) 6-1
フライホイール MF54 (マーク50) 6-2
フライホイール MF54 (マーク50) 16-6
プライマバルブ 12-4-1
プライマバルブ 12-4-2
プライマバルブアッシ 12-1-1
プライマバルブアッシ 12-1-2
プラグ 8-8. 8-3
プラグキャップ W/レジスタンス 6-31
プラスチックリベット 6.5. 10-9
プラスチックリベット 6.5. 10-12
フラッシングアタッチメントアッシ 16-24
フラッシングプラグ 16-4
プランジャカバー. 1-26
プランジャコントロール 1-22
ブリーザチャンバカバー 1-4
ブリーザホース 1-52
フリースロットルスプリング. 15-51
フリースロットルドラム 15-23
フリースロットルレバー 15-45
フリースロットルローラ 15-49
フリクションスプリング 5-8
フリクションノブ. 9-23
フリクションバンドアッシ 9-20
フリクションピース 10-20
フリクションプレート. 5-10
プレート プッシュロッド 3-23
プレコートスクリュ 5-25 7-6
プレコートボルト 6-16. 10-62
プレコートボルト 6-16. 14-25
プレコートボルト 6-25. 5-26
プレコートボルト 6-25. 14-23
フロート. 4-8
フロート. 17-7-4
フロートアームピン 4-11
フロートアームピン 17-7-5
フロートチャンバ. 4-12
フロートチャンバOリング 4-13
フロートチャンバOリング 17-7-2
フロートバルブ 4-9
フロートバルブ 17-7-6
プロテクタ φ10.7-180. 6-29
プロテクタ φ10.7-180. 10-28-1
プロペラアッシ (6″). 8-60-5
プロペラアッシ (7) 8-60-2
プロペラアッシ (8) 8-60-3
プロペラアッシ (9″). 8-60-4
プロペラアッシ (Y6″). 8-60-1
プロペラシャフト. 8-18
プロペラシャフトハウジング. 8-9-1
プロペラシャフトハウジング. 8-9-2
プロペラシャフトハウジングアッシ 8-8-1
プロペラシャフトハウジングアッシ 8-8-2
プロペラナット 8-64
プロペラハードウェアキット. 8-61
フロントハウジング 15-59
<ヘ>
ベベルギャ B 8-14
ベベルギャアッシ (A). 8-13
ベベルギャアッシ (C). 8-15
<ホ>
ホース 4-43
ホース 12-6-1
ホース 12-7-1
ボールベアリング 6002 8-12
ボールベアリング 6004 8-7
ボールベアリング 6205 1-3
ボールベアリング 6300 8-44
ボトムカウル. 10-1-1
ボトムカウル. 10-1-2
ホルダ 15-55
ボルト 1-11
ボルト 1-21
ボルト 1-41
ボルト 1-42
ボルト 1-43
ボルト 1-51
ボルト 1-56
ボルト 3-15
ボルト 3-31
ボルト 3-33
ボルト 4-3
ボルト 4-24
ボルト 6-10
ボルト 6-12
ボルト 6-17
ボルト 6-26
ボルト 6-28
ボルト 7-11
ボルト 7-14
ボルト 7-17
ボルト 7-28
ボルト 7-29
ボルト 8-6
ボルト 8-35

ボルト 8-41
ボルト 8-53
ボルト 8-55
ボルト 8-57
ボルト 9-16
ボルト 9-29
ボルト 9-32
ボルト 10-4
ボルト 10-23
ボルト 10-31
ボルト 10-34
ボルト 10-42
ボルト 10-49
ボルト 10-56
ボルト 10-58
ボルト 13-9
ボルト 14-6
ボルト 14-11
ボルト 14-22
ボルト 14-32
ボルト 14-40
ボルト 15-13
ボルト 15-43
ボルト 15-56
ボルト 16-18
ボルト 17-4-6
ボルト 17-9-5
ボルト 5-16 (プレコート) 1-36
ボルト 8-122 9-5
ボルト 8-90 3-10
ボルト スタータシャフト 5-9
ポンプケース (アッパ) 8-30
ポンプケース (ロワ). 8-37
ポンプケースガスケット 8-33
ポンプケースガスケット 17-4-2
ポンプケースガスケット 17-5-5
ポンプケースガスケット 17-6-5
ポンプケースガスケット 17-8-5
ポンプケースガスケット (ロワ) 8-40
ポンプケースガスケット (ロワ) 17-4-5
ポンプケースガスケット (ロワ) 17-6-8
ポンプケースライナ 8-31
ポンプケースライナ 17-4-9
ポンプケースライナ 17-8-4
ポンプケースライナ クロムメッキ 17-5-3
ポンプダイヤフラム 4-30
ポンプボディガスケット 4-29
<メ>
メインジェット (#60). 16-22-1
メインジェット (#62). 4-6-1
メインジェット (#65). 16-22-2
メインジェット (#68). 4-6-2
メインジェット (#68). 16-22-3
メインジェット (#70). 4-6-3
メインノズル. 4-5-1
メインノズル. 4-5-2
メインノズル. 4-5-3
メッシュ ストレーナ 1-31
メンテナンスキット 17-8-1
<ラ>
ラチェット 5-7
ラバーマウント 9-16-4.3. 4-45
<リ>
リール 5-5
リコイルスタータアッシ 5-1
リターンスプリング 5-6
リテーナ. 3-6
リテーニングリング 12-16
リバースロックアーム 9-31
リバースロックスプリング (L) 9-34
リバースロックスプリング (R) 9-33
リフタ 3-21
リベット 3-22 9-39
リモートコントロールストップコード L=2000 14-1-1
リモートコントロールストップコード L=3200 14-1-2
リモートコントロールストップコード L=3900 14-1-3
リモートコントロールストップコード L=5900 14-1-4
リモートコントロールフィッティングアッシ 14-2
リモートコントロールヘッドアッシ (RC12D) 15-1
リモートコントロールロゴデカール 15-54
リヤデカール (MFS4D) 11-12-1
リヤデカール (MFS5D) 11-12-2
リヤデカール (MFS6D) 11-12-4
リヤデカール (MFS6DW) 11-12-5
リヤハウジング 15-16
リヤパネル 15-17
<レ>
レクチファイヤキット 16-12
レクチファイヤコンプリート. 6-13
レクチファイヤコンプリート. 16-13
<ロ>
ローパーミェーションホース 24-29-24 4-39
ローパーミェーションホース 30-25 13-14
ローパーミェーションホース L=1600 12-7-2
ローパーミェーションホース L=35 13-15
ローパーミェーションホース L=60 4-40
ローパーミェーションホース L=700 12-6-2
ローパーミェーションホース L=90 13-16
ロープアンカ. 5-13
ローラ 15-40
ローラベアリング 14-20-12. 8-2
ローラリテーナ 15-50
ロゴデカール. 11-14
ロッカアーム. 3-25
ロッドスナップ 3.5-2. 5-22
ロッドスナップ 3.5-2. 5-30
ロワユニットアッシ (L) 17-1-2
ロワユニットアッシ (L) 17-1-3
ロワユニットアッシ (L) 17-1-7
ロワユニットアッシ (L) 17-1-8
ロワユニットアッシ (S) 17-1-1
ロワユニットアッシ (S) 17-1-6
ロワユニットアッシ (UL) 17-1-4
ロワユニットアッシ (UL) 17-1-5
ロワユニットアッシ (UL) 17-1-9
ロワユニットガスケットセット 17-6-1
<ワ>
ワッシャ. 1-37
ワッシャ. 4-25
ワッシャ. 5-20
ワッシャ. 6-5
ワッシャ. 6-8
ワッシャ. 7-7
ワッシャ. 7-18
ワッシャ. 7-20
ワッシャ. 7-27
ワッシャ. 8-36
ワッシャ. 8-54
ワッシャ. 8-56
ワッシャ. 9-7
ワッシャ. 10-35
ワッシャ. 13-22
ワッシャ. 14-34
ワッシャ. 14-43
ワッシャ. 15-37
ワッシャ. 15-39
ワッシャ. 15-42
ワッシャ. 16-9
ワッシャ. 17-4-7
ワッシャ. 17-9-6
ワッシャ. 17-9-8
ワッシャ 10.2-19-1 1-28
ワッシャ 10.2-19-1 17-8-10
ワッシャ 10.5-28-2 8-63
ワッシャ 15.2-19-1.9 8-16
ワッシャ 30-45-1 10-26
ワッシャ 30-45-1 10-48
ワッシャ 4.3-16-1.5 9-13
ワッシャ 5.5-14-1.2. 14-30
ワッシャ 6.5-21-1 14-10
ワッシャ 6.5-23-1.5 10-50
ワッシャ 6.5-23-1.5 10-57
ワッシャ 6.5-23-1.5 10-59
ワッシャ 6.5-23-1.5 13-10
ワッシャ 6.5-23-1.5 14-14
ワッシャ 6-16-1.5 3-16
ワッシャ 6-16-1.5 3-32
ワッシャ 6-16-1.5 9-24
ワッシャ 8.5-28-1 9-8
ワッシャ リモコンボックス. 15-36

INDEX

<A>
ADJUSTING NUT 3-27
ADJUSTING NUT 10-21
ALTERNATOR ASSY 6-3
ALTERNATOR ASSY 16-7
ALTERNATOR KIT 16-5
ALTITUDE ADJUSTMENT KIT 16-21-1
ALTITUDE ADJUSTMENT KIT 16-21-2
ALTITUDE ADJUSTMENT KIT 16-21-3
ANODE 8-5
ANODE 17-8-11
<B>
BALL BEARING 6002 8-12
BALL BEARING 6004 8-7
BALL BEARING 6205 1-3
BALL BEARING 6300 8-44
BAND 15-14
BAND 135 6-18
BAND 135 16-19
BATTERY CABLE L=1716 16-3
BATTERY CABLE L=494 6-19
BEVEL GEAR ASSY (A) 8-13
BEVEL GEAR ASSY (C) 8-15
BEVEL GEAR B 8-14
BOLT 1-11
BOLT 1-21
BOLT 1-41
BOLT 1-42
BOLT 1-43
BOLT 1-51
BOLT 1-56
BOLT 3-15
BOLT 3-31
BOLT 3-33
BOLT 4-3
BOLT 4-24
BOLT 6-10
BOLT 6-12
BOLT 6-17
BOLT 6-26
BOLT 6-28
BOLT 7-11
BOLT 7-14
BOLT 7-17
BOLT 7-28
BOLT 7-29
BOLT 8-6
BOLT 8-35
BOLT 8-41
BOLT 8-53
BOLT 8-55
BOLT 8-57
BOLT 9-16
BOLT 9-29
BOLT 9-32
BOLT 10-4
BOLT 10-23
BOLT 10-31
BOLT 10-34
BOLT 10-42
BOLT 10-56
BOLT 10-58
BOLT 13-9
BOLT 14-6
BOLT 14-11
BOLT 14-22
BOLT 14-32
BOLT 14-40
BOLT 15-13
BOLT 15-43
BOLT 15-56
BOLT 16-18
BOLT 17-4-6
BOLT 17-9-5
BOLT 5-10-6.8-7.8 5-9
BOLT 5-16 1-36
BOLT 6-35 10-49
BOLT 8-122 9-5
BOLT 8-90 3-10
BOTTOM COWL 10-1-1
BOTTOM COWL 10-1-2
BREATHER CHAMBER COVER 1-4
BREATHER HOSE 1-52
BUSHING 7-2
BUSHING 9-18
BUSHING 9-19
BUSHING 9-20a
BUSHING 9-27
BUSHING 10-29
BUSHING 15-24
BUSHING 15-31
BUSHING 15-41
BUSHING 14-15.8-7 10-16
BUSHING 14-15.8-7 14-16
<C>
CABLE CLIP ASSY 14-5
CABLE HOLDER 1-9
CABLE HOLDER 4-36-1
CABLE HOLDER 14-35
CABLE JOINT 14-28
CABLE JOINT 4.5-40.5 14-9
CABLE TERMINAL 15-10
CABLE TERMINAL PLUG 6-20
CABLE TERMINAL PLUG 10-51
CAM ROD (L) 8-47-2
CAM ROD (S) 8-47-1
CAM ROD (UL) 8-47-3
CAM ROD (UL) 17-9-12
CAM ROD BUSHING 8-48
CAMSHAFT ASSY (F6A) 3-20
CAP (Y) 6-14a
CAP (Y) 16-15
CARBURETOR ASSY 4-4-1
CARBURETOR ASSY 4-4-2
CARBURETOR ASSY 4-4-3
CARBURETOR GASKET 4-20
CARBURETOR GASKET 17-3-10
CARBURETOR REPAIR KIT 17-7-1
CARRYING HANDLE 10-61
CAUTION DECAL 11-3-1
CAUTION DECAL (A) 11-2-1
CAUTION DECAL (A) 11-2-2
CAUTION DECAL (B) 5-28-1
CAUTION DECAL (B) 5-28-2
CAUTION DECAL (PL-B) 11-16
CAUTION DECAL (SIGP) 5-31
CAUTION DECAL (SIGP) 15-58
CERAMIC BALL 7.9 7-32
CHECK VALVE 4-27
CHECK VALVE 4-28
CHOKE ROD 10-43
CHOKE ROD BUSHING 10-44
CHOKE WIRE 4-35
CLAMP 12-5
CLAMP 12-11
CLAMP 4.2-3-8 6-6
CLAMP 4.2-3-8 16-10
CLAMP 6.5-14L 6-16
CLAMP 6.5-14L 6-25
CLAMP 6.5-14L 6-27
CLAMP 6.5-14L 16-17
CLAMP 6.5-47.5P 1-57
CLAMP 6.5-47.5P 5-27
CLAMP 6.5-47.5P 6-11
CLAMP 6.5-87P 14-47
CLAMP 6-9.5L 1-10
CLAMP BRACKET (L) 9-4-1
CLAMP BRACKET (L) 9-4-2
CLAMP BRACKET (R) 9-3-1
CLAMP BRACKET (R) 9-3-2
CLAMP SCREW 9-37
CLAMP SCREW ASSY 9-36-1
CLAMP SCREW ASSY 9-36-2
CLAMP SCREW HANDLE 9-38-1
CLAMP SCREW HANDLE 9-38-2
CLAMP SCREW KIT 9-35-1
CLAMP SCREW KIT 9-35-2
CLAMP SCREW PAD 9-40
CLIP 4-10
CLIP 17-7-7
CLIP φ10.0 13-26
CLIP φ12 1-53
CLIP φ9.4 4-44
CLIP φ9.4 10-38
CLIP φ9.4 13-13-1
CLIP φ9.4 13-13-2
CLIP φ9.4 14-46
CLUTCH 8-19
CLUTCH CAM 8-45
COLLAR 15.9-17-9 10-47
COLLAR 4-6-21 5-17
COLLAR 6.1-8-6.5 5-23
COLLAR 6.2-9-7.4 4-23
COLLAR 6.5-10.5-22.6 3-30
COLLAR 8-10-20.1 1-6
CONNECTING ROD ASSY 2-3
CONNECTING ROD BOLT 2-4
CONTROL LEVER 15-21
COTTER 3-7
COVER 10-30
COVER 15-53
COWL LATCH ASSY 10-3
CRANKCASE HEAD 1-47
CRANKCASE HEAD GASKET 1-50
CRANKCASE HEAD GASKET 17-3-18
CRANKSHAFT ASSY 2-1
CYLINDER BLOCK 1-1
CYLINDER HEAD ASSY 3-1-1
CYLINDER HEAD BOLT 8-60 3-11
CYLINDER HEAD COVER 3-13
CYLINDER HEAD COVER GASKET 3-14
CYLINDER HEAD COVER GASKET 17-3-4
CYLINDER HEAD GASKET 3-9
CYLINDER HEAD GASKET 17-3-2
<D>
DECAL (LEVER) 15-4
DETENT RETAINER 15-47
DETENT ROLLER 15-44
DETENT SPRING 15-48
DISTANCE PLATE 9-9
DOWEL PIN 4-10 ..... 8-30a
DOWEL PIN 6-12 1-15
DOWEL PIN 6-12 3-8
DOWEL PIN 6-12 7-10
DRAIN BOLT 10-14 P1.25 1-27
DRAIN SCREW 4-15
DRIVE GEAR 15-11
DRIVE SHAFT ASSY (L) 8-43-2
DRIVE SHAFT ASSY (S) 8-43-1
DRIVE SHAFT ASSY (UL) 8-43-3
DRIVE SHAFT ASSY (UL) 17-9-10
DRIVE SHAFT BUSHING 7-4-1
DRIVE SHAFT BUSHING 7-4-2
DRIVE SHAFT BUSHING ASSY 7-3-1
DRIVE SHAFT BUSHING ASSY 7-3-2
DRIVE SHAFT HOUSING ASSY (L) 7-1-2
DRIVE SHAFT HOUSING ASSY (L) 7-1-3
DRIVE SHAFT HOUSING ASSY (L) 7-1-5
DRIVE SHAFT HOUSING ASSY (L) 7-1-6
DRIVE SHAFT HOUSING ASSY (S) 7-1-1
DRIVE SHAFT HOUSING ASSY (S) 7-1-4
DRIVE SHAFT HOUSING GASKET 7-15
DRIVE SHAFT HOUSING GASKET 17-3-19
<E>
ELECTRIC BRACKET ASSY 6-15
ELECTRIC BRACKET ASSY 16-16
ENGINE SHORT BLOCK KIT 17-2-1
E-RING d=6 15-7
EXHAUST COVER (INNER) 1-40
EXHAUST COVER GASKET 1-39
EXHAUST COVER GASKET 3-12
EXHAUST COVER GASKET 17-3-3
EXHAUST COVER GASKET 17-3-14
EXHAUST VALVE 3-3
EXHAUST VALVE STEM SEAL 3-37
EXTENSION CORD 16-20
EXTENSION HOUSING 7-16-1
EXTENSION HOUSING 7-16-2
EXTENSION HOUSING 17-9-2
EXTENSION HOUSING 17-9-4
EXTENSION HOUSING KIT (UL) 17-9-1
EXTENSION HOUSING KIT (UL) 17-9-3
<F>
FILTER 12-21
FLOAT 4-8
FLOAT 17-7-4
FLOAT ARM PIN 4-11
FLOAT ARM PIN 17-7-5
FLOAT CHAMBER 4-12
FLOAT CHAMBER O-RING 4-13
FLOAT CHAMBER O-RING 17-7-2
FLOAT VALVE 4-9
FLOAT VALVE 17-7-6
FLUSHING ATTACHMENT ASSY 16-24
FLUSHING PLUG 16-4
FLYWHEEL 6-1
FLYWHEEL 6-2
FLYWHEEL 16-6
FREE THROTTLE DRUM 15-23
FREE THROTTLE LEVER 15-45
FREE THROTTLE ROLLER 15-49
FREE THROTTLE SPRING 15-51
FRICTION BAND ASSY 9-20
FRICTION KNOB 9-23

FRICTION PIECE..... 10-20
FRICTION PLATE 5-10
FRICTION SPRING..... 5-8
FRONT HOUSING 15-59
FUEL COCK ASSY 10-39
FUEL CONNECTOR..... 12-9
FUEL CONNECTOR..... 12-10
FUEL CONNECTOR (MALE) 10-32
FUEL CONNECTOR MARK 12-8
FUEL CONNECTOR PROTECTOR 10-33
FUEL FILTER ASSY..... 4-38
FUEL FILTER ASSY..... 14-41
FUEL FILTER ASSY..... 17-8-3
FUEL FILTER KIT..... 14-38
FUEL HOSE 24-29-24..... 4-41
FUEL HOSE 275-20..... 13-4
FUEL HOSE 30-25..... 13-8
FUEL HOSE 353-40-30 10-37
FUEL HOSE 455-25..... 13-5
FUEL HOSE L=35 13-11
FUEL HOSE L=60 4-42
FUEL HOSE L=90 13-12
FUEL HOSE W/PROTECTOR 25-193-30 . 14-44
FUEL HOSE W/PROTECTOR 25-315-25 . 14-45
FUEL HOSE W/PROTECTOR 275-20 13-6
FUEL HOSE W/PROTECTOR 353-40-30 . 10-36
FUEL HOSE W/PROTECTOR 455-25 13-7
FUEL LEVER DECAL 10-54-1
FUEL LEVER DECAL 10-54-2
FUEL LEVER DECAL 10-54a-1
FUEL LEVER DECAL 10-54a-2
FUEL PUMP ASSY..... 4-26
FUEL TANK ASSY..... 13-1-1
FUEL TANK ASSY..... 13-1-2
FUEL TANK ASSY 12L 12-12
FUEL TANK ASSY 12L 12-13
FUEL TANK CAP ASSY..... 12-14
FUEL TANK CAP ASSY..... 12-15
FUEL TANK CAP ASSY..... 13-18
FUEL TANK CAP ASSY..... 13-19
FUEL TANK SEAL..... 13-3
FUSE 10A..... 6-14
FUSE 10A..... 16-14
<G>
GASKET 1-5
GASKET 17-3-6
GASKET 8.1-15-1..... 7-12
GASKET 8.1-15-1..... 8-4
GASKET 8.1-15-1..... 17-6-2
GASKET 8.1-15-1..... 17-8-2
GEAR CASE ASSY 8-1-1
GEAR CASE ASSY 8-1-2
GEAR CASE ASSY 8-1-3
GEAR CASE ASSY 8-1-4
GREASE FITTING..... 9-30
GRIP 10-13
GRIP 15-20
GROMMET 1-14
GROMMET 1-45
GROMMET 10-41
GROMMET 14-21
GROMMET 15-2
GROMMET 15-3
GROMMET 15-8
GROMMET 15-15
GROMMET 15-60
GROMMET 10.7-3.5 7-9
GROMMET 10-2 8-59
GROMMET 12-3 8-52
GROMMET 15.5-27..... 10-5
GROMMET 17-2.7..... 10-8
GROMMET 17-3 6-21
GROMMET 18-2.5..... 10-6
GROMMET 20-29 14-3
GROMMET 22-3 10-2
GROMMET 25-5 10-7
GROMMET 29-3 7-13
GROMMET 30.2-12.7..... 10-45
GROMMET 43-23 14-4
GUIDE PLATE GASKET..... 8-34
GUIDE PLATE GASKET..... 17-4-4
GUIDE PLATE GASKET..... 17-5-6
GUIDE PLATE GASKET..... 17-6-6
GUIDE PLATE GASKET..... 17-8-9
<H>
HIGH TEMPERATURE CAUTION DECAL. 7-37
HOLDER..... 15-55
HOOK..... 13-21
HOOK LEVER BUSHING..... 14-17
HOSE..... 4-43
HOSE..... 12-6-1
HOSE..... 12-7-1
<I>
IGNITER W/R-CAP..... 6-30
INSTRUCTION DECAL 15-30
INSTRUCTION TAG..... 12-17
INSULATOR..... 4-21
INTAKE MANIFOLD ASSY..... 4-1
INTAKE MANIFOLD GASKET 2-33.5 4-2
INTAKE MANIFOLD GASKET 2-33.5 17-3-11
INTAKE SILENCER ASSY 4-22
INTAKE VALVE 3-2
INTAKE VALVE STEM SEAL..... 3-36
<J>
JOINT 15-57
JOINT 16-25
JOINT ASSY (INLET) 12-2
JOINT ASSY (OUTLET)..... 12-3
<K>
KEY 16-5.7-4..... 2-5
KEY φ2-11 8-29
KEY φ2-11 17-4-8
KEY φ2-11 17-8-7
<L>
LIFTER..... 3-21
LOGO DECAL..... 11-14
LOW PERMEATION HOSE 24-29-24 4-39
LOW PERMEATION HOSE 30-25 13-14
LOW PERMEATION HOSE L=1600..... 12-7-2
LOW PERMEATION HOSE L=35 13-15
LOW PERMEATION HOSE L=60 4-40
LOW PERMEATION HOSE L=700..... 12-6-2
LOW PERMEATION HOSE L=90 13-16
LOWER UNIT ASSY (L)..... 17-1-2
LOWER UNIT ASSY (L)..... 17-1-3
LOWER UNIT ASSY (L)..... 17-1-7
LOWER UNIT ASSY (L)..... 17-1-8
LOWER UNIT ASSY (S)..... 17-1-1
LOWER UNIT ASSY (S)..... 17-1-6
LOWER UNIT ASSY (UL) 17-1-4
LOWER UNIT ASSY (UL) 17-1-5
LOWER UNIT ASSY (UL) 17-1-9
LOWER UNIT GASKET SET 17-6-1
<M>
MAIN JET (#60) 16-22-1
MAIN JET (#62) 4-6-1
MAIN JET (#65) 16-22-2
MAIN JET (#68) 4-6-2
MAIN JET (#68) 16-22-3
MAIN JET (#70) 4-6-3
MAIN NOZZLE..... 4-5-1
MAIN NOZZLE..... 4-5-2
MAIN NOZZLE..... 4-5-3
MAINTENANCE KIT..... 17-8-1
MESH 1-31
<N>
NEUTRAL LOCK ARM..... 15-18
NEUTRAL LOCK SPRING..... 15-19
NON-RETURN VALVE..... 13-25
NUT..... 7-21
NUT..... 14-7
NUT..... 14-42
NUT..... 15-12
NUT..... 15-38
NUT..... 17-9-9
NUT 12-P1.25..... 6-9
NYLON NUT 6-P1.0 14-13
NYLON NUT 8-P1.25 9-6
NYLON NUT 8-P1.25 14-36
<O>
OIL LEVEL GAUGE..... 1-54
OIL PRESSURE DECAL..... 10-53
OIL PRESSURE SWITCH..... 1-44
OIL PRESSURE SWITCH LEAD WIRE L=240
..... 1-46
OIL PUMP COVER..... 1-20
OIL PUMP ROTOR (INNER)..... 1-16
OIL PUMP ROTOR (OUTER)..... 1-17
OIL SEAL 10.1-25-7 1-48
OIL SEAL 10.1-25-7 17-3-17
OIL SEAL 10-24-8 8-38
OIL SEAL 10-24-8 17-6-7
OIL SEAL 15-28-10..... 8-10
OIL SEAL 15-28-10..... 17-6-3
OIL SEAL 20-35-7 1-2
OIL SEAL 20-35-7 17-3-8
OIL SEAL 25-40-8 1-13
OIL SEAL 25-40-8 17-3-12
OILPAN GASKET 1-38
OILPAN GASKET 17-3-13
OILPAN SUB-ASSY 1-12
O-RING..... 4-16
O-RING..... 12-20
O-RING..... 17-3-9
O-RING..... 17-7-8
O-RING 1.9-6.8..... 1-25
O-RING 1.9-6.8..... 17-3-16
O-RING 1.9-8.8..... 7-31
O-RING 2.4-15.4 8-50
O-RING 2.4-15.4 17-6-10
O-RING 2.5-4.9..... 8-49
O-RING 2.5-4.9..... 17-6-9
O-RING 2.6-18.7 1-55
O-RING 2.6-18.7 4-33
O-RING 2.6-18.7 17-3-7
O-RING 3.2-47 8-11
O-RING 3.2-47 17-6-4
O-RING φ3.1 1-19
O-RING φ3.1 17-3-15
<P>
PICK-UP ELBOW ASSY (12L) 12-19
PILOT LAMP ASSY 6-22
PILOT SCREW..... 4-19-1
PILOT SCREW..... 4-19-2
PIN..... 1-18
PIN..... 7-24
PIN..... 7-35
PIN..... 14-26
PIN 3.5-28 8-20
PIPE..... 1-32
PIPE JOINT 4-4..... 13-24
PISTON..... 2-7-1
PISTON (0.5 O/S)..... 2-7-2
PISTON PIN..... 2-8
PISTON PIN CLIP 2-9
PISTON REPAIR KIT..... 2-6-1
PISTON REPAIR KIT (0.5 O/S)..... 2-6-2
PISTON RING 2-11-1
PISTON RING 2-12-1
PISTON RING (0.5 O/S) 2-11-2
PISTON RING (0.5 O/S) 2-12-2
PISTON RING SET 2-10-1
PISTON RING SET (0.5 O/S) 2-10-2
PISTON RING-OIL 2-13-1
PISTON RING-OIL (0.5 O/S) 2-13-2
PIVOT 3-26
PIVOT BOLT 3-24
PLASTIC RIVET 6.5 10-9
PLASTIC RIVET 6.5 10-12
PLATE 3-23
PLUG 8-8 8-3
PLUG CAP W/RESISTANCE..... 6-31
PLUNGER CONTROL 1-22
PLUNGER COVER 1-26
POWER HEAD GASKET SET 17-3-1
PRE-COATED BOLT 6-16..... 10-62
PRE-COATED BOLT 6-16..... 14-25
PRE-COATED BOLT 6-25..... 5-26
PRE-COATED BOLT 6-25..... 14-23
PRE-COATED SCREW 5-25..... 7-6
PRIMER BULB..... 12-4-1
PRIMER BULB..... 12-4-2
PRIMER BULB ASSY 12-1-1
PRIMER BULB ASSY 12-1-2
PROPELLER ASSY (6") 8-60-5
PROPELLER ASSY (7) 8-60-2
PROPELLER ASSY (8) 8-60-3
PROPELLER ASSY (9") 8-60-4
PROPELLER ASSY (Y6") 8-60-1
PROPELLER HARDWARE KIT..... 8-61
PROPELLER NUT..... 8-64
PROPELLER SHAFT..... 8-18
PROPELLER SHAFT HOUSING..... 8-9-1
PROPELLER SHAFT HOUSING..... 8-9-2
PROPELLER SHAFT HOUSING ASSY 8-8-1
PROPELLER SHAFT HOUSING ASSY 8-8-2
PROTECTOR φ10.7-180..... 6-29
PROTECTOR φ10.7-180..... 10-28-1
PUMP BODY GASKET 4-29
PUMP CASE (LOWER) 8-37
PUMP CASE (UPPER)..... 8-30
PUMP CASE GASKET 8-33
PUMP CASE GASKET 17-4-2
PUMP CASE GASKET 17-5-5
PUMP CASE GASKET 17-6-5
PUMP CASE GASKET 17-8-5
PUMP CASE GASKET (LOWER)..... 8-40
PUMP CASE GASKET (LOWER)..... 17-4-5
PUMP CASE GASKET (LOWER)..... 17-6-8
PUMP CASE LINER 8-31
PUMP CASE LINER 17-4-9
PUMP CASE LINER 17-5-3
PUMP CASE LINER 17-8-4
PUMP DIAPHRAGM..... 4-30
PUSH ROD..... 3-22
PUSH ROD..... 8-23

<Q>
QUICK-CONNECTOR (MALE) 12-18
<R>
RATCHET 5-7
REAR DECAL (MFS4D) 11-12-1
REAR DECAL (MFS5D) 11-12-2
REAR DECAL (MFS6D) 11-12-4
REAR DECAL (MFS6DW) 11-12-5
REAR HOUSING 15-16
REAR PANEL 15-17
RECOIL STARTER ASSY 5-1
RECTIFIER COMPLETE 6-13
RECTIFIER COMPLETE 16-13
RECTIFIER KIT 16-12
REEL 5-5
REMOTE CONTROL FITTING ASSY 14-2
REMOTE CONTROL HEAD ASSY (RC12D) 15-1
REMOTE CONTROL LOGO DECAL 15-54
REMOTE CONTROL STOP CORD L=2000 14-1-1
REMOTE CONTROL STOP CORD L=3200 14-1-2
REMOTE CONTROL STOP CORD L=3900 14-1-3
REMOTE CONTROL STOP CORD L=5900 14-1-4
RETAINER 3-6
RETAINING RING 12-16
RETURN SPRING 5-6
REVERSE LOCK ARM 9-31
REVERSE LOCK SPRING (L) 9-34
REVERSE LOCK SPRING (R) 9-33
RIVET 3-22 9-39
ROCKER ARM 3-25
ROD SNAP 3.5-2 5-22
ROD SNAP 3.5-2 5-30
ROLLER 15-40
ROLLER BEARING 14-20-12 8-2
ROLLER RETAINER 15-50
ROPE ANCHOR 5-13
RUBBER MOUNT 9-16-4.3 4-45
<S>
SAFETY ROPE φ4-1000 16-2
SAIL PRO DECAL 11-1-2
SCREW 1-8
SCREW 1-35
SCREW 4-14
SCREW 4-31
SCREW 4-32
SCREW 4-34
SCREW 4-37
SCREW 5-21
SCREW 5-25
SCREW 6-4
SCREW 6-7
SCREW 7-8
SCREW 8-25
SCREW 9-10
SCREW 9-12
SCREW 10-17
SCREW 10-18
SCREW 15-27
SCREW 15-32
SCREW 15-33
SCREW 15-34
SCREW 15-46
SCREW 16-8
SCREW 16-11
SCREW 17-7-3
SCREW M4-10 10-40
SEAL 1-33
SEAL 8-27
SEAL RING 16-26
SEAL RING 13.8-22-3.7 14-18
SEALING PLATE 5-14
SEALING PLATE 13-2
SEAT 1-24
SEPARATE CORD 14-37
SETTING PLATE 9-28
SHIFT DECAL 10-55-1
SHIFT DECAL 10-55-2
SHIFT GEAR ASSY 15-9
SHIFT LEVER 10-46
SHIFT LEVER (REMOTE CONTROL) 14-24
SHIFT LEVER ROD 7-34
SHIFT LEVER SHAFT ASSY 7-30
SHIFT POSITION DECAL 15-5
SHIFT ROD (L) 7-22-2
SHIFT ROD (S) 7-22-1
SHIFT ROD JOINT ASSY 7-26
SHIFT ROD LEVER 7-23
SHIM 21-28-0.1 8-17-1
SHIM 21-28-0.15 8-17-2
SHIM 26.5-34.8-0.1 8-39-1
SHIM 26.5-34.8-0.15 8-39-2
SHOULDER BOLT 9-41
SIDE DECAL 11-15-1
SIDE DECAL (MFS6DW) 11-15-2
SIMPLIQ DECAL 11-13-1
SIMPLIQ DECAL (MFS6DW) 11-13-2
SLOW JET (#35) 16-23
SLOW JET (#38) 4-7
SNAP PIN 7-36
SP DECAL 11-1-1
SPACER 15-35
SPACER 19-24.8-1 1-49
SPACER 33.5-55-3.3 10-25
SPACER 7.2-10-6 13-17
SPARK PLUG (DCPR6E) 3-35
SPARK PLUG (DCPR6E) 17-8-13
SPLIT PIN 7-25
SPLIT PIN 1.6-10 13-23
SPLIT PIN 3-18 8-65
SPLIT PIN 3-18 17-8-12
SPRING 1-23
SPRING 4-18
SPRING 7-33
SPRING 8-21
SPRING 9-22
SPRING 10-22
SPRING 14-27
SPRING PIN 14-29
SPRING PIN 3-10 8-46
SPRING RETAINER 8-22
SPRING WASHER 14-12
SPRING WASHER 14-33
STARTER CASE 5-2
STARTER HANDLE 5-12
STARTER LOCK 5-16
STARTER LOCK CAM 5-19
STARTER LOCK CAM SPRING 5-24
STARTER LOCK ROD 5-29
STARTER LOCK SPRING 5-18
STARTER ROPE φ4.5-1620 5-11
STARTER SEAL 5-15
STARTER SPRING 5-4
STARTER SPRING CASE 5-3
STAY 14-39
STEERING HOOK PLATE 14-31
STEERING LOCK KIT 16-27
STERN BRACKET SPRING 9-11
STOP SCREW 4-17
STOP SWITCH ASSY 6-23
STOP SWITCH ASSY 15-28
STOP SWITCH DECAL 15-52
STOP SWITCH LANYARD ASSY 6-24
STOP SWITCH LANYARD ASSY 15-29
STOPPER 7-5
STOPPER 8-51
STRAINER BODY 1-29
STRAINER CAP 1-30
STRAINER STOPPER 1-34
STUD 7-19
STUD 17-9-7
SWIVEL BRACKET 9-1-1
SWIVEL BRACKET 9-1-2
SWIVEL BRACKET 9-2-1
SWIVEL BRACKET 9-2-2
<T>
TANK FILLER CAP GASKET 12-14a
TANK FILLER CAP GASKET 13-20
THERMOSTAT 3-17
THERMOSTAT CAP 3-18
THERMOSTAT CAP GASKET 3-19
THERMOSTAT CAP GASKET 17-3-5
THROTTLE ARM 15-6
THROTTLE DECAL 10-24-1
THROTTLE DRUM 3-28
THROTTLE DRUM 14-15
THROTTLE LEVER (REMOTE CONT) 14-8
THROTTLE OPENER 3-29
THROTTLE ROD 3-34
THROTTLE SHAFT 10-14
THROTTLE SHAFT DAMPER 10-15
THROTTLE SHAFT SUPPORT 10-19
THROTTLE WIRE 10-27
THROTTLE WIRE (REMOTE CONTROL) 14-19
THROTTLE WIRE BRACKET 14-20
THRUST BUSHING 9-17
THRUST HOLDER ASSY 8-62
THRUST PLATE 2-2
THRUST PLATE 15-25
THRUST PLATE (LOWER) 9-21
THRUST ROD 9-14
THRUST ROD SPRING 9-15
TILLER HANDLE 10-11-1
TILLER HANDLE 10-11-2
TILLER HANDLE ASSY 10-10-1
TILLER HANDLE ASSY 10-10-3
TILT STOPPER ASSY 9-25
TILT STOPPER GRIP 9-26
TILT SWITCH PLUG 15-26
TOOL KIT 16-1
TOP COWL ASSY 11-4-1
TOP COWL ASSY 11-4-2
TOP COWL ASSY 11-5-1
TOP COWL ASSY 11-5-3
TOP COWL SEAL 11-8
TOP COWL SUB-ASSY 11-6-1
TOP COWL SUB-ASSY 11-6-2
TOP COWL SUB-ASSY 11-7-1
TOP COWL SUB-ASSY 11-7-2
<V>
VALVE SPRING L=35 3-5
VALVE SPRING SEAT 3-4
<W>
WASHER 1-37
WASHER 4-25
WASHER 5-20
WASHER 6-5
WASHER 6-8
WASHER 7-7
WASHER 7-18
WASHER 7-20
WASHER 7-27
WASHER 8-36
WASHER 8-54
WASHER 8-56
WASHER 9-7
WASHER 10-35
WASHER 13-22
WASHER 14-34
WASHER 14-43
WASHER 15-36
WASHER 15-37
WASHER 15-39
WASHER 15-42
WASHER 16-9
WASHER 17-4-7
WASHER 17-9-6
WASHER 17-9-8
WASHER 10.2-19-1 1-28
WASHER 10.2-19-1 17-8-10
WASHER 10.5-28-2 8-63
WASHER 15.2-19-1.9 8-16
WASHER 30-45-1 10-26
WASHER 30-45-1 10-48
WASHER 4.3-16-1.5 9-13
WASHER 5.5-14-1.2 14-30
WASHER 6.5-21-1 14-10
WASHER 6.5-23-1.5 10-50
WASHER 6.5-23-1.5 10-57
WASHER 6.5-23-1.5 10-59
WASHER 6.5-23-1.5 13-10
WASHER 6.5-23-1.5 14-14
WASHER 6-16-1.5 3-16
WASHER 6-16-1.5 3-32
WASHER 6-16-1.5 9-24
WASHER 8.5-28-1 9-8
WATER PIPE (LOWER) 8-26
WATER PIPE ASSY (L) 8-58-2
WATER PIPE ASSY (S) 8-58-1
WATER PIPE ASSY (UL) 8-58-3
WATER PIPE ASSY (UL) 17-9-11
WATER PIPE SEAL (LOWER) 8-42
WATER PUMP GUIDE PLATE 8-32
WATER PUMP GUIDE PLATE 17-4-3
WATER PUMP GUIDE PLATE 17-5-4
WATER PUMP GUIDE PLATE 17-8-8
WATER PUMP IMPELLER 8-28
WATER PUMP IMPELLER 17-4-10
WATER PUMP IMPELLER 17-5-2
WATER PUMP IMPELLER 17-8-6
WATER PUMP KIT (CHROME PLATED) 17-5-1
WATER PUMP REPAIR KIT 17-4-1
WATER STRAINER 8-24
WAVE WASHER 15-22
WAVE WASHER d=5 1-7

INDEX (Parts Number)

1E0-34093-0 . . . . . .6-14a
1E0-34093-0 16-15
301-61021-0 7-2
301-64215-1 8-19
301-64217-0 8-20
301-66136-0 7-31
307-62116-1 9-8
309-62115-2 9-5
312-72201-0 16-2
332-60005-3 8-3
332-60006-1 7-12
332-60006-1 8-4
332-60006-1 17-6-2
332-60006-1 17-8-2
332-62101-1 9-40
332-66032-0 8-50
332-66032-0 17-6-10
332-70201-0 12-11
332-83725-0 14-30
332-83728-0 14-26
332-83729-0 14-27
334-65012-0 . . . . . .8-30a
336-60007-0 16-4
338-00131-0 2-5
338-67147-0 14-18
338-67163-0 10-6
344-67177-1 9-30
345-01111-0 1-15
345-01111-0 3-8
345-01111-0 7-10
345-05122-1 10-50
345-05122-1 10-57
345-05122-1 10-59
345-05122-1 13-10
345-05122-1 14-14
345-05223-1 5-30
345-06915-0 6-16
345-06915-0 6-25
345-06915-0 6-27
345-06915-0 16-17
345-65015-0 8-11
345-65015-0 17-6-4
345-66021-0 1-25
345-66021-0 17-3-16
345-66226-0 6-21
345-67117-0 10-8
346-01032-0 3-19
346-01032-0 17-3-5
346-02230-0 14-41
346-67115-0 14-10
350-62121-2 9-14
350-67154-0 10-9
350-67154-0 10-12
353-06821-0 6-24
353-06821-0 15-29
353-84321-0 15-3
353-84371-0 15-36
353-84388-0 15-44
369-00132-0 6-9
369-01210-4 1-47
369-01217-0 1-49
369-02230-1 4-38
369-02230-1 17-8-3
369-06915-0 6-6
369-06915-0 16-10
369-60003-0 7-4-1
369-60111-0 8-10
369-60111-0 17-6-3
369-60206-0 8-24
369-60211-0 8-2
369-60223-0 8-38
369-60223-0 17-6-7
369-61016-0 7-13
369-62106-1 9-37
369-62122-2 9-15
369-62146-1 9-11
369-62147-0 9-13
369-62439-1 9-28
369-64014-0 8-17-1
369-64015-0 8-17-2
369-64032-0 8-16
369-64081-1 8-39-1
369-64082-1 8-39-2
369-64121-0 8-64
369-64124-0 8-63
369-64211-1 8-18
369-64222-0 8-22
369-64223-0 8-23
369-64301-0 8-43-1
369-64302-0 8-43-2
369-64303-0 8-43-3
369-64303-0 17-9-10
369-64331-2 7-3-1
369-64332-1 7-5
369-65011-0 8-31
369-65011-0 17-4-9
369-65011-0 17-8-4
369-65014-0 8-42
369-65016-2 8-30
369-65017-1 8-37
369-65018-1 8-33
369-65018-1 17-4-2
369-65018-1 17-5-5
369-65018-1 17-6-5
369-65018-1 17-8-5
369-65020-0 8-40
369-65020-0 17-4-5
369-65020-0 17-6-8
369-65021-1 8-28
369-65021-1 17-4-10
369-65021-1 17-5-2
369-65021-1 17-8-6
369-65022-0 8-29
369-65022-0 17-4-8
369-65022-0 17-8-7
369-65025-0 8-32
369-65025-0 17-4-3
369-65025-0 17-8-8
369-65029-0 8-34
369-65029-0 17-4-4
369-65029-0 17-5-6
369-65029-0 17-6-6
369-65029-0 17-8-9
369-65035-1 8-26
369-65036-0 8-27
369-65100-0 8-58-1
369-65110-0 8-58-2
369-65120-0 8-58-3
369-65120-0 17-9-11
369-65195-0 8-59
369-65231-1 17-5-1
369-65238-0 17-5-3
369-65239-0 17-5-4
369-66012-1 8-47-1
369-66013-1 8-47-2
369-66014-2 8-47-3
369-66014-2 17-9-12
369-66021-1 8-49
369-66021-1 17-6-9
369-66033-0 8-51
369-66043-1 7-9
369-66214-0 7-22-1
369-66223-0 7-24
369-66225-0 7-23
369-66241-0 7-26
369-66338-0 9-33
369-66339-0 9-34
369-67105-0 14-17
369-76161-0 16-20
369-83715-1 14-28
369-83830-2 14-31
369-83846-0 14-1-1
369-83848-0 14-1-2
369-83853-0 14-1-3
369-83858-0 14-1-4
369-84418-0 15-60
369-87321-2 17-6-1
369-87322-2 17-4-1
369B64518-1 8-60-4
369Q60000-3. 8-1-1
369Q60101-1. 8-9-1
369Q61110-2. 7-16-1
369Q61110-2. 17-9-2
369Q62112-3. 9-3-1
369Q62113-2. 9-4-1
369Q87314-4. 17-9-1
369Q87323-1. 8-8-1
369W60000-3 8-1-3
369W60101-1 8-9-2
369W61110-2 7-16-2
369W61110-2 17-9-4
369W62112-3 9-3-2
369W62113-2 9-4-2
369W87314-4 17-9-3
369W87323-1 8-8-2
393-62437-1 9-27
393-64221-0 8-21
393B64512-1 8-60-5
394-70013-0 13-24
394-70260-1 10-32
394-70327-0 13-25
399-76120-0 6-19
399-76130-0 16-3
399B64512-1 8-60-1
399Q60000-3. 8-1-2
399W60000-3 8-1-4
3A0-76079-0 4-23
3A3-06830-0 15-28
3A3-76037-0 10-51
3A3-83314-2 15-10
3A3-84307-0 15-48
3A3-84364-2 15-11
3A3-84365-1 15-6
3A3-84368-0 15-22
3A3-84374-0 15-35
3A3-84376-0 15-15
3A3-84381-0 15-9
3A3-84383-0 15-39
3A3-84391-0 15-23
3A3-84403-0 15-19
3A3-84421-0 15-40
3A3-84422-0 15-25
3A3-84423-0 15-47
3A3-84424-0 15-49
3A3-84425-0 15-51
3A3-84426-0 15-50
3A3-84432-0 15-31
3A3-84435-0 15-24
3AA-05004-0 5-4
3AA-67120-1 10-3
3AB-00121-0 1-2
3AB-00121-0 17-3-8
3AB-60003-0 7-4-2
3ABQ62102-0. 9-38-1
3ABW62102-0 9-38-2
3AC-70052-1 12-15
3AC-70055-0 12-16
3AC-70352-1 12-17
3AD-06864-0 5-26
3AD-06864-0 14-23
3AD-70200-2 12-1-2
3AE-00021-0 2-8
3AE-07203-0 3-5
3AS-03266-0 4-19-1
3AS-06001-0 6-2
3AS-06001-0 16-6
3AS-06009-0 6-1
3AS-07432-0 1-5
3AS-07432-0 17-3-6
3AS-07709-1 1-12
3AS-62433-0 9-26
3AS-64230-0 8-62
3AS-64331-0 7-3-2
3AS-83883-0 14-37
3AS-87121-2 17-3-1
3ASB07431-0. 1-4
3ASQ61030-3. 7-1-3
3ASW61030-3 7-1-6
3AU-04468-0 4-6-2
3AU-04468-0 16-22-3
3B2-62118-0 9-9
3B2-63063-0 10-19
3B2-63108-0 10-26
3B2-70155-1 12-19
3B7-06305-0 4-45
3B7-76093-0 10-7
3BA-06133-0 6-29
3BA-06133-0 10-28-1
3BA-76199-0 10-53
3BJ-72100-1 16-1
3BJ-84398-0 6-18
3BJ-84398-0 16-19
3C7-02215-0 1-53
3C7-70113-0 12-21
3C7-70199-0 12-20
3C7-70211-1 12-4-1
3C7-70217-0 12-5
3C7-70220-1 12-2
3C7-70224-1 12-3
3C7-72191-1 11-16
3C8-02420-0 1-36
3C8-62104-2 9-39
3C8-62107-0 9-41
3C8-66308-0 3-16
3C8-66308-0 3-32
3C8-66308-0 9-24
3DK-61016-0 8-52
3E0-70270-0 12-18
3EF-65307-1 7-36
3F0-72185-0 11-3-1
3GF-70211-1 12-4-2
3GF-70240-1 12-7-2
3GF-70241-1 12-6-2
3GF-70281-0 12-9
3GP-70020-0 13-19
3GR-00122-0 1-13
3GR-00122-0 17-3-12
3GR-01214-0 1-50
3GR-01214-0 17-3-18
3GR-01215-0 1-48
3GR-01215-0 17-3-17
3GR-02130-0 13-15
3GR-02160-0 13-6
3GR-02204-0 4-41
3GR-02217-0 14-38
3GR-02409-0 4-22
3GR-03200-0 4-4-2
3GR-03252-0 4-5-2
3GR-04317-0 14-21
3GR-04470-0 4-6-3
3GR-05090-1 5-1
3GR-05116-0 5-14
3GR-05217-1 5-29
3GR-05252-0 5-16
3GR-05253-0 5-19
3GR-06023-0 6-3
3GR-06023-0 16-7
3GR-06041-0 6-30
3GR-06128-0 16-5
3GR-06870-0 6-23
3GR-06900-0 6-15
3GR-06900-0 16-16
3GR-06973-0 1-10
3GR-07613-0 1-46
3GR-07901-0 3-2
3GR-07902-0 3-3
3GR-07905-0 3-4
3GR-07935-0 3-25
3GR-10230-0 16-21-2
3GR-35143-0 13-26
3GR-62417-0 . . . . . .9-20a
3GR-62418-0 9-20
3GR-62431-0 9-25
3GR-62500-3 16-27
3GR-63066-0 10-47
3GR-63107-0 10-30

3GR-63108-0 10-48
3GR-63505-0 1-9
3GR-63508-0 14-20
3GR-63600-0 10-27
3GR-63611-0 3-28
3GR-63612-0 3-29
3GR-63737-0 14-39
3GR-64010-0 8-13
3GR-64020-0 8-14
3GR-64089-0 8-15
3GR-66011-0 8-45
3GR-66110-0 10-46
3GR-66112-0 7-33
3GR-66116-0 7-32
3GR-66129-0 14-24
3GR-66130-0 7-30
3GR-66134-1 7-34
3GR-66215-0 7-22-2
3GR-66223-0 7-35
3GR-66260-0 10-45
3GR-67104-0 10-44
3GR-67129-0 10-41
3GR-67161-0 10-2
3GR-67187-0 10-5
3GR-67197-0 4-35
3GR-67501-0 11-8
3GR-67503-0 5-15
3GR-70015-0 13-17
3GR-70021-0 13-20
3GR-70212-0 16-25
3GR-70250-0 12-10
3GR-70280-0 12-8
3GR-70310-4 13-1-1
3GR-71040-0 6-22
3GR-72406-0 16-24
3GR-76060-0 6-13
3GR-76060-0 16-13
3GR-76160-0 16-12
3GR-76191-0 7-37
3GR-76246-0 6-14
3GR-76246-0 16-14
3GR-83820-0 14-5
3GR-83821-0 10-40
3GR-83873-0 14-19
3GR-83880-0 14-2
3GR-83910-0 14-8
3GR-87500-1 17-8-1
3GRB01001-1. 3-1-1
3GRB01031-0. 3-18
3GRB01184-1. 1-1
3GRB87090-8. 17-2-1
3GRQ87301-5 17-1-1
3GRQ87302-5 17-1-2
3GRQ87304-5 17-1-4
3GRW87301-5 17-1-6
3GRW87302-5 17-1-7
3GS-02207-0 4-39
3GT-07921-0 3-6
3GT-35143-0 4-44
3GT-35143-0 10-38
3GT-35143-0 13-13-1
3GT-35143-0 13-13-2
3GT-35143-0 14-46
3GT-70321-0 13-18
3GTQ62105-1. 9-35-1
3GTQ62108-1. 9-36-1
3GTW62105-1 9-35-2
3GTW62108-1 9-36-2
3GU-04462-0 4-6-1
3H6-00011-0 2-11-1
3H6-00012-0 2-12-1
3H6-00013-0 2-13-1
3H6-00014-0 2-11-2
3H6-00015-0 2-12-2
3H6-00016-0 2-13-2
3H6-00024-0 2-9
3H6-00030-0 2-1
3H6-00040-1 2-3
3H6-00059-0 2-4
3H6-00115-0 2-2
3H6-01005-1 3-9
3H6-01005-1 17-3-2
3H6-01024-0 3-14
3H6-01024-0 17-3-4
3H6-01030-0 3-17
3H6-02011-0 4-20
3H6-02011-0 17-3-10
3H6-02104-0 4-2
3H6-02104-0 17-3-11
3H6-02302-1 1-40
3H6-02305-0 1-39
3H6-02305-0 17-3-14
3H6-02306-0 3-12
3H6-02306-0 17-3-3
3H6-03221-0 4-12
3H6-03222-0 4-13
3H6-03222-0 17-7-2
3H6-03231-0 4-8
3H6-03231-0 17-7-4
3H6-03232-0 4-11
3H6-03232-0 17-7-5
3H6-03240-0 4-9
3H6-03240-0 17-7-6
3H6-03244-0 4-10
3H6-03244-0 17-7-7
3H6-03265-0 4-17
3H6-03267-0 4-18
3H6-03292-0 4-15
3H6-03293-0 4-16
3H6-03293-0 17-3-9
3H6-03293-0 17-7-8
3H6-03952-1 4-21
3H6-04000-7 4-26
3H6-04005-0 4-30
3H6-04014-1 4-28
3H6-04028-0 4-29
3H6-04044-0 4-27
3H6-06999-0 6-31
3H6-07231-0 3-21
3H6-07232-0 3-22
3H6-07233-0 3-23
3H6-07234-0 3-24
3H6-07236-0 3-26
3H6-07402-0 1-38
3H6-07402-0 17-3-13
3H6-07404-0 1-14
3H6-07406-0 1-28
3H6-07406-0 17-8-10
3H6-07411-0 1-29
3H6-07412-0 1-30
3H6-07413-0 1-31
3H6-07415-0 1-32
3H6-07416-0 1-33
3H6-07417-0 1-34
3H6-07421-0 1-54
3H6-07422-0 1-55
3H6-07422-0 4-33
3H6-07422-0 17-3-7
3H6-07601-0 1-16
3H6-07602-0 1-17
3H6-07603-0 1-18
3H6-07606-0 1-20
3H6-07611-1 1-44
3H6-07621-0 1-22
3H6-07622-0 1-23
3H6-07623-0 1-24
3H6-07705-1 1-27
3H6-07937-0 3-27
3H6-60218-0 8-5
3H6-60218-0 17-8-11
3H6-61012-0 7-15
3H6-61012-0 17-3-19
3H6-61301-0 9-18
3H6-62325-0 9-17
3H6-62417-1 9-19
3H6-62424-0 9-21
3H6-62445-0 10-49
3H6-63026-0 10-25
3H6-63048-0 10-15
3H6-63102-0 10-29
3H6-63510-0 10-16
3H6-63510-0 14-16
3H6-63617-0 3-34
3H6-63618-0 3-30
3H6-64333-1 7-6
3H6-66313-0 9-31
3H6-67115-0 1-26
3H6-67151-1 10-43
3H6-67161-0 14-4
3H6-70200-2 12-1-1
3H6-70262-0 10-33
3H6-76037-0 6-20
3H6-87122-0 17-7-1
3H6-87326-0 8-61
3H6B01021-0. 3-13
3H6B02010-0. 4-1
3H6Q61020-3 7-1-1
3H6Q61030-4 7-1-2
3H6Q62391-0 9-1-1
3H6Q62392-1 9-2-1
3H6W61020-3 7-1-4
3H6W61030-4 7-1-5
3H6W62391-0 9-1-2
3H6W62392-1 9-2-2
3H8-01013-0 3-11
3H9-03251-0 16-22-1
3H9-62442-0 9-23
3H9-62446-0 9-22
3H9-70095-0 13-21
3H9-70311-0 10-39
3JD-02130-0 13-16
3JD-02160-0 14-45
3JD-02204-0 13-12
3JD-03200-0 4-4-1
3JD-03252-0 4-5-1
3JD-03266-0 4-19-2
3JD-05116-1 13-2
3JD-10230-0 16-21-1
3JD-63505-0 4-36-1
3JD-63611-0 14-15
3JD-70036-0 13-3
3JD-70325-0 13-11
3JD-87123-0 2-10-1
3JD-87124-0 2-10-2
3JD-87130-0 2-6-1
3JD-87131-0 2-6-2
3JE-03200-0. 4-4-3
3JE-03252-0. 4-5-3
3JE-10230-0. 16-21-3
3JE-70310-2. 13-1-2
3JF-02160-0. 10-36
3JG-02203-0 10-37
3JJ-02204-1. 4-42
3JJ-70325-0. 13-8
3JK-02160-0 13-7
3JK-63505-0 14-35
3JK-67161-0 14-3
3JK-70326-0 13-4
3JS-70315-0. 13-5
3KY-07612-0 1-45
3KY-07923-0 3-7
3LE-02160-0 14-44
3LE-02207-0 13-14
3LEQ87302-5. 17-1-3
3LEW87302-5. 17-1-8
3LKQ87304-5. 17-1-5
3LKW87304-5 17-1-9
3NV-72181-1 5-28-2
3PA-72181-1 5-28-1
3PR-06972-0 1-57
3PR-06972-0 5-27
3PR-06972-0 6-11
3R0-01113-1 3-10
3R0-83715-0 14-9
3R1-03251-0 16-22-2
3R1-03254-0 4-7
3R1-05003-2 5-7
3R1-05006-2 5-10
3R1-05007-0 5-8
3R1-05012-0 5-6
3R1-05013-0 5-11
3R1-05019-0 5-12
3R1-05104-0 5-5
3R1-05105-0 5-2
3R1-05125-0 5-3
3R1-05131-1 5-13
3R1-05138-1 5-9
3R1-05215-0 5-23
3R1-05216-0 5-18
3R1-05223-0 5-22
3R1-05255-0 5-17
3R1-05258-0 5-24
3R1-07435-0 1-52
3R1-07439-0 1-6
3R1-07605-0 1-19
3R1-07605-0 17-3-15
3R1B64514-2 8-60-2
3R1B64516-2 8-60-3
3R3-07204-0 3-36
3R3-07206-0 3-37
3R3-63012-0 10-13
3R4-00001-3 2-7-1
3R4-00004-3 2-7-2
3R4-07810-2 3-20
3R6-03254-0 16-23
3RS-70020-0 12-14
3RS-70021-0 . . . . . 12-14a
3RS-70167-0 12-12
3RT-67580-0 11-14
3T1-67147-0 16-26
3T4-06972-1 14-47
3U2-63506-0 15-55
3U2-72187-0 15-58
3U2-72200-0 15-52
3U2-77367-0 15-57
3U2-84331-0 15-4
3U2-84334-0 15-54
3U2-84336-1 15-5
3U2-84339-1 15-30
3U2-84343-0 15-21
3U2-84371-0 15-37
3U2-84375-0 15-32
3U2-84398-0 15-14
3U2-84401-0 15-18
3U2-84404-0 15-20
3U2-84414-0 15-8
3U2-84416-0 15-2
3U2-84431-0 15-41
3U2-84442-0 15-43
3U2-84452-0 15-26
3U2-84917-0 15-56
3U2B84312-0. 15-45
3U2B84360-1. 15-1
3U2B84366-0. 15-17
3U2B84440-0. 15-59
3U2B84441-0. 15-16
3UA-66031-0 8-48
3UA-70167-0 12-13
3UR-72187-1 5-31
3V1-60108-0 10-62
3V1-60108-0 14-25
3V1-63035-1 10-20
3V1-63036-0 10-22
3V1-63041-0 10-14
3V1-63077-0 10-21
3V1Q63003-6. 10-10-1
3V1Q63011-3. 10-11-1
3V1W63003-6 10-10-3
3V1W63011-3 10-11-2
3V9-72019-1 10-24-1
3VK-63107-0 15-53
3VK-84375-0 15-33
3VL-84375-0 15-34
3WE-67538-0. 11-13-1
3WE-67541-0. 11-15-1
3WF-67538-0. 11-13-2
3WJ-67536-0 11-12-1
3WJ-72024-0 . . . . . 10-54a-1
3WJQ67640-0 11-6-1
3WJQ67645-0 11-4-1
3WJW67640-0 11-6-2
3WK-67536-0. 11-12-2
3WKQ67645-0 11-5-1
3WL-02130-0 4-40
3WL-61199-0. 10-61
3WL-67536-0 11-12-4
3WL-67561-0 11-1-1
3WL-67578-0 10-55-1
3WL-72024-0 10-54-1
3WL-72180-0 11-2-1
3WLQ67100-0 10-1-1
3WLQ67640-0 11-7-1

3WLW67100-0 10-1-2
3WLW67640-0 11-7-2
3YB-67562-0 11-1-2
3YG-67578-0 10-55-2
3YG-72180-0 11-2-2
3ZL-72024-0 10-54-2
3ZLW67645-0 11-4-2
3ZM-72024-0 . . . . . 10-54a-2
3ZMW67645-0 11-5-3
3ZN-67536-0 11-12-5
3ZN-67541-0 11-15-2
910103-0525 15-13
910103-0612 10-56
910103-0612 10-58
910103-0616 8-6
910103-0625 10-23
910103-0625 10-34
910103-0630 13-9
910103-0660 14-11
910103-0830 14-32
910103-5610 14-40
910103-5612 1-11
910103-5612 1-56
910103-5612 6-12
910103-5612 6-26
910103-5612 6-28
910103-5614 6-17
910103-5614 14-22
910103-5614 16-18
910103-5616 7-28
910103-5616 10-4
910103-5616 10-31
910103-5620 1-51
910103-5625 8-41
910103-5630 6-10
910103-6635 3-31
910103-6640 14-6
910103-6645 3-33
910114-5620 1-41
910114-5640 1-42
910121-0616 3-15
910121-6616 1-21
910124-5625 4-3
910124-5840 1-43
9101E3-5612 9-29
9101E3-5614 9-32
9101E3-5616 8-57
9101E3-5616 10-42
9101E3-5630 7-14
9101E3-5640 9-16
9106E3-0808 7-11
910903-6416 7-29
9152E3-0825 7-19
9152E3-0825 17-9-7
9161E3-0625 7-17
9161E3-0625 17-9-5
9161E3-0645 8-35
9161E3-0645 8-53
9161E3-0645 17-4-6
9161E3-0835 8-55
9164F1-0685 4-24
920803-0518 10-17
921503-0406 15-46
921503-0510 4-37
921503-0525 6-4
921503-0525 16-8
921503-5430 5-25
921503-7616 5-21
921503-7630 4-34
921521-6408 6-7
921521-6408 16-11
921521-6512 1-35
921521-6616 1-8
9215E3-0510 7-8
9215E3-0612 10-18
921603-0308 4-31
921603-0512 15-27
9216E3-0612 9-10
921703-0406 9-12
921803-0620 8-25
922503-6412 4-14
922503-6412 17-7-3
922503-6418 4-32
930103-0500 15-12
930103-0600 14-7
930103-0600 15-38
930103-0800 7-21
930103-0800 14-42
930103-0800 17-9-9
930403-0600 14-13
930403-0800 9-6
930403-0800 14-36
940103-0400 13-22
940103-0500 6-5
940103-0500 7-7
940103-0500 16-9
940103-0600 4-25
940103-0600 5-20
940103-0600 7-27
940103-0600 8-36
940103-0600 17-4-7
940103-0800 14-34
940103-0800 15-42
940121-0500 1-37
940121-0800 14-43
940121-1200 6-8
9401E3-0600 7-18
9401E3-0600 8-54
9401E3-0600 17-9-6
9401E3-0800 7-20
9401E3-0800 8-56
9401E3-0800 9-7
9401E3-0800 17-9-8
940203-0600 10-35
941303-0600 14-12
941303-0800 14-33
941403-0500 1-7
945303-0600 15-7
951403-0220 14-29
951407-0310 8-46
951503-0318 8-65
951503-0318 17-8-12
951503-1210 7-25
951503-1610 13-23
9601-0-6002 8-12
9601-0-6004 8-7
9601-0-6300 8-44
9601-3-6205 1-3
9701-1-1103 3-35
9701-1-1103 17-8-13
98AB-30-270 4-43
98AB-701600 12-7-1
98AB-70-700 12-6-1

Copyright © 2024 Tohatsu Corporation. All rights reserved. No part of this manual may be reproduced or transmitted in any form or by any means without the express written permission of Tohatsu Corporation.

2024 PARTS CATALOG

MFS 4D
MFS 5D
MFS 6D
Models

Serial Number 000001BD～
OB No.002-21046-0BD 3H6 2401

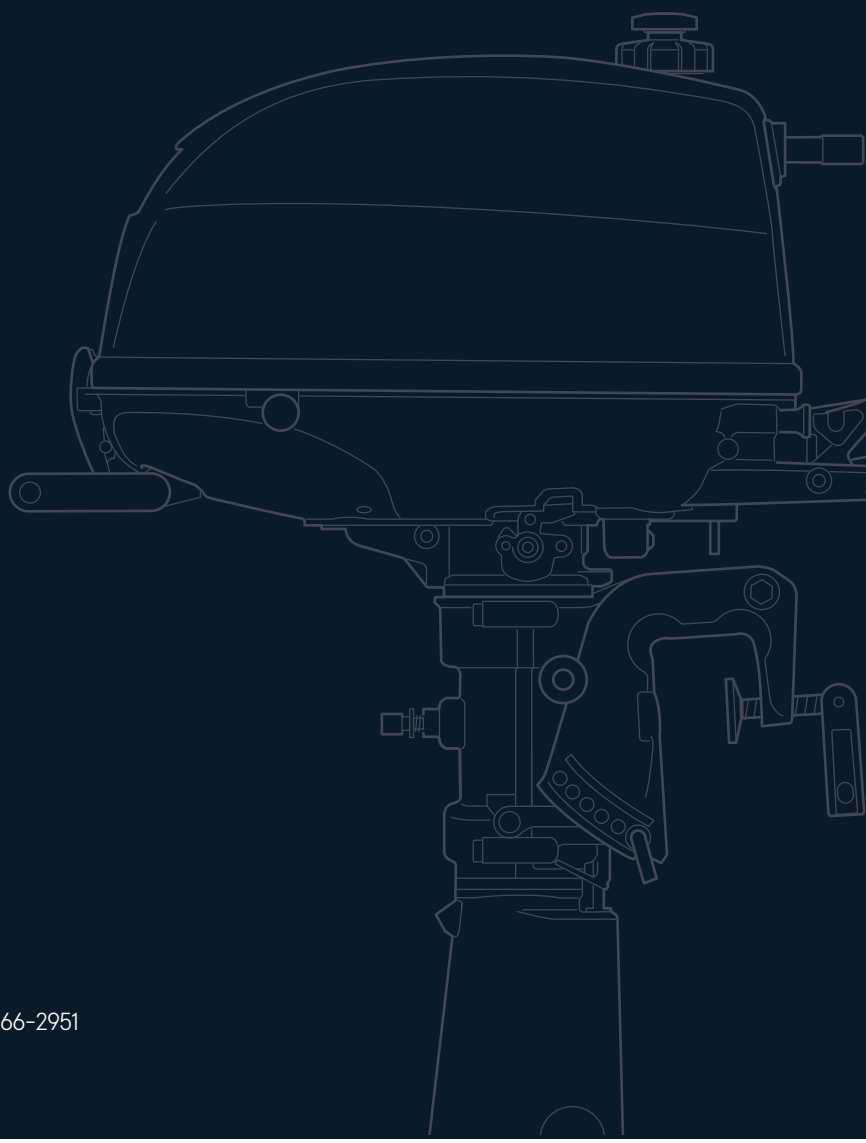

トーハツ株式会社

〒174-0051
東京都板橋区小豆沢 3-5-4
Tel: 03 (3966) 3116

TOHATSU CORPORATION

5-4, Azusawa 3-Chome, Itabashi-Ku
Tokyo 174-0051, Japan
Tel: +81-3-3966-3117　Fax: +81-3-3966-2951
www.tohatsu.com