2015 PARTS CATALOG

トーハツ船外機
パーツ カタログ

TOHATSU

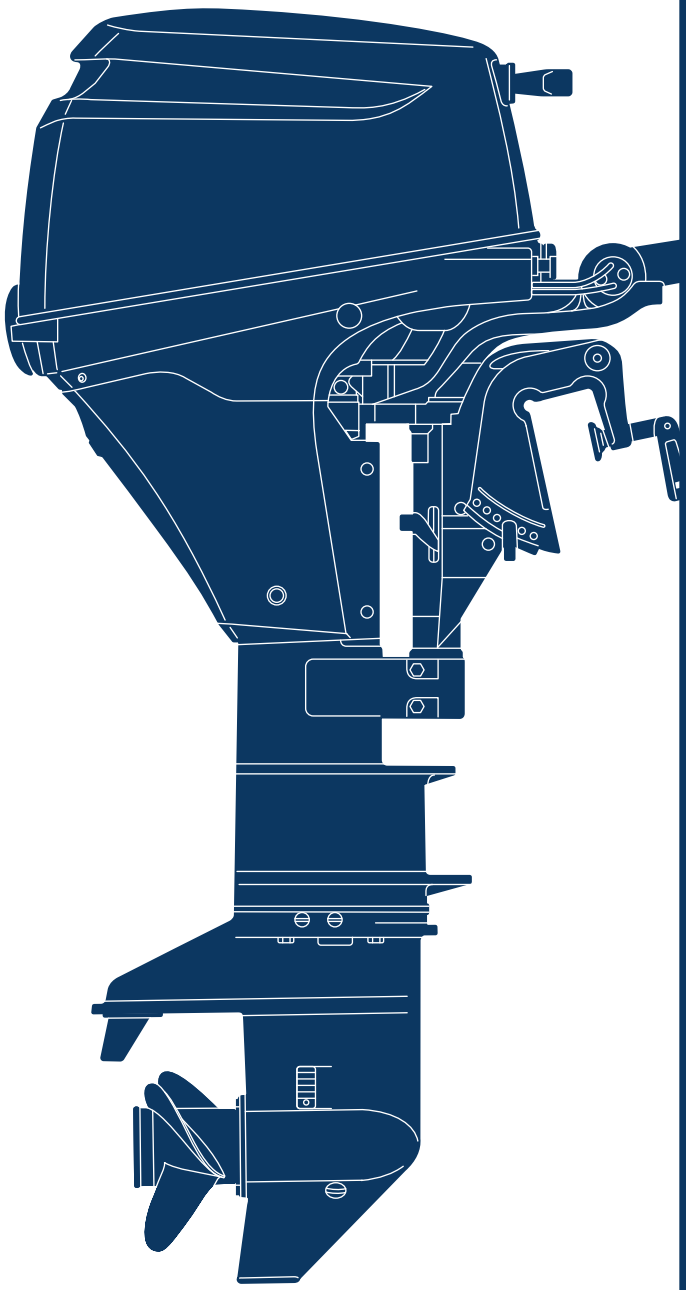

MFS 6A3
8A3
9.8A3

Serial Number 000001AE~

OB NO.002-21051-0AE
3V1 1501

パーツカタログのご使用について

1. このパーツカタログは、2015年1月現在で編集しております。

2. 新設、廃止または、変更が生じた場合は、サービスブルテン等にてお知らせ致しますので、その都度、ご訂正ください。

3. イラストレーション（部品図）は部品検査の目安として記載していますので現品と形状が異なる場合があります。

4. イラストが一つに対して複数の品番がありますので枝番、適用モデル、備考を確認してからご注文願います。

適用モデル

Ref.No. 見出番号		Part No. 部品番号	Description 部品名	Q'ty/個数 MFS6A3	MFS8A3	MFS9.8A3	Remarks 備考
3-1	1	3V1B01000-4	CYLINDER HEAD COMPLETE シリンダヘッドコンプリート		'	'	
3-1	2	3FKB01000-2	CYLINDER HEAD COMPLETE シリンダヘッドコンプリート	1			
3-2		3V1B01001-0	＊CYLINDER HEAD ASSY ＊シリンダヘッドアッシ	1	1	1	
3-3		3V1-07201-0	＊INTAKE VALVE ＊インテークバルブ	2	2	2	
③④		3V1-07202-0	＊EXHAUST VALVE ＊エキゾーストバルブ	2	2	2	

仕様違い
イラスト位置 No.
Fig. No.

5. アッセンブリまたは、キットでの販売部品は、その構成する部品の頭に（＊）印をつけて表しています。

6. 本文中に記載されている記号は、次の様になっています。

STD	：スタンダード	OPT	：オプション
O/S	：オーバーサイズ	ASSY	：アッセンブリ
DO	：日本国内向け	EX	：海外輸出向け
A	：必要に応じて選択	EU	：欧州連合

7. オーダー上の注意
塗装部品の注文に当っては、以下に従ってください。
パーツナンバーの4桁目が“B”・“Q”記号のものは塗装されています。
現在の塗装色はパワーヘッドがブラック（B)、ロワユニットがアクアマリンブルー（Q)、プロペラがブラック（B）です。
[例示]

エンジンショートブロックキット	ロワユニットアッシ（L）
3V1B87090-7	3V1Q87302-4
B: ブラック	Q: アクアマリンブルー

8. ボルト・ナット・ワッシャのサイズ記号に付いて

ボルト　910103 - 0616
- 首下長さ
- 径
- 座付き (0) : 座なし

ナット・ワッシャ　9401E3 - 0800
- 径

9. 標準部品のホースは、長巻（備考を参照）に代替されます。

ホース　　98AB - 50 - 330

長さ

径

HOSE/PIPE

Ref.No. 見出番号		Part No. 部品番号	Description 部　品　名	Bulk part No. ﾊﾞﾙｸ部品番号	Bulk part ﾊﾞﾙｸ部品	
					Inner Diameter (mm) 内径(mm)	Length(m) 長さ(m)
1-18		98AH-95-120	HOSE ﾎｰｽ	98AH-951000	9.5	1
1-23		98AB-50-330	HOSE ﾎｰｽ	98AB-501000	5	1
5-8		98AB-70-275	HOSE ﾎｰｽ	98AB-701000	7	1
5-38		98AB-50-260	HOSE ﾎｰｽ	98AB-501000	5	1
5-39		98AB-50-150	HOSE ﾎｰｽ	98AB-501000	5	1
5-46		98AB-50-330	HOSE ﾎｰｽ	98AB-501000	5	1
20-20	1	98AB-70-700	HOSE ﾎｰｽ	98AB-701000	7	1
20-21	1	98AB-701600	HOSE ﾎｰｽ	98AB-701000 x2	7	1

HOW TO USE THIS PARTS CATALOG

1. This Parts Catalog provides information available as of the end of January, 2015.

2. Please keep the Parts Catalog updated each time when receiving the Service Bulletin describing the addition, abolition and/or change of parts.

3. Actual shapes of parts may be different from the illustrations shown in this Parts Catalog because they are described only as a guide for searching parts.

4. One illustration is given more than one article number. Please confirm the sub-number, applicable model and remarks before ordering parts.

Applicable model

Ref.No. 見出番号		Part No. 部品番号	Description 部 品 名	Q'ty/個数 MF S6A3	MF S8A3	MF S9.8A3	Remarks 備 考
3-1	1	3V1B01000-4	CYLINDER HEAD COMPLETE シリンダヘッドコンプリート		'	'	
3-1	2	3FKB01000-2	CYLINDER HEAD COMPLETE シリンダヘッドコンプリート	1			
3-2		3V1B01001-0	* CYLINDER HEAD ASSY * シリンダヘッドアッシ	1	1	1	
3-3		3V1-07201-0	* INTAKE VALVE * インテークバルブ	2	2	2	
3④		3V1-07202-0	* EXHAUST VALVE * エキゾーストバルブ	2	2	2	

Different specification
Illustration position number
Fig. No.

5. Given mark in (*) to part number shows assembly or kit part.

6. Marks in this Parts Catalog show.

STD	: Standard	OPT	: Optional Parts
O/S	: Over size	ASSY	: Assembly
DO	: Domestic Model	EX	: Export Model
A	: As required	EU	: European Union

7. Attention to order

Please order painted parts in accordance with following.

The parts that fourth figure of the parts number is (B),(Q) have painted.

Present coloring of power head is black (B), lower unit is aqua marine blue (Q) and propeller is black(B).

[Example]

ENGINE SHORT BLOCK KIT	LOWER UNIT ASSY (L)
3V1B87090-7	3V1Q87302-4
B: Black	Q: Aquamarine Blue

8. About dimensional identification of bolts, nuts and washers.

BOLT 910103-0616

- Length below neck
- Diameter
- Washer based (0) : No washer

NUTS & WASHERS 9401E3-0800

- Diameter

9. Hose, that is a standard part, is replaced with long hose.

HOSE 98AB - 50 -330

Length

Diameter

HOSE/PIPE

Ref.No. 見出番号		Part No. 部品番号	Description 部 品 名	Bulk part No. バルク部品番号	Bulk part バルク部品	
					Inner Diameter (mm) 内径(mm)	Length(m) 長さ(m)
1-18		98AH-95-120	HOSE ホース	98AH-951000	9.5	1
1-23		98AB-50-330	HOSE ホース	98AB-501000	5	1
5-8		98AB-70-275	HOSE ホース	98AB-701000	7	1
5-38		98AB-50-260	HOSE ホース	98AB-501000	5	1
5-39		98AB-50-150	HOSE ホース	98AB-501000	5	1
5-46		98AB-50-330	HOSE ホース	98AB-501000	5	1
20-20	1	98AB-70-700	HOSE ホース	98AB-701000	7	1
20-21	1	98AB-701600	HOSE ホース	98AB-701000 x2	7	1

CONTENTS
目　　次

Fig. 1 CYLINDER・CRANK CASE ····· 1
シリンダ・クランクケース

Fig. 2 PISTON・CRANK SHAFT ····· 3
ピストン・クランクシャフト

Fig. 3 CYLINDER HEAD・OIL PUMP ····· 5
シリンダヘッド・オイルポンプ

Fig. 4 PULLEY・TIMING BELT ····· 9
プーリ・タイミングベルト

Fig. 5 INTAKE MANIFOLD・FUEL PUMP ····· 11
インテークマニホールド・フュエルポンプ

Fig. 6 CARBURETOR ····· 15
キャブレタ

Fig. 7 RECOIL STARTER ····· 19
リコイルスタータ

Fig. 8 MAGNETO・ELECTRIC PARTS ····· 23
マグネト・エレクトリックパーツ

Fig. 9 DRIVE SHAFT HOUSING ····· 29
ドライブシャフトハウジング

Fig. 10 GEAR CASE ····· 31
ギヤケース

Fig. 11 BRACKET (MF・EF MODEL) ····· 37
ブラケット（MF・EFモデル）

Fig. 12 BRACKET (EP MODEL) ····· 41
ブラケット（EPモデル）

Fig. 13 BRACKET (EFT・EPT MODEL) ····· 45
ブラケット（EFT・EPTモデル）

Fig. 14 POWER TILT ····· 49
パワーチルト

Fig. 15 TILLER HANDLE ····· 53
ティラハンドル

Fig. 16 BOTTOM COWL ····· 57
ボトムカウル

Fig. 17 SHIFT ····· 61
シフト

Fig. 18 REMOTE CONTROL PARTS ····· 63
リモートコントロール パーツ

Fig. 19 TOP COWL ····· 67
トップカウル

Fig. 20 FUEL TANK ····· 69
フュエルタンク

Fig. 21 COMPONENT PARTS OF REMOTE CONTROL ····· 71
リモコンボックス構成部品

Fig. 22 COMPONENT PARTS OF REMOTE CONTROL (ELECTRIC PARTS) ····· 75
リモコンボックス構成部品（電装品関係）

Fig. 23 OPTIONAL PARTS (REMOTE CONTROL) ····· 77
オプショナルパーツ（リモートコントロール）

Fig. 24 OPTIONAL PARTS (ACCESSORIES) ····· 79
オプショナルパーツ（アクセサリ）

Fig. 25 ASSEMBLY・KIT PARTS ····· 83
アッセンブリ・キットパーツ

索引 ····· 93

INDEX ····· 100

INDEX (Parts Number) ····· 105

Fig. 1 CYLINDER・CRANK CASE
シリンダ・クランクケース

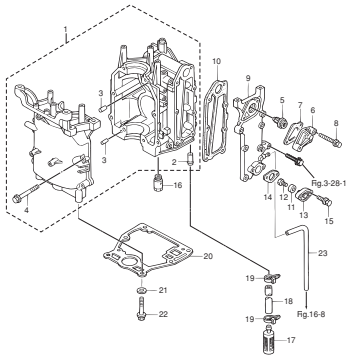

Fig. 2 PISTON・CRANK SHAFT
ピストン・クランクシャフト

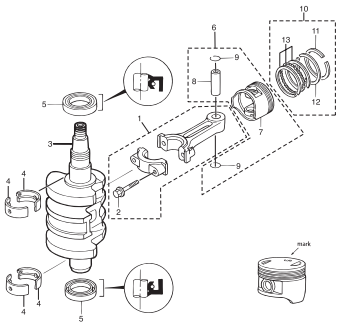

Fig. 3 CYLINDER HEAD・OIL PUMP
シリンダヘッド・オイルポンプ

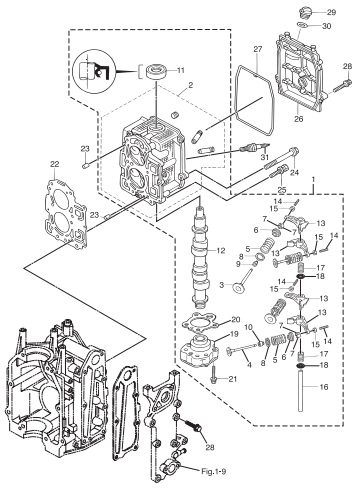

Fig. 4 PULLEY・TIMING BELT
プーリ・タイミングベルト

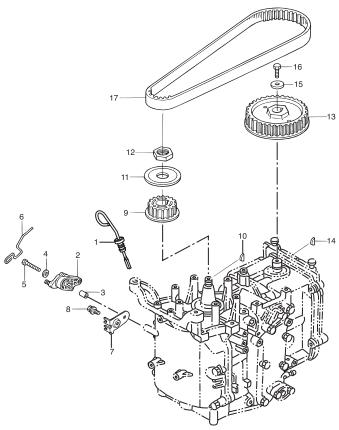

Fig. 5 INTAKE MANIFOLD・FUEL PUMP
インテークマニホールド・フュエルポンプ

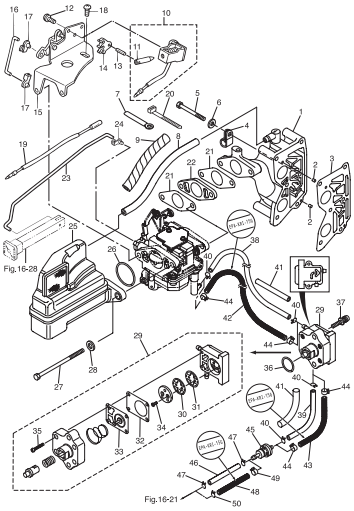

Fig. 6 CARBURETOR
キャブレタ

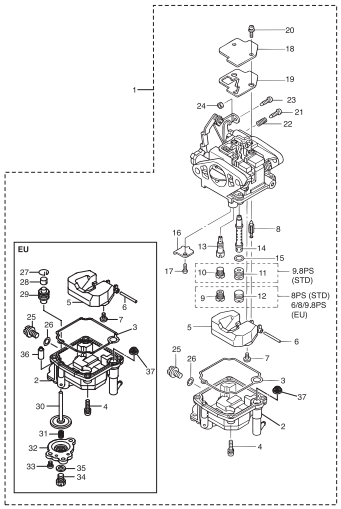

Fig. 7 RECOIL STARTER
リコイルスタータ

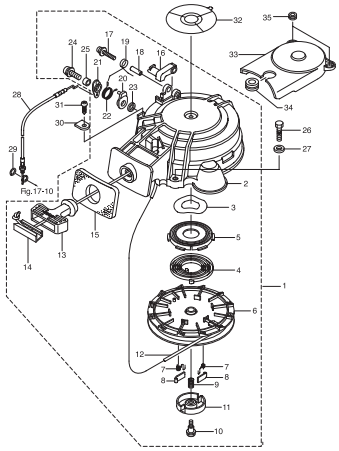

Fig. 8 MAGNETO・ELECTRIC PARTS
マグネト・エレクトリックパーツ

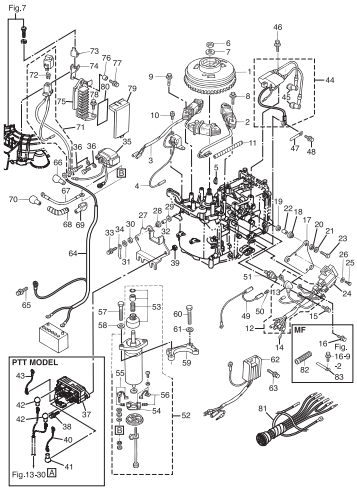

Fig. 9 DRIVE SHAFT HOUSING
ドライブシャフトハウジング

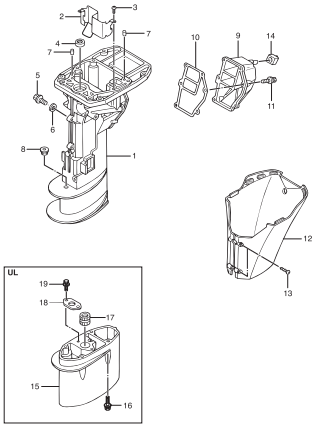

Fig. 10 GEAR CASE
ギヤケース

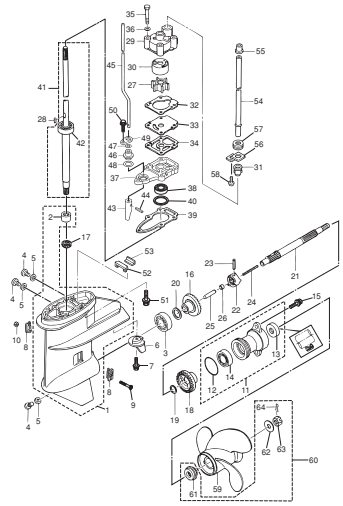

Fig. 11 BRACKET (MF・EF MODEL)
ブラケット（MF・EFモデル）

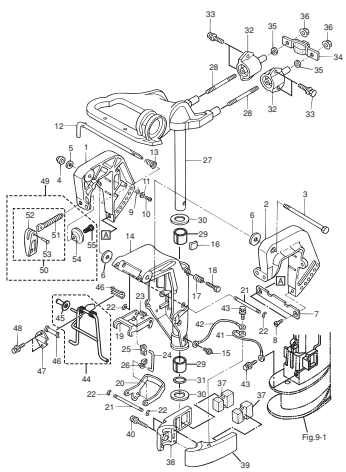

Fig. 12 BRACKET (EP MODEL)
ブラケット（EPモデル）

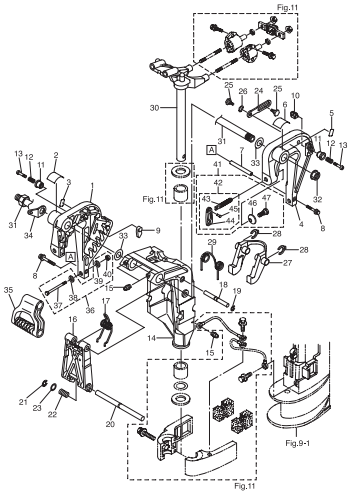

Fig. 13 BRACKET (EFT・EPT MODEL)
ブラケット（EFT・EPTモデル）

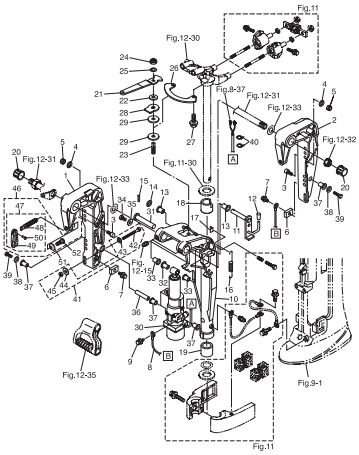

Fig. 14 POWER TILT
パワーチルト

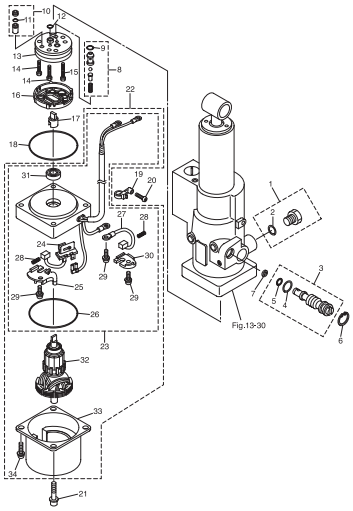

Fig. 15 TILLER HANDLE
ティラハンドル

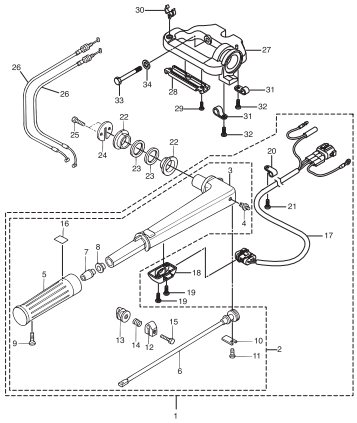

Fig. 16 BOTTOM COWL
ボトムカウル

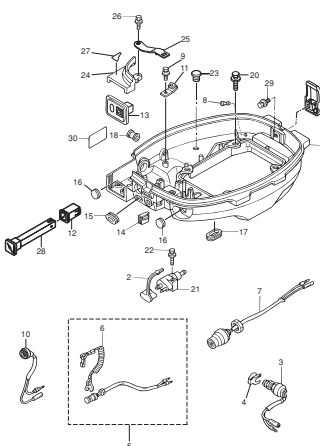

Fig. 17 SHIFT
シフト

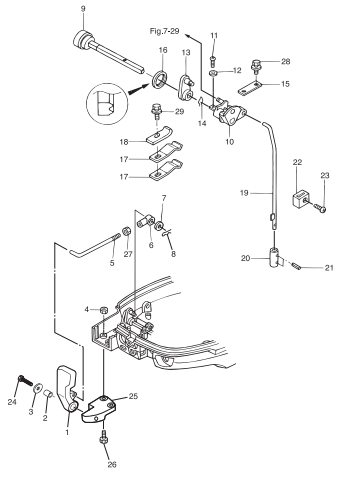

Fig. 18 REMOTE CONTROL PARTS
リモートコントロール パーツ

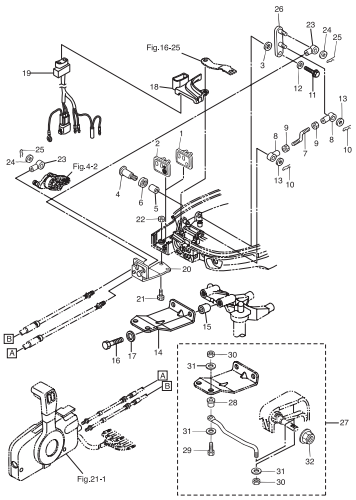

Fig. 19 TOP COWL
トップカウル

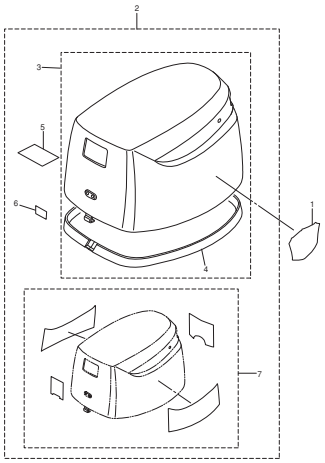

Fig. 20 FUEL TANK
フュエルタンク

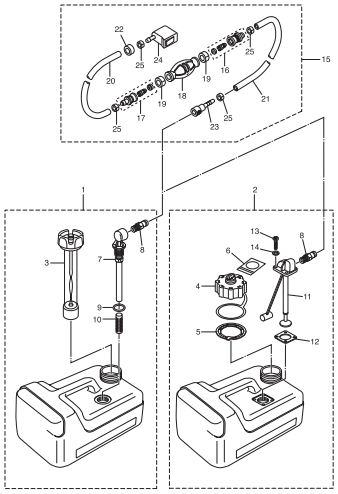

Fig. 21 COMPONENT PARTS OF REMOTE CONTROL
リモコンボックス構成部品

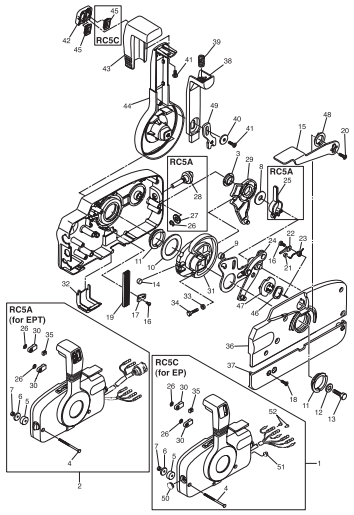

Fig. 22 COMPONENT PARTS OF REMOTE CONTROL (ELECTRIC PARTS)
リモコンボックス構成部品（電装品関係）

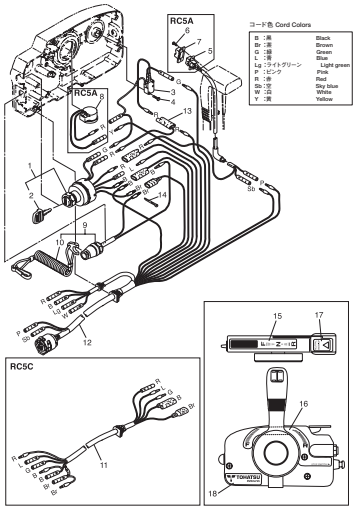

Fig. 23 OPTIONAL PARTS (REMOTE CONTROL)
オプショナルパーツ（リモートコントロール）

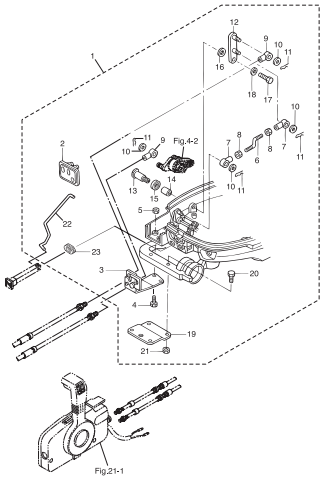

Fig. 24 OPTIONAL PARTS (ACCESSORIES)
オプショナルパーツ（アクセサリ）

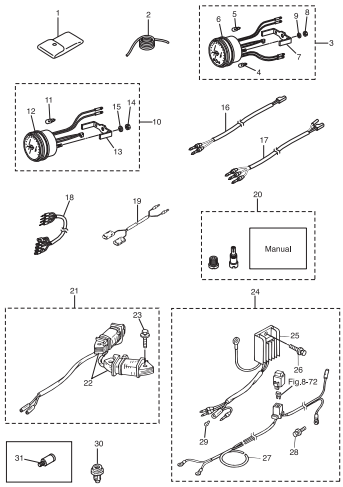

Fig. 25 ASSEMBLY・KIT PARTS
アッセンブリ・キットパーツ

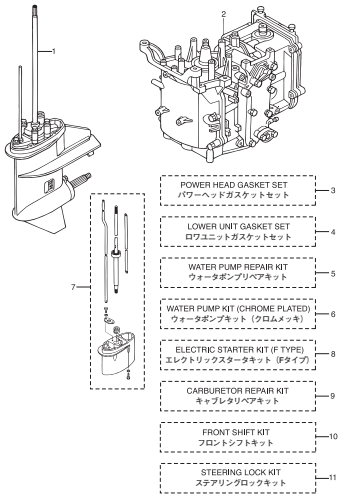

Fig. 1 **CYLINDER・CRANK CASE**
シリンダ・クランクケース

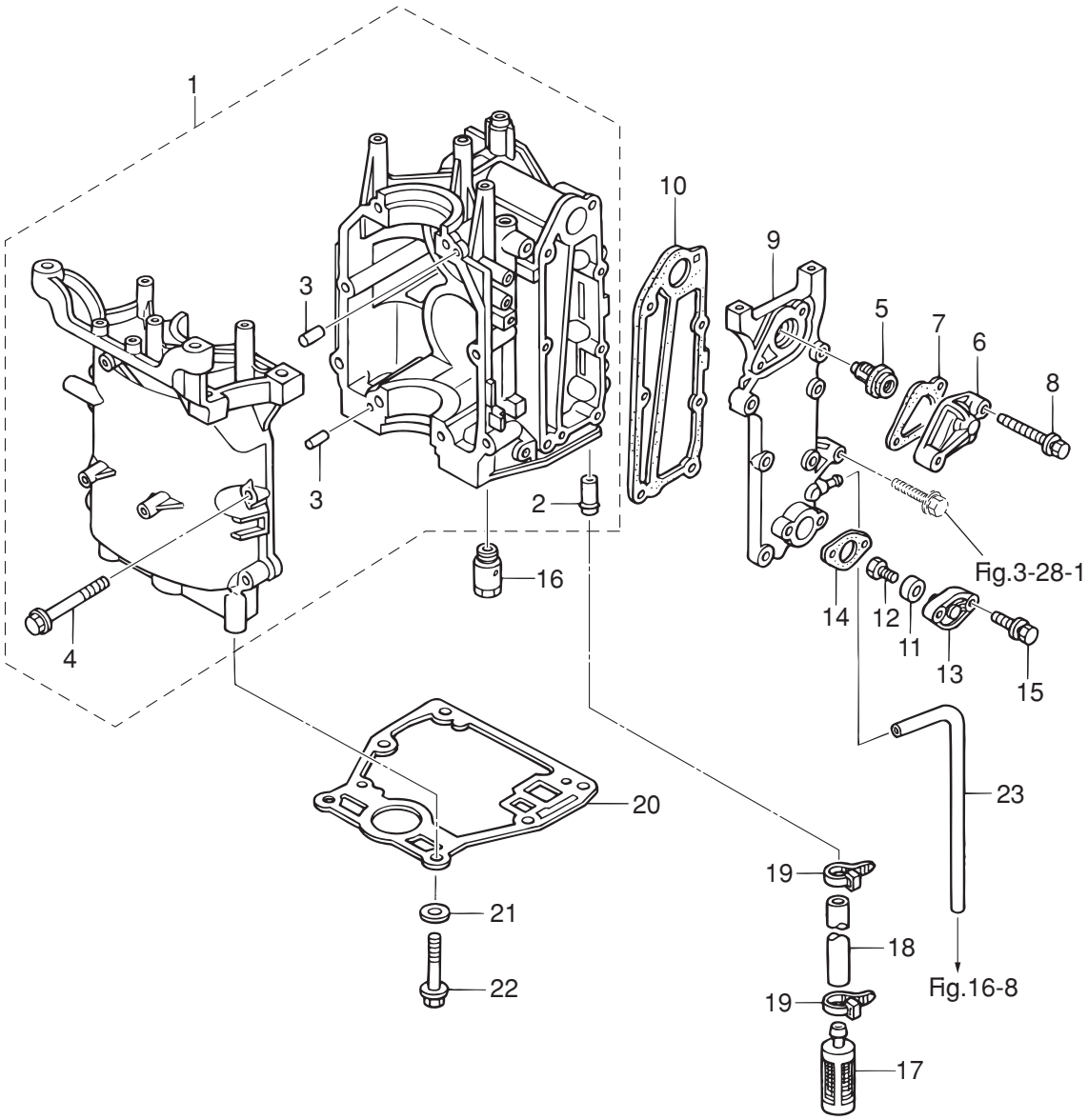

Ref.No. 見出番号		Part No. 部品番号	Description 部 品 名	Q'ty/個数 MFS6A3	MFS8A3	MFS9.8A3	Remarks 備 考
1-1		3V1B01100-0	CYL BLOCK & CRANKCASE ASSY ｼﾘﾝﾀﾞﾌﾞﾛｯｸ&ｸﾗﾝｸｹｰｽｱｯｼ	1	1	1	
1-2		3H8-02093-0	* NIPPLE 10-32 * ﾆｯﾌﾟﾙ 10-32	1	1	1	
1-3		345-01111-0	* DOWEL PIN 6-12 * ﾀﾞｳｪﾙﾋﾟﾝ 6-12	2	2	2	
1-4		3H8-01012-1	* CYLINDER HEAD BOLT 8-50 * ｼﾘﾝﾀﾞﾍｯﾄﾞﾎﾞﾙﾄ 8-50	8	8	8	
1-5		3R3-01030-0	THERMOSTAT ｻｰﾓｽﾀｯﾄ	1	1	1	Mark 60
1-6		3H6B01031-0	THERMOSTAT CAP ｻｰﾓｽﾀｯﾄｷｬｯﾌﾟ	1	1	1	
1-7		346-01032-0	THERMOSTAT CAP GASKET ｻｰﾓｽﾀｯﾄｷｬｯﾌﾟｶﾞｽｹｯﾄ	1	1	1	
1-8		9101E3-5640	BOLT ﾎﾞﾙﾄ	2	2	2	
1-9		3V1B02301-0	EXHAUST COVER (OUTER) ｴｷｿﾞｰｽﾄｶﾊﾞｰ (ｱｳﾀ)	1	1	1	
1-10		3V1-02305-0	EXHAUST COVER GASKET ｴｷｿﾞｰｽﾄｶﾊﾞｰｶﾞｽｹｯﾄ	1	1	1	
1-11		369-60218-1	ANODE ｱﾉｰﾄﾞ	1	1	1	
1-12		910103-0616	BOLT ﾎﾞﾙﾄ	1	1	1	
1-13		3H8B01143-1	ANODE PLUG ｱﾉｰﾄﾞﾌﾟﾗｸﾞ	1	1	1	
1-14		3R3-01144-0	GASKET ｶﾞｽｹｯﾄ	1	1	1	
1-15		9101E3-5620	BOLT ﾎﾞﾙﾄ	2	2	2	
1-16		3V2-07620-0	PLUNGER ASSY ﾌﾟﾗﾝｼﾞｬｱｯｼ	1	1	1	
1-17		3V1-07410-1	OIL STRAINER ASSY ｵｲﾙｽﾄﾚｰﾅｱｯｼ	1	1	1	
1-18		98AH-95-120	HOSE ﾎｰｽ	1	1	1	98AH-951000
1-19		369-84398-0	BAND 158 ﾊﾞﾝﾄﾞ ﾘｰﾄﾞﾜｲﾔ 158	2	2	2	
1-20		3V1-01303-0	ENGINE BASEMENT GASKET ｴﾝｼﾞﾝﾍﾞｰｽｶﾞｽｹｯﾄ	1	1	1	
1-21		9401E3-0800	WASHER ﾜｯｼｬ	6	6	6	
1-22		3R3-61017-0	BOLT 8-35 ﾎﾞﾙﾄ 8-35	6	6	6	
1-23		98AB-50-330	HOSE ﾎｰｽ	1	1	1	Exhaust Cover-Water Nipple 98AB-501000

Fig. 2 PISTON・CRANK SHAFT
ピストン・クランクシャフト

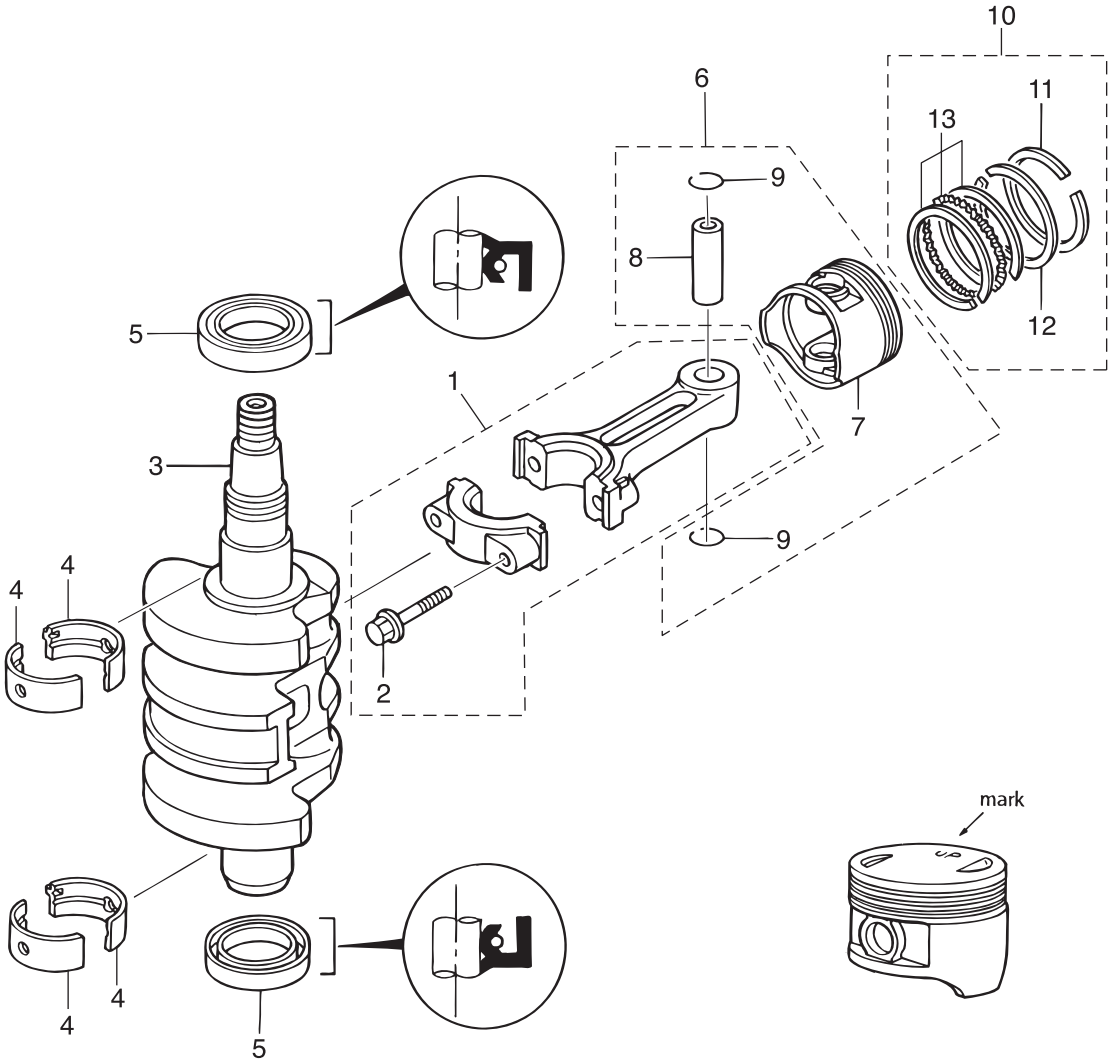

Ref.No. 見出番号		Part No. 部品番号	Description 部 品 名	Q'ty/個数 MFS6A3	MFS8A3	MFS9.8A3	Remarks 備 考
2-1		3V1-00040-0	CONNECTING ROD ASSY ｺﾝﾛｯﾄﾞｱｯｼ	2	2	2	
2-2		3H6-00059-0	* CONNECTING ROD BOLT * ｺﾝﾛｯﾄﾞﾎﾞﾙﾄ	2	2	2	
2-3		3V1-00030-1	CRANKSHAFT ASSY ｸﾗﾝｸｼｬﾌﾄｱｯｼ	1	1	1	
2-4	1	3V1-07408-0	PLAIN SHAFT BEARING 30-33-15 ﾌﾟﾚｰﾝｼｬﾌﾄﾍﾞｱﾘﾝｸﾞ (ﾌﾞﾗｳﾝ)	1	1	1	Brown see Service Manual
2-4	2	3V1-07407-0	PLAIN SHAFT BEARING 30-33-15 ﾌﾟﾚｰﾝｼｬﾌﾄﾍﾞｱﾘﾝｸﾞ (ﾌﾞﾗｯｸ)	1	1	1	Black see Service Manual
2-5		3V1-00121-0	OIL SEAL 30-45-8 ｵｲﾙｼｰﾙ 30-45-8	2	2	2	
2-6	1	3FK-87130-0	PISTON REPAIR KIT ﾋﾟｽﾄﾝﾘﾍﾟｱｷｯﾄ	2	2	2	STD
2-6	2	3FK-87131-0	PISTON REPAIR KIT (0.5 O/S) ﾋﾟｽﾄﾝﾘﾍﾟｱｷｯﾄ (0.5 O/S)	2	2	2	OPT
2-7	1	3V1-00001-1	* PISTON * ﾋﾟｽﾄﾝ	1	1	1	STD
2-7	2	3V1-00004-1	* PISTON (0.5 O/S) * ﾋﾟｽﾄﾝ (0.5 O/S)	1	1	1	OPT
2-8		332-00021-1	* PISTON PIN * ﾋﾟｽﾄﾝﾋﾟﾝ	1	1	1	
2-9		350-00024-1	* PISTON PIN CLIP * ﾋﾟｽﾄﾝﾋﾟﾝｸﾘｯﾌﾟ	2	2	2	
2-10	1	3FK-87123-0	PISTON RING SET ﾋﾟｽﾄﾝﾘﾝｸﾞｾｯﾄ	2	2	2	STD
2-10	2	3FK-87124-0	PISTON RING SET (0.5 O/S) ﾋﾟｽﾄﾝﾘﾝｸﾞｾｯﾄ (0.5 O/S)	2	2	2	OPT
2-11	1	3V1-00011-0	* PISTON RING * ﾋﾟｽﾄﾝﾘﾝｸﾞ	1	1	1	STD 1st
2-11	2	3V1-00014-0	* PISTON RING (0.5 O/S) * ﾋﾟｽﾄﾝﾘﾝｸﾞ (0.5 O/S)	1	1	1	OPT 1st
2-12	1	3V1-00012-0	* PISTON RING * ﾋﾟｽﾄﾝﾘﾝｸﾞ	1	1	1	STD 2nd
2-12	2	3V1-00015-0	* PISTON RING (0.5 O/S) * ﾋﾟｽﾄﾝﾘﾝｸﾞ (0.5 O/S) 2nd	1	1	1	OPT 2nd
2-13	1	3V1-00013-0	* PISTON RING-OIL * ﾋﾟｽﾄﾝﾘﾝｸﾞ ｵｲﾙ	1	1	1	STD Oil
2-13	2	3V1-00016-0	* PISTON RING-OIL (0.5 O/S) * ﾋﾟｽﾄﾝﾘﾝｸﾞ ｵｲﾙ (0.5 O/S)	1	1	1	OPT Oil

Fig. 3 CYLINDER HEAD・OIL PUMP
シリンダヘッド・オイルポンプ

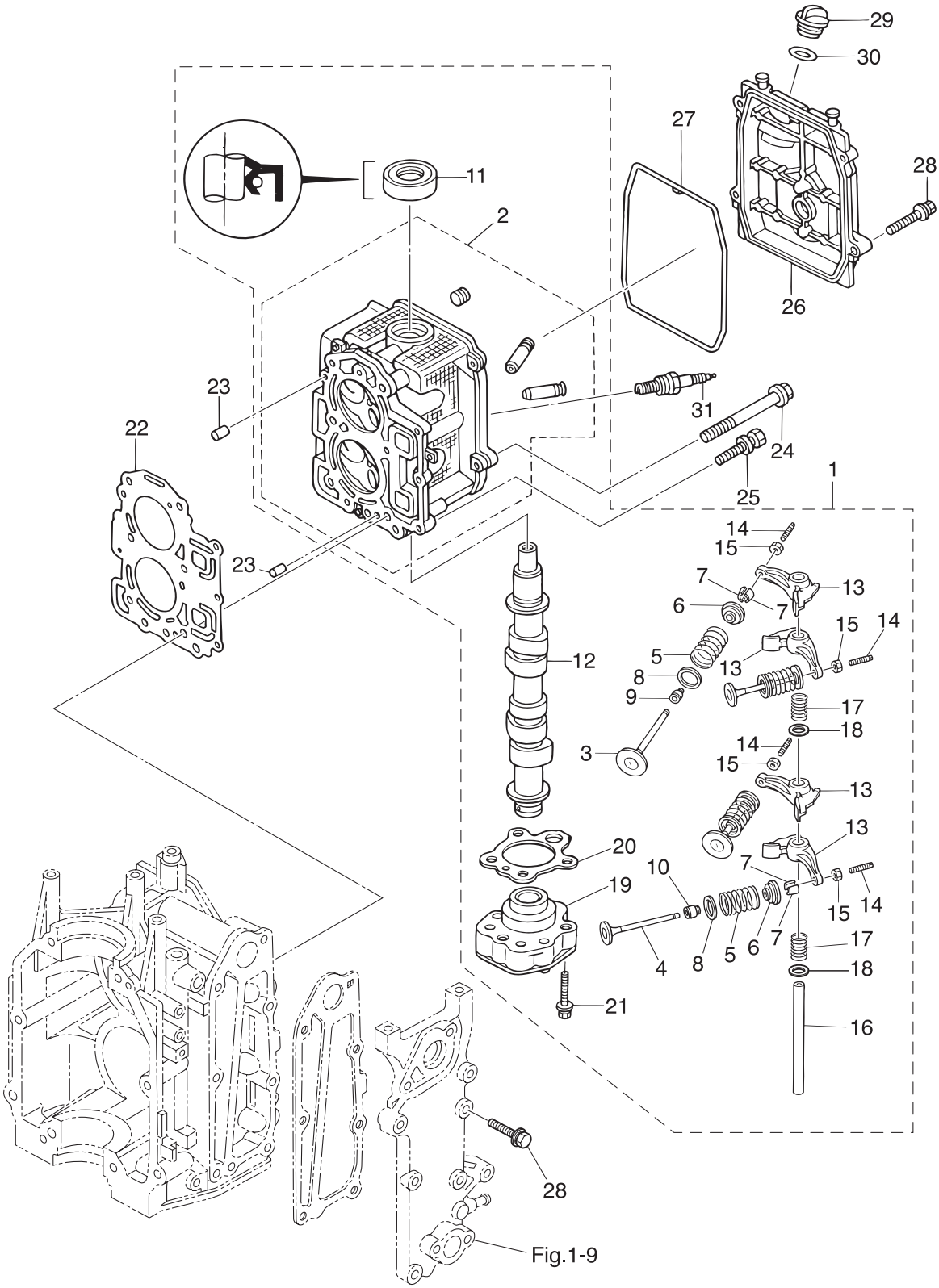

Ref.No. 見出番号		Part No. 部品番号	Description 部 品 名	Q'ty/個数 MFS6A3	MFS8A3	MFS9.8A3	Remarks 備 考
3-1	1	3V1B01000-4	CYLINDER HEAD COMPLETE ｼﾘﾝﾀﾞﾍｯﾄﾞｺﾝﾌﾟﾘｰﾄ		1	1	
3-1	2	3FKB01000-2	CYLINDER HEAD COMPLETE ｼﾘﾝﾀﾞﾍｯﾄﾞｺﾝﾌﾟﾘｰﾄ	1			
3-2		3V1B01001-0	* CYLINDER HEAD ASSY * ｼﾘﾝﾀﾞﾍｯﾄﾞｱｯｼ	1	1	1	
3-3		3V1-07201-0	* INTAKE VALVE * ｲﾝﾃｰｸﾊﾞﾙﾌﾞ	2	2	2	
3-4		3V1-07202-0	* EXHAUST VALVE * ｴｷｿﾞｰｽﾄﾊﾞﾙﾌﾞ	2	2	2	
3-5		3AA-07203-0	* VALVE SPRING L=38.3 * ﾊﾞﾙﾌﾞｽﾌﾟﾘﾝｸﾞ L=38.3	4	4	4	
3-6		3V1-07221-0	* RETAINER * ﾘﾃｰﾅ	4	4	4	
3-7		3H6-07223-0	* COTTER * ｺｯﾀ	8	8	8	
3-8		3V1-07205-0	* VALVE SPRING SEAT * ﾊﾞﾙﾌﾞｽﾌﾟﾘﾝｸﾞｼｰﾄ	4	4	4	
3-9		3R3-07204-0	* INTAKE VALVE STEM SEAL * ｲﾝﾃｰｸﾊﾞﾙﾌﾞｽﾃﾑｼｰﾙ	2	2	2	Black
3-10		3R3-07206-0	* EXHAUST VALVE STEM SEAL * ｴｷｿﾞｰｽﾄﾊﾞﾙﾌﾞｽﾃﾑｼｰﾙ	2	2	2	Green
3-11		3H8-07025-0	* OIL SEAL 18-35-8 * ｵｲﾙｼｰﾙ 18-35-8	1	1	1	
3-12	1	3Y4-07810-0	* CAMSHAFT ASSY * ｶﾑｼｬﾌﾄｱｯｼ		1	1	
3-12	2	3FK-07810-0	* CAMSHAFT ASSY * ｶﾑｼｬﾌﾄｱｯｼ	1			
3-13		3Y2-07935-0	* ROCKER ARM * ﾛｯｶｱｰﾑ	4	4	4	
3-14		3R0-07238-0	* ADJUSTING SCREW * ｱｼﾞｬｽﾄｽｸﾘｭ	4	4	4	
3-15		3H8-07237-0	* ADJUSTING NUT * ｱｼﾞｬｽﾄﾅｯﾄ	4	4	4	
3-16		3Y2-07920-0	* ROCKER ARM SHAFT * ﾛｯｶｱｰﾑｼｬﾌﾄ	1	1	1	
3-17		3AA-07225-0	* ROCKER SHAFT SPRING L=25 * ﾛｯｶｼｬﾌﾄｽﾌﾟﾘﾝｸﾞ L=25	2	2	2	
3-18		3R3-07227-0	* WASHER 13.2-21.8-2 * ﾜｯｼｬ 13.2-21.8-2	2	2	2	
3-19		3V1-07600-0	* OIL PUMP ASSY * ｵｲﾙﾎﾟﾝﾌﾟｱｯｼ	1	1	1	
3-20		3V1-07653-0	* OIL PUMP GASKET * ｵｲﾙﾎﾟﾝﾌﾟｶﾞｽｹｯﾄ	1	1	1	
3-21		9101F4-5635	* BOLT * ﾎﾞﾙﾄ	3	3	3	
3-22		3V1-01005-0	CYLINDER HEAD GASKET ｼﾘﾝﾀﾞﾍｯﾄﾞｶﾞｽｹｯﾄ	1	1	1	
3-23		345-01111-0	DOWEL PIN 6-12 ﾀﾞｳｪﾙﾋﾟﾝ 6-12	2	2	2	
3-24		3H8-01012-1	CYLINDER HEAD BOLT 8-50 ｼﾘﾝﾀﾞﾍｯﾄﾞﾎﾞﾙﾄ 8-50	6	6	6	
3-25		9101F4-5625	BOLT ﾎﾞﾙﾄ	3	3	3	
3-26		3V1B01021-0	CYLINDER HEAD COVER ｼﾘﾝﾀﾞﾍｯﾄﾞｶﾊﾞｰ	1	1	1	
3-27		3V1-01024-0	CYLINDER HEAD COVER GASKET ｼﾘﾝﾀﾞﾍｯﾄﾞｶﾊﾞｰｶﾞｽｹｯﾄ	1	1	1	

Fig. 3 CYLINDER HEAD・OIL PUMP
シリンダヘッド・オイルポンプ

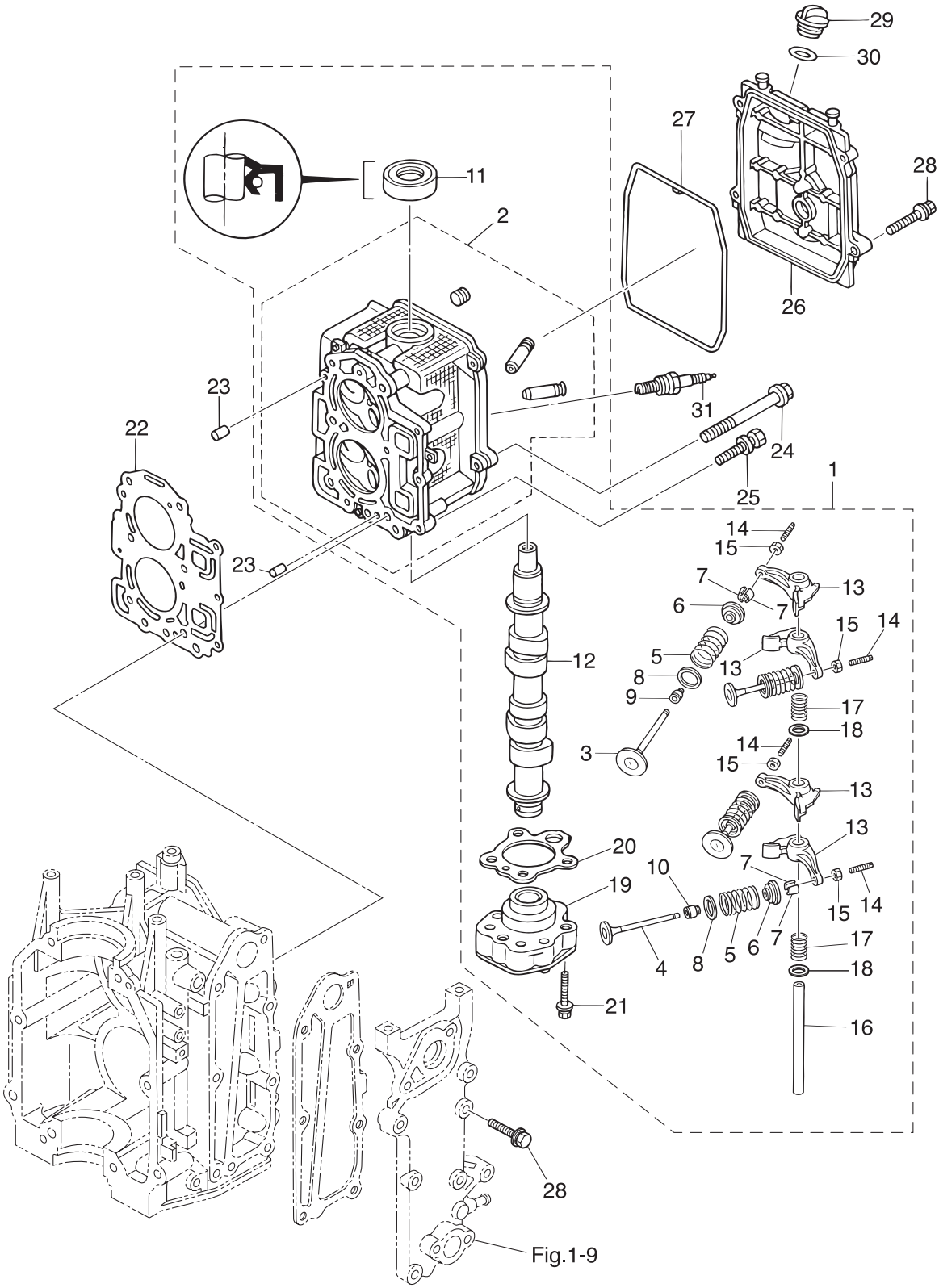

Ref.No. 見出番号		Part No. 部品番号	Description 部 品 名	Q'ty/個数 MFS6A3	MFS8A3	MFS9.8A3	Remarks 備 考
3-28	1	9101E3-5625	BOLT ﾎﾞﾙﾄ	5	5	5	Exhaust Cover
3-28	2	910103-5625	BOLT ﾎﾞﾙﾄ	4	4	4	Cylinder Head Cover
3-29		3R0-71015-1	OIL FILLER CAP ｵｲﾙﾌｨﾗｷｬｯﾌﾟ	1	1	1	
3-30		3R0-07422-0	O-RING 3.1-24.4 Oﾘﾝｸﾞ 3.1-24.4	1	1	1	
3-31		9701-1-1103	SPARK PLUG (DCPR6E) ｽﾊﾟｰｸﾌﾟﾗｸﾞ (DCPR6E)	2	2	2	NGK

Fig. 4 PULLEY・TIMING BELT
プーリ・タイミングベルト

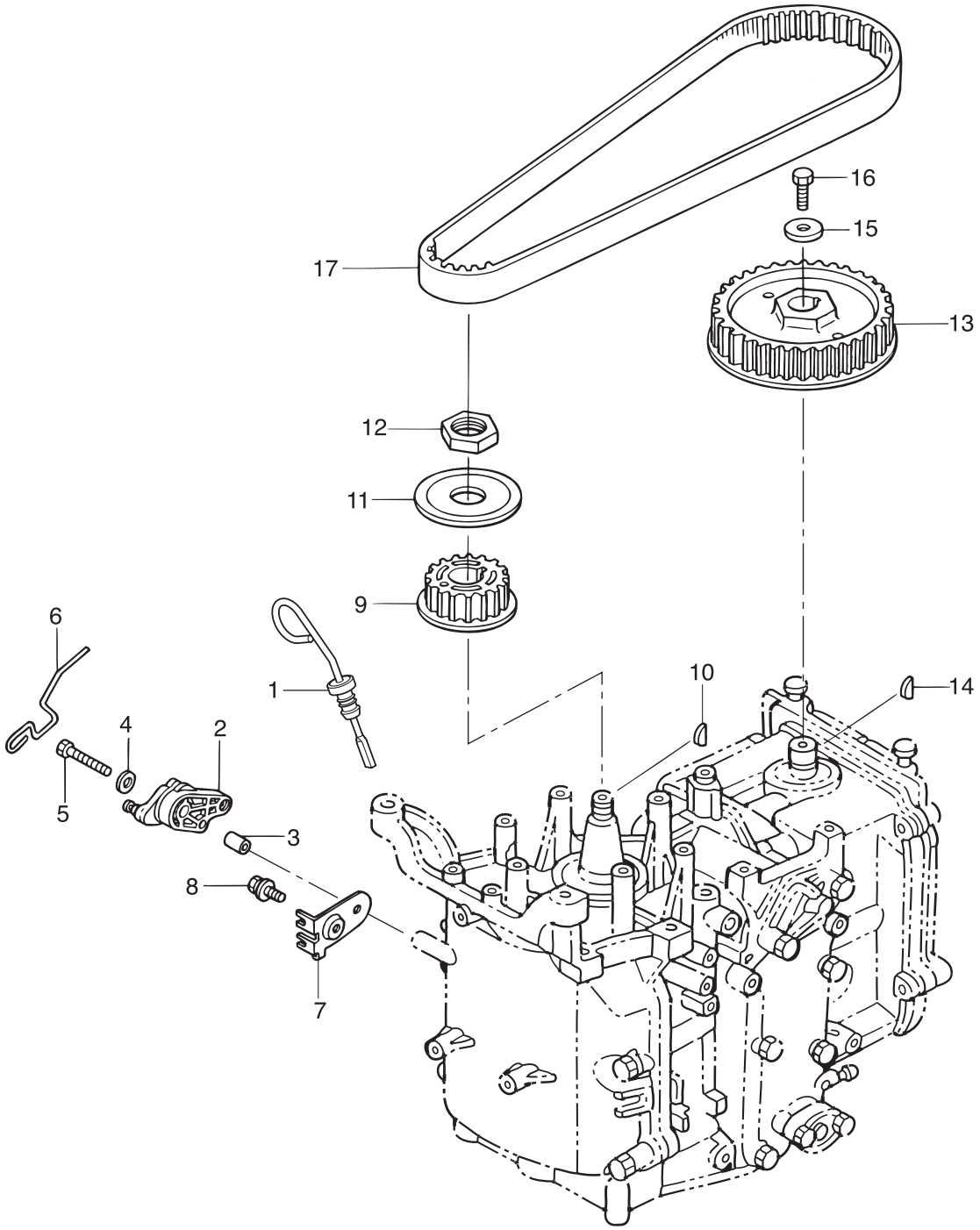

Ref.No. 見出番号		Part No. 部品番号	Description 部 品 名	Q'ty/個数 MFS6A3	MFS8A3	MFS9.8A3	Remarks 備 考
4-1		3V1-07421-0	OIL LEVEL GAUGE ｵｲﾙﾚﾍﾞﾙｹﾞｰｼﾞ	1	1	1	
4-2		3V1-63622-0	THROTTLE DRUM ASSY ｽﾛｯﾄﾙﾄﾞﾗﾑｱｯｼ	1	1	1	
4-3		346-67114-1	SPACER 6.2-9-15.7 ｽﾍﾟｰｻ 6.2-9-15.7	1	1	1	
4-4		3C8-66308-0	WASHER 6-16-1.5 ﾜｯｼｬ 6-16-1.5	1	1	1	
4-5		910103-0630	BOLT ﾎﾞﾙﾄ	1	1	1	
4-6		3V1-63617-1	THROTTLE ROD ｽﾛｯﾄﾙﾛｯﾄﾞ	1	1	1	
4-7		3V1-63508-1	THROTTLE WIRE BRACKET ｽﾛｯﾄﾙﾜｲﾔﾌﾞﾗｹｯﾄ	1	1	1	
4-8		910103-5612	BOLT ﾎﾞﾙﾄ	1	1	1	
4-9		3V1-10060-0	DRIVE PULLEY ﾄﾞﾗｲﾌﾞﾌﾟｰﾘ	1	1	1	Timing Pulley
4-10		3T5-10131-0	KEY ｷｰ	1	1	1	Crankshaft
4-11		3V1-10063-0	BELT GUIDE ﾍﾞﾙﾄｶﾞｲﾄﾞ	1	1	1	
4-12		3V1-10068-0	NUT ﾅｯﾄ	1	1	1	
4-13		3H8-10062-2	DRIVEN PULLEY ﾄﾞﾘﾌﾞﾝﾌﾟｰﾘ	1	1	1	Camshaft Pulley
4-14		309-00131-0	KEY 10-3.7-3 ｷｰ	1	1	1	Camshaft
4-15		3H8-10066-0	WASHER 6.5-19-3.2 ﾜｯｼｬ 6.5-19-3.2	1	1	1	
4-16		3AA-60108-0	PRE-COATED BOLT 6-20 ﾌﾟﾚｺｰﾄﾎﾞﾙﾄ 6-20	1	1	1	
4-17		3V1-10045-0	TIMING BELT ﾀｲﾐﾝｸﾞﾍﾞﾙﾄ	1	1	1	

Fig. 5 INTAKE MANIFOLD・FUEL PUMP
インテークマニホールド・フュエルポンプ

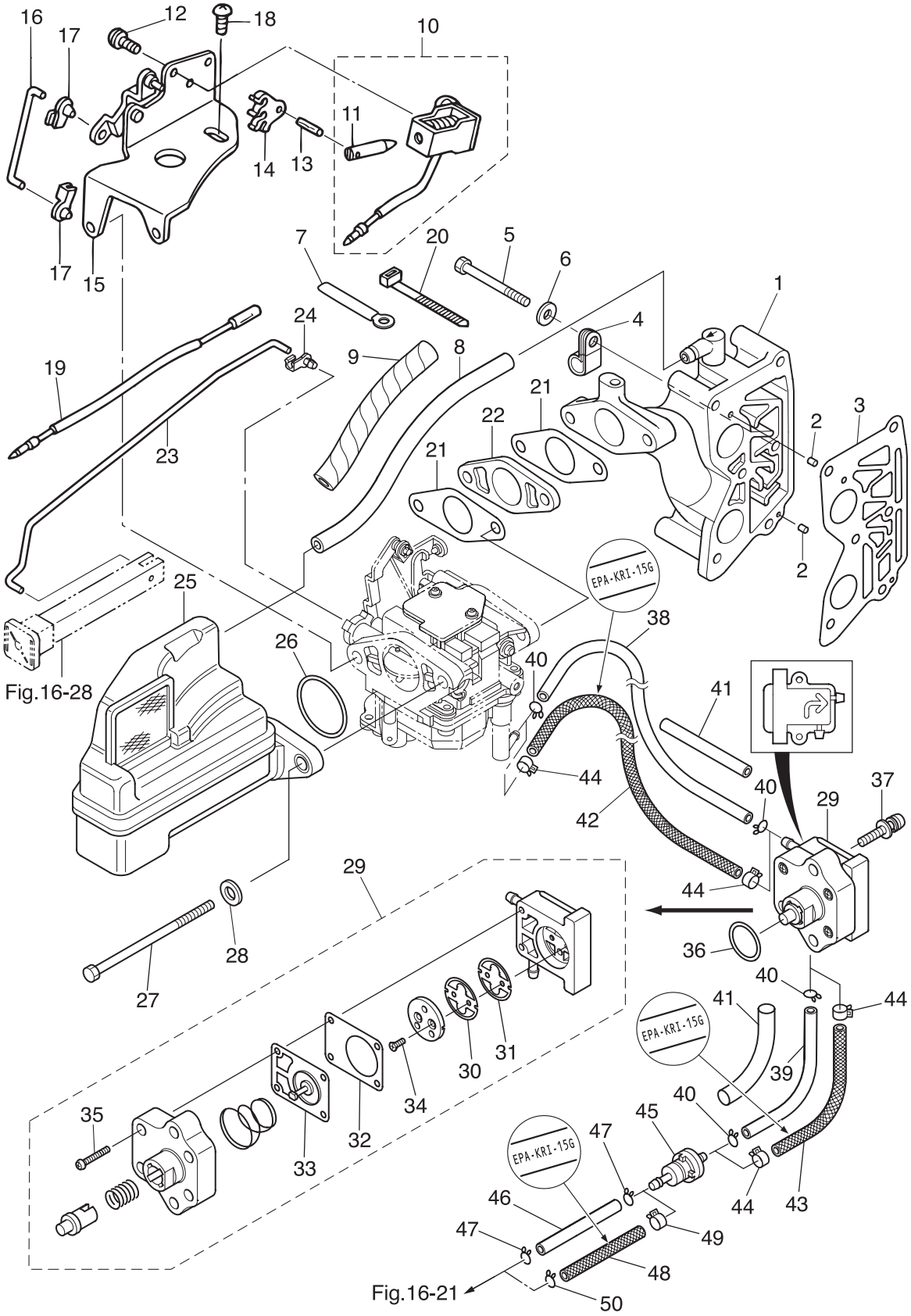

Ref.No. 見出番号		Part No. 部品番号	Description 部 品 名	Q'ty/個数 MFS6A3	MFS8A3	MFS9.8A3	Remarks 備 考
5-1		3AA-02010-1	INTAKE MANIFOLD ASSY ｲﾝﾃｰｸﾏﾆﾎｰﾙﾄﾞｱｯｼ	1	1	1	
5-2		951403-0310	SPRING PIN 3-10 ｽﾌﾟﾘﾝｸﾞﾋﾟﾝ 3-10	2	2	2	
5-3		3V1-02104-0	INTAKE MANIFOLD GASKET ｲﾝﾃｰｸﾏﾆﾎｰﾙﾄﾞｶﾞｽｹｯﾄ	1	1	1	
5-4		345-06915-0	CLAMP 6.5-14L ｸﾗﾝﾌﾟ 6.5-14L	1	1	1	
5-5		9161F4-0653	BOLT ﾎﾞﾙﾄ	6	6	6	
5-6		9401E3-0600	WASHER ﾜｯｼｬ	6	6	6	
5-7		3T4-06972-1	CLAMP 6.5-87P ｸﾗﾝﾌﾟ 6.5-87P	1	1	1	Starter Case
5-8		98AB-70-275	HOSE ﾎｰｽ	1	1	1	98AB-701000
5-9		3V1-76148-0	SPIRAL TUBE PROTECTOR φ10-100 ｽﾊﾟｲﾗﾙﾁｭｰﾌﾞﾌﾟﾛﾃｸﾀ φ10-100	1	1	1	for EP/EPT
5-10		3V1-76050-0	CHOKE SOLENOID ﾁｮｰｸｿﾚﾉｲﾄﾞ (EP)	1	1	1	for EP/EPT
5-11		361-76073-0	* PLUNGER * ﾌﾟﾗﾝｼﾞｬ ﾁｮｰｸｿﾚﾉｲﾄﾞ	1	1	1	
5-12		921503-6408	SCREW ｽｸﾘｭ	3	3	3	Choke Solenoid for EP/EPT
5-13		951403-0312	SPRING PIN 3-12 ｽﾌﾟﾘﾝｸﾞﾋﾟﾝ 3-12	1	1	1	for EP/EPT
5-14		346-76057-0	CHOKE SOLENOID HOOK ﾁｮｰｸｿﾚﾉｲﾄﾞﾌｯｸ	1	1	1	for EP/EPT
5-15		3V1-76078-1	CHOKE SOLENOID BRACKET ASSY ﾁｮｰｸｿﾚﾉｲﾄﾞﾌﾞﾗｹｯﾄｱｯｼ (EP)	1	1	1	for EP/EPT
5-16		3V1-76076-0	LINK ROD ﾘﾝｸﾛｯﾄﾞ (EP)	1	1	1	for EP/EPT
5-17		3V1-67196-0	ROD SNAP 1.5-2 ﾛｯﾄﾞｽﾅｯﾌﾟ 1.5-2	2	2	2	for EP/EPT
5-18		921503-0510	SCREW ｽｸﾘｭ	1	1	1	for EP/EPT
5-19		3V1-72547-0	ASSIST CORD (BLU) ｱｼｽﾄｺｰﾄﾞ (ﾌﾞﾙｰ)	1	1	1	for EP
5-20		3T5-84398-0	BAND 104 ﾊﾞﾝﾄﾞ ﾘｰﾄﾞﾜｲﾔ 104	1	1	1	for EP/EPT
5-21		3V1-02011-0	CARBURETOR GASKET ｷｬﾌﾞﾚﾀｶﾞｽｹｯﾄ	2	2	2	
5-22	1	3V1-03952-0	INSULATOR ｲﾝｼｭﾚｰﾀ		1	1	
5-22	2	3FK-03952-0	INSULATOR ｲﾝｼｭﾚｰﾀ	1			
5-23		3Y3-67192-0	CHOKE ROD ﾁｮｰｸﾛｯﾄﾞ	1	1	1	for MF & EF/EFT
5-24		346-67196-1	ROD SNAP 3-B ﾛｯﾄﾞｽﾅｯﾌﾟ 3-B	1	1	1	for MF & EF/EFT
5-25		3V1-02409-0	INTAKE SILENCER ASSY ｲﾝﾃｰｸｻｲﾚﾝｻｱｯｼ	1	1	1	
5-26		3V1-02012-0	O-RING 2.4-35.2 Oﾘﾝｸﾞ 2.4-35.2	1	1	1	
5-27		916103-0695	BOLT ﾎﾞﾙﾄ	2	2	2	Carburetor
5-28		940103-0600	WASHER ﾜｯｼｬ	2	2	2	

Fig. 5 INTAKE MANIFOLD・FUEL PUMP
インテークマニホールド・フュエルポンプ

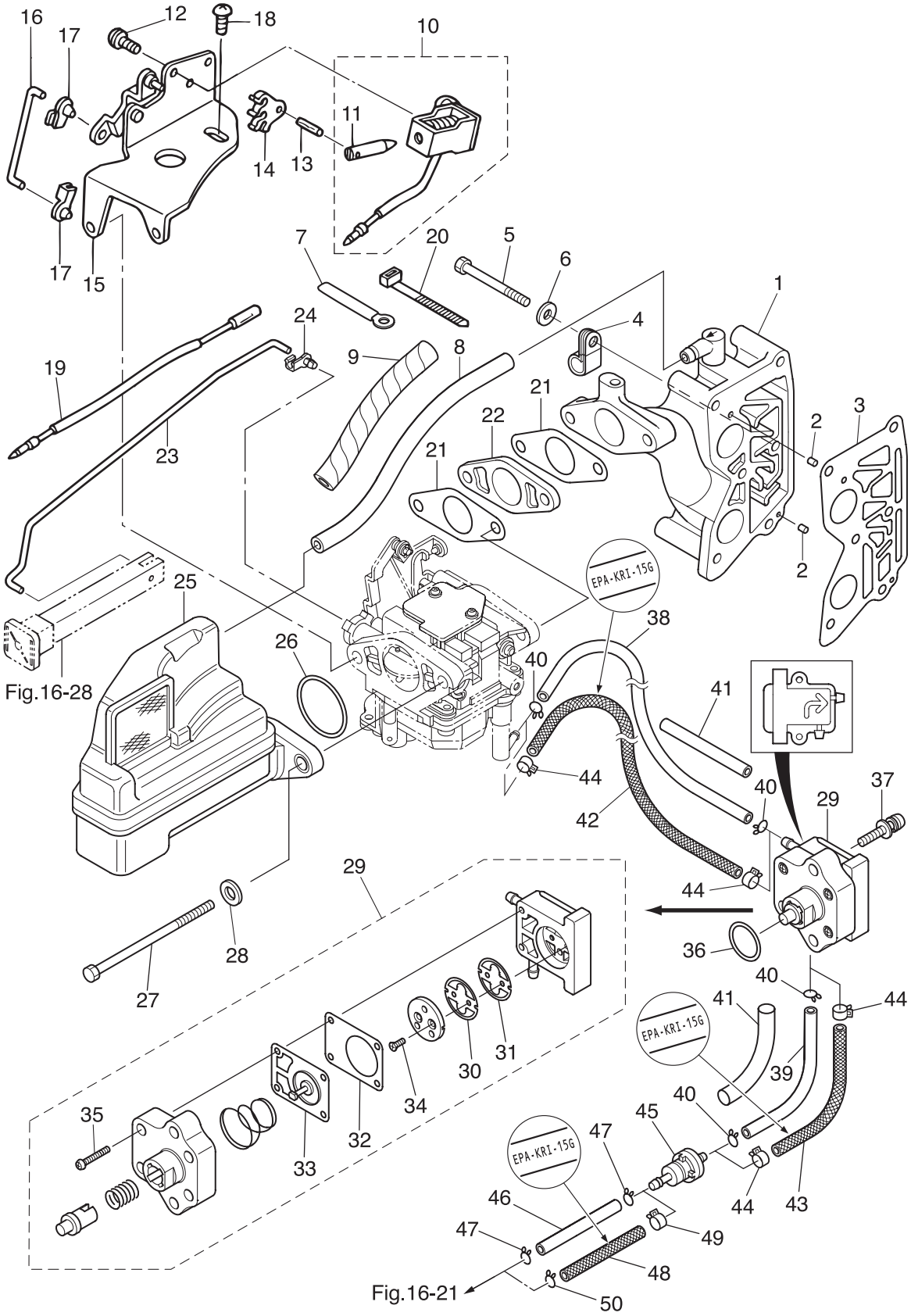

Ref.No. 見出番号		Part No. 部品番号	Description 部 品 名	Q'ty/個数 MFS6A3	MFS8A3	MFS9.8A3	Remarks 備 考
5-29		3H6-04000-7	FUEL PUMP ASSY ﾌｭｴﾙﾎﾟﾝﾌﾟｱｯｼ	1	1	1	
5-30		3H6-04044-0	* CHECK VALVE * ﾁｪｯｸﾊﾞﾙﾌﾞ P	1	1	1	White
5-31		3H6-04014-1	* CHECK VALVE * ﾁｪｯｸﾊﾞﾙﾌﾞ R	1	1	1	Black R
5-32		3H6-04028-0	* PUMP BODY GASKET * ﾎﾟﾝﾌﾟﾎﾞﾃﾞｨｶﾞｽｹｯﾄ	1	1	1	
5-33		3H6-04005-0	* PUMP DIAPHRAGM * ﾎﾟﾝﾌﾟﾀﾞｲﾔﾌﾗﾑ	1	1	1	
5-34		921603-0308	* SCREW * ｽｸﾘｭ	2	2	2	
5-35		922503-6418	* SCREW * ｽｸﾘｭ	4	4	4	
5-36		3H6-07422-0	O-RING 2.6-18.7 Oﾘﾝｸﾞ 2.6-18.7	1	1	1	
5-37		921503-5625	SCREW ｽｸﾘｭ	2	2	2	
5-38		98AB-50-260	HOSE ﾎｰｽ	1	1	1	Fuel Pump-Carburetor STD 98AB-501000
5-39		98AB-50-150	HOSE ﾎｰｽ	1	1	1	Fuel Filter-Fuel Pump STD 98AB-501000
5-40		338-02215-0	CLIP φ10 ｸﾘｯﾌﾟ φ10	4	4	4	STD
5-41		3V2-06157-0	PROTECTOR φ12-120 ﾌﾟﾛﾃｸﾀ φ12-120	2	2	2	STD Fuel Filter-Fuel Pump Fuel Pump-Carburetor
5-42		3BJ-02160-0	FUEL HOSE W/PROTECTOR L=260 ﾌｭｴﾙﾎｰｽ W/ﾌﾟﾛﾃｸﾀ L=260		1	1	Low Permeation Parts USA EPA-KRI-15G
5-43		3V2-02160-0	FUEL HOSE W/PROTECTOR L=150 ﾌｭｴﾙﾎｰｽ W/ﾌﾟﾛﾃｸﾀ L=150		1	1	Low Permeation Parts USA EPA-KRI-15G
5-44		3GT-35143-0	CLIP φ9.4 φ9.4 ｸﾘｯﾌﾟ φ9.4		4	4	for USA Model
5-45		369-02230-0	FUEL FILTER ASSY ﾌｭｴﾙﾌｨﾙﾀｱｯｼ	1	1	1	
5-46		98AB-50-330	HOSE ﾎｰｽ	1	1	1	Connector-Fuel Filter STD 98AB-501000
5-47		338-02215-0	CLIP φ10 ｸﾘｯﾌﾟ φ10	2	2	2	STD
5-48		3AA-02160-0	FUEL HOSE W/PROTECTOR L=350 ﾌｭｴﾙﾎｰｽ W/ﾌﾟﾛﾃｸﾀ L=350		1	1	Low Permeation Parts USA EPA-KRI-15G
5-49		3GT-35143-0	CLIP φ9.4 φ9.4 ｸﾘｯﾌﾟ φ9.4		1	1	Fuel Filter Side for USA Model
5-50		338-02215-0	CLIP φ10 ｸﾘｯﾌﾟ φ10		1	1	Connector Side for USA Model

Fig. 6 **CARBURETOR**
キャブレタ

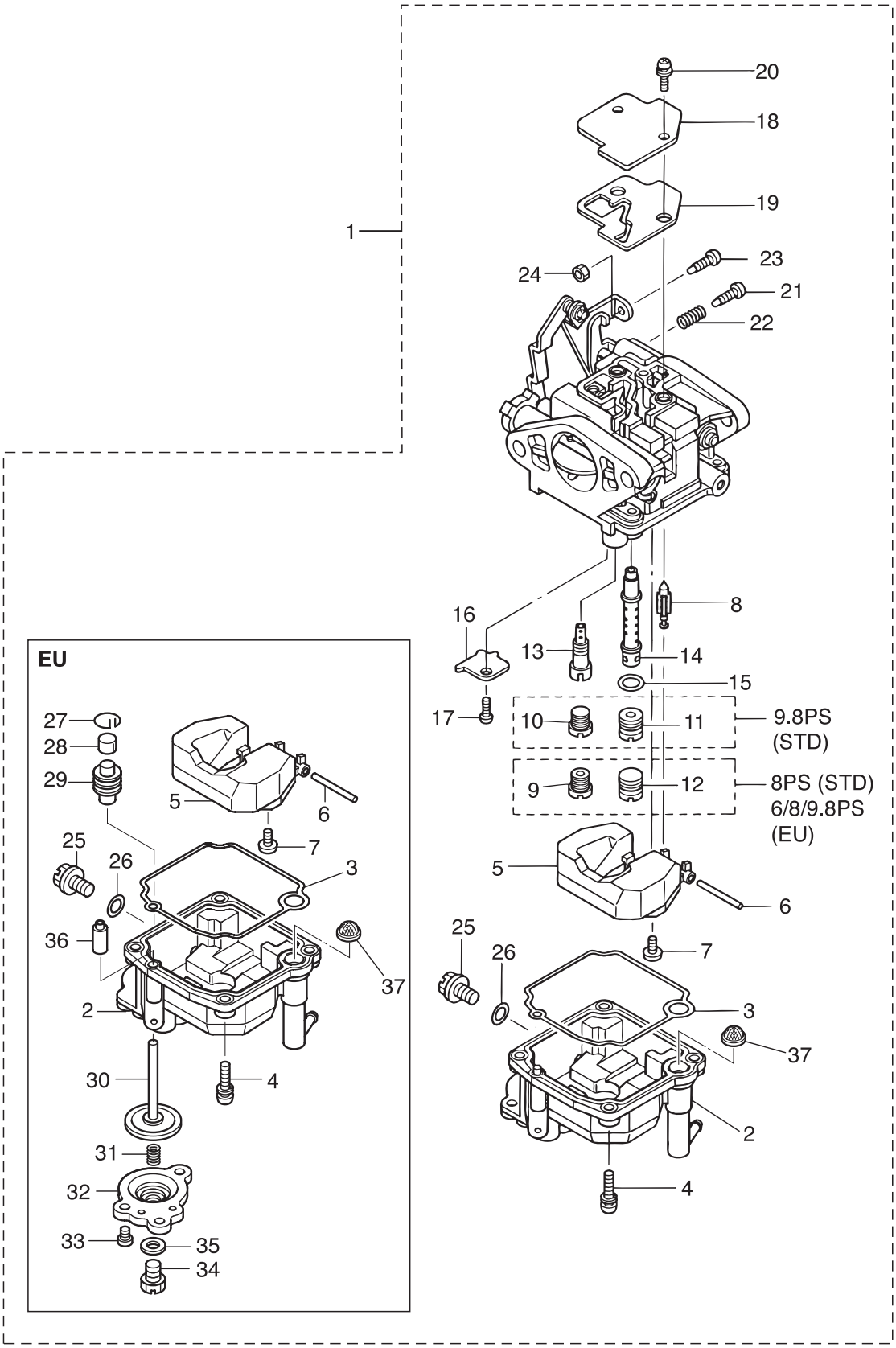

Ref.No. 見出番号		Part No. 部品番号	Description 部 品 名	Q'ty/個数 MFS6A3	MFS8A3	MFS9.8A3	Remarks 備 考
6-1	1	3V1-03100-3	CARBURETOR ASSY ｷｬﾌﾞﾚﾀｱｯｼ (MF/EF)		1		8ps for F-Type
6-1	2	3DN-03100-1	CARBURETOR ASSY ｷｬﾌﾞﾚﾀｱｯｼ (EU)	1	1		6/8ps for F-Type EU
6-1	3	3V1-03133-3	CARBURETOR ASSY (EP) ｷｬﾌﾞﾚﾀｱｯｼ (EP)		1		8ps for EP Type
6-1	4	3DN-03133-1	CARBURETOR ASSY (EP) ｷｬﾌﾞﾚﾀｱｯｼ (EP)	1	1		6/8ps for EP Type EU
6-1	5	3V2-03100-3	CARBURETOR ASSY ｷｬﾌﾞﾚﾀｱｯｼ (MF/EF)			1	9.8ps for F-Type
6-1	6	3DP-03100-2	CARBURETOR ASSY ｷｬﾌﾞﾚﾀｱｯｼ			1	9.8ps for F-Type EU
6-1	7	3V2-03133-3	CARBURETOR ASSY (EP) ｷｬﾌﾞﾚﾀｱｯｼ (EP)			1	9.8ps for EP Type
6-1	8	3DP-03133-2	CARBURETOR ASSY (EP) ｷｬﾌﾞﾚﾀｱｯｼ (EP)			1	9.8ps for EP Type EU
6-2	1	3Y2-03120-0	* FLOAT CHAMBER * ﾌﾛｰﾄﾁｬﾝﾊﾞ			1	9.8ps for EU
6-2	2	3V1-03120-0	* FLOAT CHAMBER * ﾌﾛｰﾄﾁｬﾝﾊﾞ		1	1	8/9.8ps STD
6-2	3	3Y0-03120-0	* FLOAT CHAMBER * ﾌﾛｰﾄﾁｬﾝﾊﾞ	1	1		6/8ps for EU
6-3		3V1-03121-0	* FLOAT CHAMBER GASKET * ﾌﾛｰﾄﾁｬﾝﾊﾞｶﾞｽｹｯﾄ	1	1	1	
6-4		922503-6412	* SCREW * ｽｸﾘｭ	4	4	4	
6-5		3C8-03125-0	* FLOAT * ﾌﾛｰﾄ	1	1	1	
6-6		3C8-03126-0	* FLOAT ARM PIN * ﾌﾛｰﾄｱｰﾑﾋﾟﾝ	1	1	1	
6-7		921703-0406	* SCREW * ｽｸﾘｭ	1	1	1	
6-8		3V1-03147-1	* FLOAT VALVE * ﾌﾛｰﾄﾊﾞﾙﾌﾞ	1	1	1	
6-9	1	3V1-04476-0	* MAIN JET (#76) * ﾒｲﾝｼﾞｪｯﾄ (#76)		1		8ps STD
6-9	2	3V1-04471-0	* MAIN JET (#71) * ﾒｲﾝｼﾞｪｯﾄ (#71) EU	1	1		6/8ps for EU
6-9	3	3V1-04493-0	* MAIN JET (#93) * ﾒｲﾝｼﾞｪｯﾄ (#93) EU			1	9.8ps for EU
6-10		3V1-03169-0	* PLUG * ﾌﾟﾗｸﾞ	1	1	1	6/8ps & 9.8ps for EU
6-11		3V2-04492-0	* MAIN JET (#92) * ﾒｲﾝｼﾞｪｯﾄ (#92)			1	9.8ps STD
6-12		3V2-03169-0	* PLUG * ﾌﾟﾗｸﾞ			1	9.8ps STD
6-13	1	3V1-04539-0	* SLOW JET (#39) * ｽﾛｰｼﾞｪｯﾄ (#39)		1	1	8/9.8ps STD
6-13	2	3V1-04537-0	* SLOW JET (#37) * ｽﾛｰｼﾞｪｯﾄ (#37)	1	1		6/8ps for EU
6-13	3	3V1-04540-0	* SLOW JET (#40) * ｽﾛｰｼﾞｪｯﾄ (#40) EU			1	9.8ps for EU
6-14	1	3V1-03141-0	* MAIN NOZZLE φ2.3 * ﾒｲﾝﾉｽﾞﾙ φ2.3		1		8ps STD
6-14	2	3Y1-03141-0	* MAIN NOZZLE φ2.3 * ﾒｲﾝﾉｽﾞﾙ (EU) φ2.3	1	1		6/8ps for EU
6-14	3	3V2-03141-0	* MAIN NOZZLE φ2.6 * ﾒｲﾝﾉｽﾞﾙ φ2.6			1	9.8ps STD

Fig. 6 **CARBURETOR**
キャブレタ

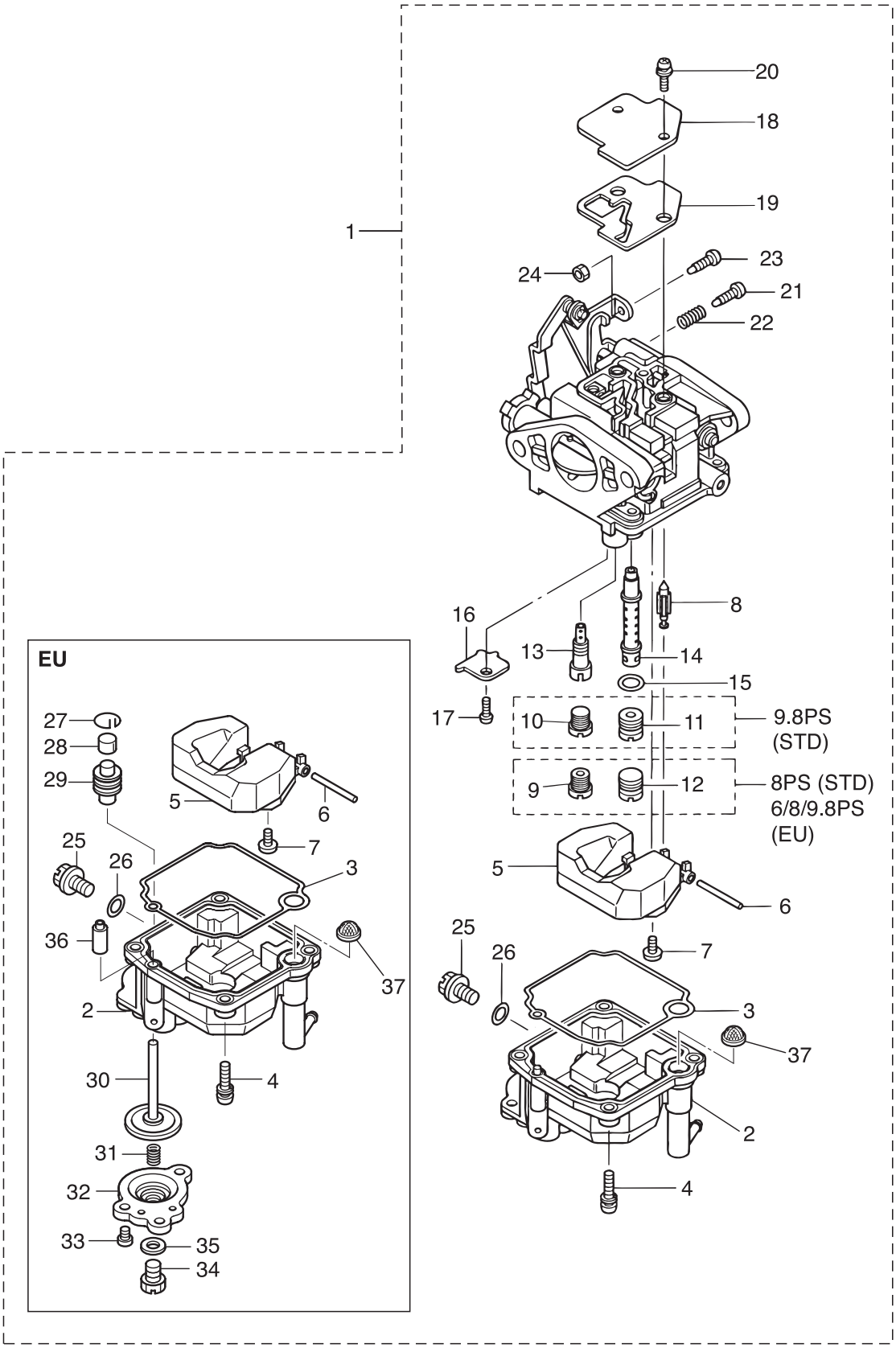

Ref.No. 見出番号		Part No. 部品番号	Description 部 品 名	Q'ty/個数 MFS6A3	MFS8A3	MFS9.8A3	Remarks 備 考
6-14	4	3Y2-03141-0	* MAIN NOZZLE φ2.3 * ﾒｲﾝﾉｽﾞﾙ (EU) φ2.3			1	9.8ps for EU
6-15		3V1-03116-0	* O-RING * Oﾘﾝｸﾞ	1	1	1	
6-16		3V1-03128-0	* PLATE * ﾌﾟﾚｰﾄ	1	1	1	
6-17		922503-0305	* SCREW * ｽｸﾘｭ	1	1	1	
6-18		3C8-03181-0	* CARBURETOR COVER * ｷｬﾌﾞﾚﾀｶﾊﾞｰ	1	1	1	
6-19		3V1-03182-0	* CARBURETOR COVER GASKET * ｷｬﾌﾞﾚﾀｶﾊﾞｰｶﾞｽｹｯﾄ	1	1	1	
6-20		922503-6410	* SCREW * ｽｸﾘｭ	2	2	2	
6-21		3V2-03179-0	* STOP SCREW L=18 * ｽﾄｯﾌﾟｽｸﾘｭ L=18	1	1	1	
6-22		3V2-03157-0	* SPRING L=14 * ｽﾌﾟﾘﾝｸﾞ L=14	1	1	1	
6-23		3V1-03179-0	* STOP SCREW L=15 * ｽﾄｯﾌﾟｽｸﾘｭ L=15	1	1	1	for MF & EF/EFT
6-24		3V1-03191-0	* NUT * ﾅｯﾄ	1	1	1	for MF & EF/EFT
6-25		3V1-03192-0	* DRAIN SCREW * ﾄﾞﾚﾝｽｸﾘｭ	1	1	1	
6-26		3V1-03193-0	* GASKET * ｶﾞｽｹｯﾄ ﾄﾞﾚﾝｽｸﾘｭ	1	1	1	
6-27		3AA-03189-0	* RETAINING RING * ﾘﾃｰﾆﾝｸﾞﾘﾝｸﾞ	1	1	1	for EU
6-28		3AA-03190-0	* CAP * ｷｬｯﾌﾟ	1	1	1	for EU
6-29		3AA-03311-0	* RUBBER BOOT * ﾗﾊﾞｰﾌﾞｰﾂ	1	1	1	for EU
6-30		3AA-03315-0	* PLUNGER COMPLETE * ﾌﾟﾗﾝｼﾞｬｺﾝﾌﾟﾘｰﾄ (EU)	1	1	1	for EU
6-31		3AA-03314-0	* COIL SPRING * ｺｲﾙｽﾌﾟﾘﾝｸﾞ (EU)	1	1	1	for EU
6-32		3Y0-03197-0	* DIAPHRAGM COVER * ﾀﾞｲﾔﾌﾗﾑｶﾊﾞｰ (EU)	1	1	1	for EU
6-33		921503-0508	* SCREW * ｽｸﾘｭ	3	3	3	for EU
6-34		3AA-03192-0	* DRAIN SCREW * ﾄﾞﾚﾝｽｸﾘｭ	1	1	1	for EU
6-35		3AA-03193-0	* GASKET * ｶﾞｽｹｯﾄ ﾄﾞﾚﾝｽｸﾘｭ	1	1	1	for EU
6-36	1	3AA-03198-0	* CHECK VALVE * ﾁｪｯｸﾊﾞﾙﾌﾞ (EU)	1	1		6/8ps for EU
6-36	2	3Y2-03198-0	* CHECK VALVE * ﾁｪｯｸﾊﾞﾙﾌﾞ (EU)			1	9.8ps for EU
6-37		3BJ-02234-0	* FILTER * ﾌｨﾙﾀ	1	1	1	

Fig. 7 RECOIL STARTER
リコイルスタータ

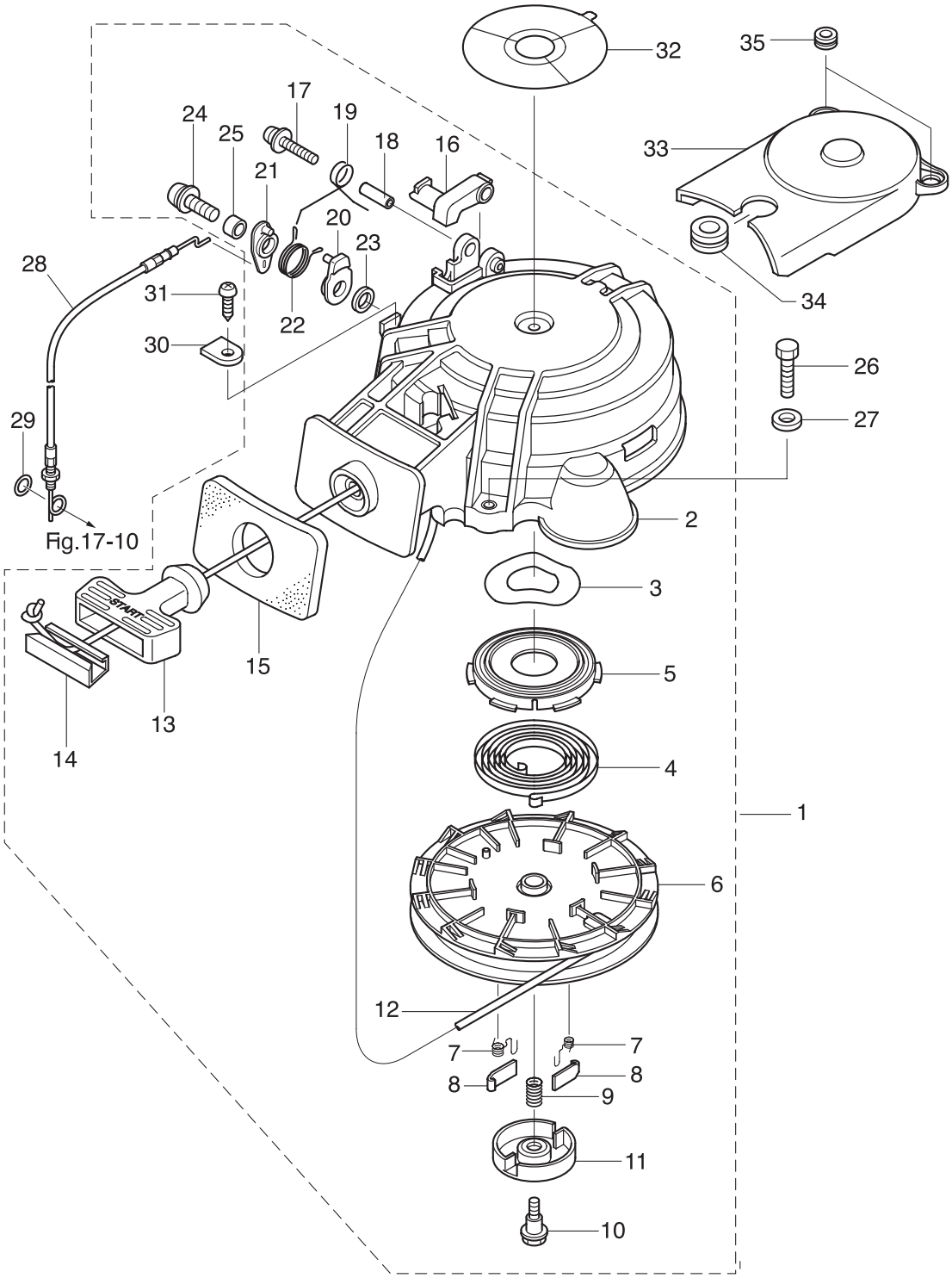

Ref.No. 見出番号		Part No. 部品番号	Description 部 品 名	Q'ty/個数 MFS6A3	MFS8A3	MFS9.8A3	Remarks 備 考
7-1		3Y0-05090-1	RECOIL STARTER ASSY ﾘｺｲﾙｽﾀｰﾀｱｯｼ	1	1	1	
7-2		3AA-05098-1	* STARTER CASE ASSY * ｽﾀｰﾀｹｰｽｱｯｼ	1	1	1	
7-3		3V1-05259-0	* WAVE WASHER * ｳｪｰﾌﾞﾜｯｼｬ	1	1	1	
7-4		3AA-05004-0	* STARTER SPRING * ｽﾀｰﾀｽﾌﾟﾘﾝｸﾞ	1	1	1	
7-5		3R1-05125-0	* STARTER SPRING CASE * ｽﾀｰﾀｽﾌﾟﾘﾝｸﾞｹｰｽ	1	1	1	
7-6		3V1-05104-1	* REEL φ140 * ﾘｰﾙ φ140	1	1	1	
7-7		3R1-05012-0	* RETURN SPRING * ﾘﾀｰﾝｽﾌﾟﾘﾝｸﾞ	2	2	2	
7-8		3R1-05003-2	* RATCHET * ﾗﾁｪｯﾄ	2	2	2	
7-9		3R1-05007-0	* FRICTION SPRING * ﾌﾘｸｼｮﾝｽﾌﾟﾘﾝｸﾞ	1	1	1	
7-10		3R1-05138-1	* BOLT 5-10-6.8-7.8 * ﾎﾞﾙﾄ ｽﾀｰﾀｼｬﾌﾄ	1	1	1	
7-11		3R1-05006-2	* FRICTION PLATE * ﾌﾘｸｼｮﾝﾌﾟﾚｰﾄ	1	1	1	
7-12		3AA-05013-0	* STARTER ROPE φ4.5-1600 * ｽﾀｰﾀﾛｰﾌﾟ φ4.5-1600	1	1	1	
7-13		3AA-05019-0	* STARTER HANDLE * ｽﾀｰﾀﾊﾝﾄﾞﾙ	1	1	1	
7-14		3R1-05131-1	* ROPE ANCHOR * ﾛｰﾌﾟｱﾝｶ	1	1	1	
7-15		3AA-67503-0	* STARTER SEAL * ｽﾀｰﾀｼｰﾙ	1	1	1	
7-16		3AA-05252-0	* STARTER LOCK * ｽﾀｰﾀﾛｯｸ	1	1	1	
7-17		921503-5430	* SCREW * ｽｸﾘｭ	1	1	1	
7-18		3R1-05255-0	* COLLAR 4-6-21 * ｶﾗｰ 4-6-21	1	1	1	
7-19		3R1-05216-0	* STARTER LOCK SPRING * ｽﾀｰﾀﾛｯｸｽﾌﾟﾘﾝｸﾞ	1	1	1	
7-20		3Y0-05253-0	* STARTER LOCK CAM * ｽﾀｰﾀﾛｯｸｶﾑ	1	1	1	
7-21		3Y0-05226-0	* STARTER LOCK LEVER * ｽﾀｰﾀﾛｯｸﾚﾊﾞｰ	1	1	1	
7-22		3Y0-05258-0	* STARTER LOCK CAM SPRING * ｽﾀｰﾀﾛｯｸｶﾑｽﾌﾟﾘﾝｸﾞ	1	1	1	
7-23		940103-0600	* WASHER * ﾜｯｼｬ	1	1	1	
7-24		921503-5625	* SCREW * ｽｸﾘｭ	1	1	1	
7-25		3R0-06303-1	* COLLAR 6.2-9-12.3 * ｶﾗｰ 6.2-9-12.3	1	1	1	
7-26		3V2-60108-0	PRE-COATED BOLT 6-25 ﾌﾟﾚｺｰﾄﾎﾞﾙﾄ 6-25	3	3	3	
7-27	1	3C8-66308-0	WASHER 6-16-1.5 ﾜｯｼｬ 6-16-1.5	3	3	3	for MF
7-27	2	3C8-66308-0	WASHER 6-16-1.5 ﾜｯｼｬ 6-16-1.5	2	2	2	for EF/EFT & EP/EPT
7-28		3Y0-05207-0	STARTER LOCK WIRE ｽﾀｰﾀﾛｯｸﾜｲﾔ	1	1	1	

Fig. 7 RECOIL STARTER
リコイルスタータ

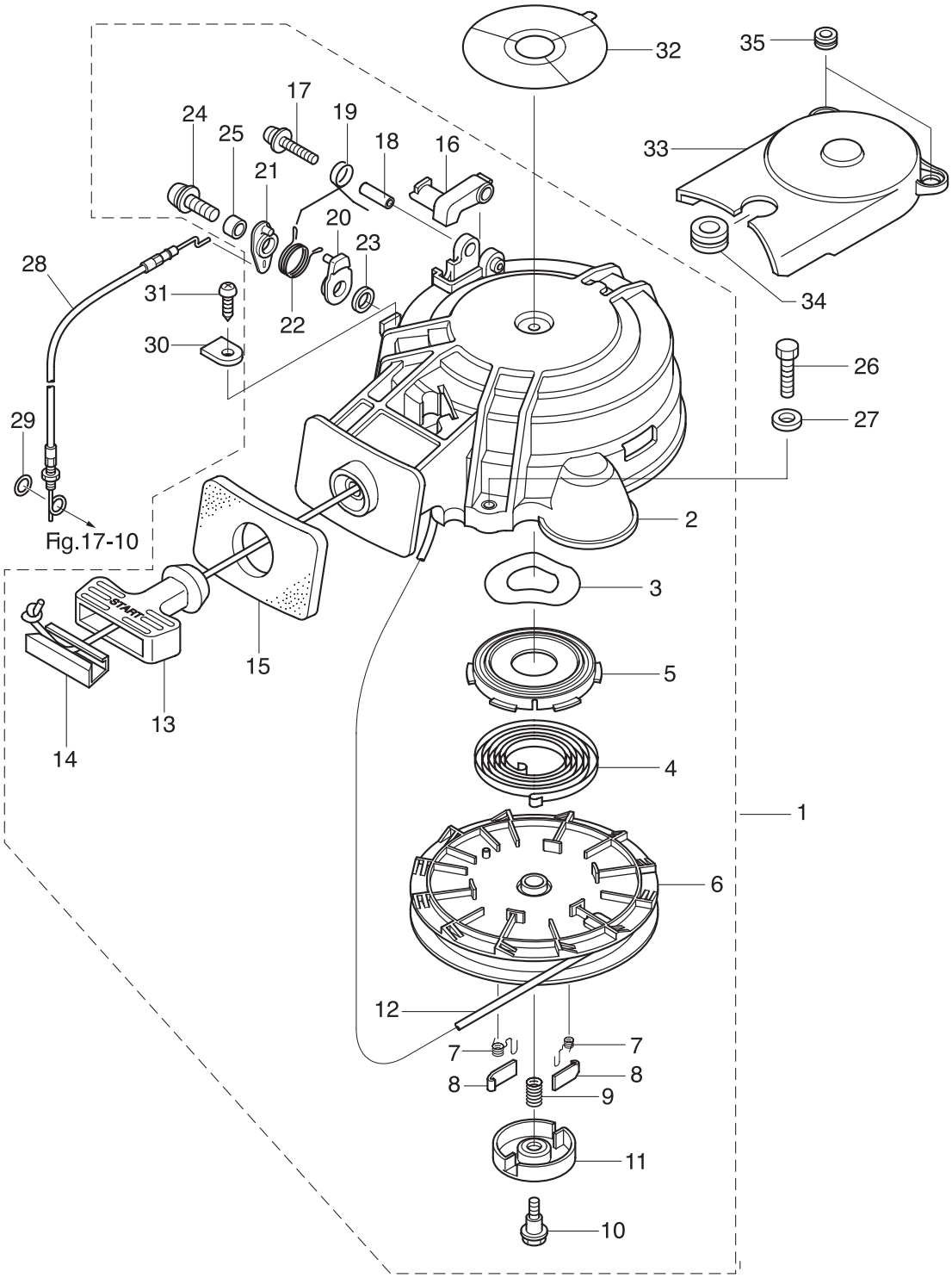

Ref.No. 見出番号		Part No. 部品番号	Description 部 品 名	Q'ty/個数 MFS6A3	MFS8A3	MFS9.8A3	Remarks 備 考
7-29		3C7-03271-2	O-RING 1.5-2.5 Oﾘﾝｸﾞ 1.5-2.5	1	1	1	
7-30		332-66033-0	STOPPER ｽﾄｯﾊﾟｶﾑﾛｯﾄﾞﾌﾞｯｼﾝｸﾞ	1	1	1	
7-31		3V1-05913-0	TAPPING SCREW 5-12 ﾀｯﾋﾟﾝｸﾞｽｸﾘｭ 5-12	1	1	1	
7-32		3R0-72181-0	CAUTION DECAL (B) ｺｰｼｮﾝﾃﾞｶｰﾙ (B)	1	1	1	
7-33		3V1-06308-0	BELT COVER ﾍﾞﾙﾄｶﾊﾞｰ	1	1	1	
7-34		3V1-06302-0	RUBBER MOUNT 2.5-20 ﾗﾊﾞｰﾏｳﾝﾄ 2.5-20	1	1	1	
7-35		172-36008-0	GROMMET 13-2 ｸﾞﾛﾒｯﾄ 13-2	2	2	2	

Fig. 8 MAGNETO・ELECTRIC PARTS
マグネト・エレクトリックパーツ

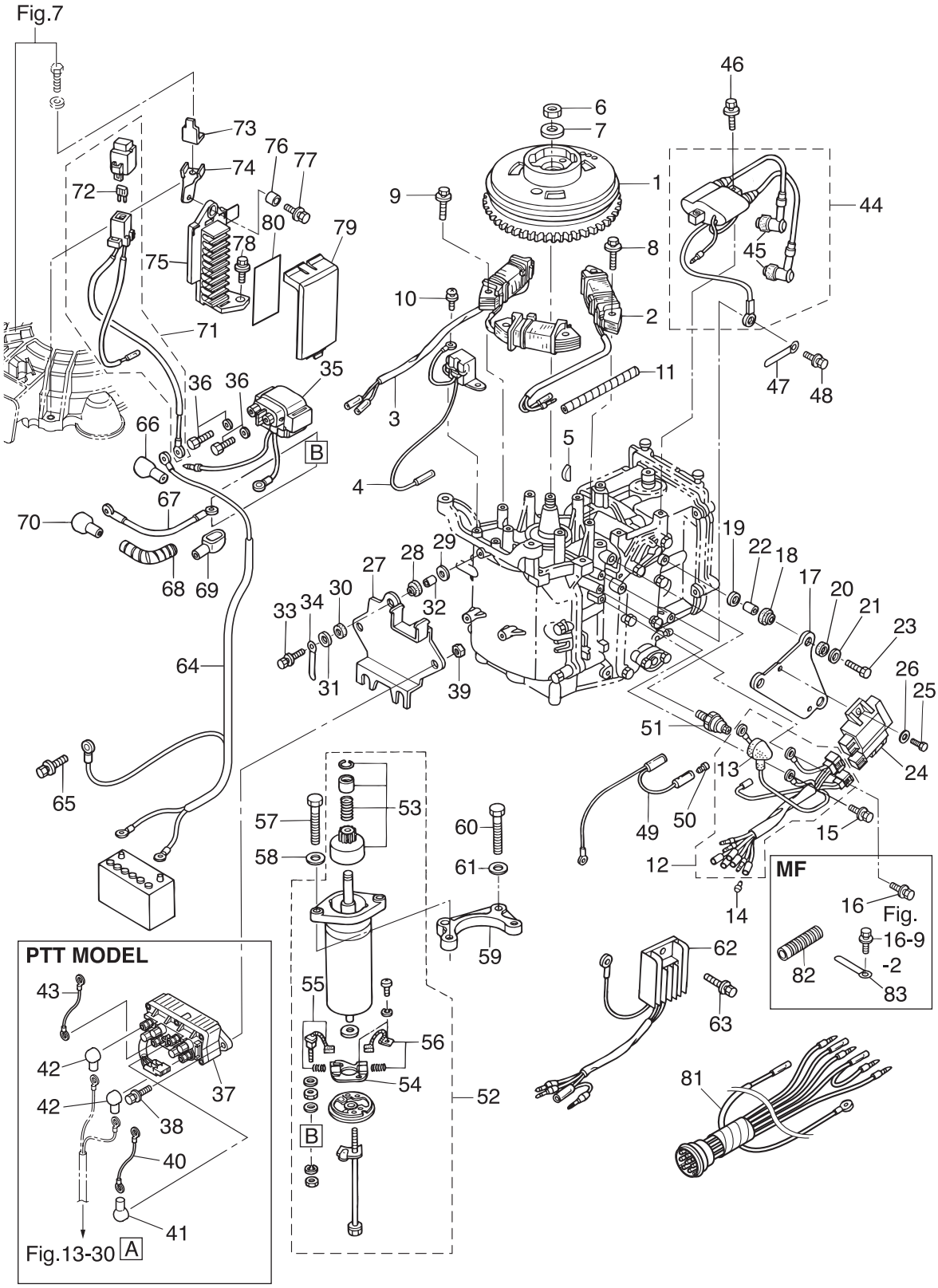

Ref.No. 見出番号		Part No. 部品番号	Description 部 品 名	Q'ty/個数 MFS6A3	MFS8A3	MFS9.8A3	Remarks 備 考
8-1		3AA-06091-0	FLYWHEEL W/GEAR ﾌﾗｲﾎｲｰﾙ W/ｷﾞﾔ	1	1	1	FF-51
8-2		3AA-06021-0	EXCITER COIL ｴｷｻｲﾀｺｲﾙ	1	1	1	
8-3		3AA-06023-0	ALTERNATOR ASSY ｵﾙﾀﾈｰﾀｱｯｼ	1	1	1	for EF/EFT & EP/EPT
8-4		3V1-06071-0	PULSAR COIL ﾊﾟﾙｻｺｲﾙ	1	1	1	for EF/EFT & EP/EPT
8-5		3T5-10131-0	KEY ｷｰ	1	1	1	Magneto
8-6		369-00132-0	NUT 12-P1.25 ﾅｯﾄ 12-P1.25	1	1	1	
8-7		940121-1200	WASHER ﾜｯｼｬ	1	1	1	
8-8		910103-5630	BOLT ﾎﾞﾙﾄ	2	2	2	Exciter Coil
8-9		910103-5630	BOLT ﾎﾞﾙﾄ	4	4	4	Alternator for EF/EFT & EP/EPT
8-10		921503-0512	SCREW ｽｸﾘｭ	2	2	2	
8-11		3V1-76148-0	SPIRAL TUBE PROTECTOR φ10-100 ｽﾊﾟｲﾗﾙﾁｭｰﾌﾞﾌﾟﾛﾃｸﾀ φ10-100	1	1	1	Alternator & Exciter Cord for EF/EFT & EP/EPT
8-12		3AA-06167-0	CD UNIT CORD ASSY CDﾕﾆｯﾄｺｰﾄﾞｱｯｼ	1	1	1	
8-13		3KY-07612-0	* GROMMET * ｸﾞﾛﾒｯﾄ ｵｲﾙﾌﾟﾚｯｼｬｽｲｯﾁ	1	1	1	
8-14	1	3A3-76037-0	CABLE TERMINAL PLUG ｹｰﾌﾞﾙﾀｰﾐﾅﾙ ﾌﾟﾗｸﾞ	2	2	2	Remote Control Light Green & White
8-14	2	3A3-76037-0	CABLE TERMINAL PLUG ｹｰﾌﾞﾙﾀｰﾐﾅﾙ ﾌﾟﾗｸﾞ	2	2	2	Stop Switch Brown & Black for EP/EPT
8-15		910103-5612	BOLT ﾎﾞﾙﾄ	1	1	1	Ground Cable
8-16		910103-5612	BOLT ﾎﾞﾙﾄ	1	1	1	for MF
8-17		3V1-06061-1	CD UNIT BRACKET CDﾕﾆｯﾄﾌﾞﾗｹｯﾄ	1	1	1	
8-18		3T5-06920-0	RUBBER MOUNT 8.5-18-7 ﾗﾊﾞｰﾏｳﾝﾄ 8.5-18-7	3	3	3	
8-19		3C8-66308-0	WASHER 6-16-1.5 ﾜｯｼｬ 6-16-1.5	3	3	3	Cylinder Block Side
8-20		3B7-06305-0	RUBBER MOUNT 9-16-4.3 ﾗﾊﾞｰﾏｳﾝﾄ 9-16-4.3	3	3	3	
8-21		3C8-66308-0	WASHER 6-16-1.5 ﾜｯｼｬ 6-16-1.5	3	3	3	CD Unit Side
8-22		3A0-76079-0	COLLAR 6.2-9-7.4 ｶﾗｰ 6.2-9-7.4	3	3	3	
8-23		910103-0625	BOLT ﾎﾞﾙﾄ	3	3	3	
8-24		3AA-06060-0	CD UNIT CDﾕﾆｯﾄ	1	1	1	
8-25		3V1-60108-0	PRE-COATED BOLT 6-16 ﾌﾟﾚｺｰﾄﾎﾞﾙﾄ 6-16	2	2	2	
8-26		3C8-66308-0	WASHER 6-16-1.5 ﾜｯｼｬ 6-16-1.5	2	2	2	
8-27		3V1-06900-1	ELECTRIC BRACKET ASSY ｴﾚｸﾄﾘｯｸﾌﾞﾗｹｯﾄｱｯｼ	1	1	1	for EF/EFT & EP/EPT
8-28		3T5-06920-0	RUBBER MOUNT 8.5-18-7 ﾗﾊﾞｰﾏｳﾝﾄ 8.5-18-7	3	3	3	

Fig. 8 MAGNETO・ELECTRIC PARTS
マグネト・エレクトリックパーツ

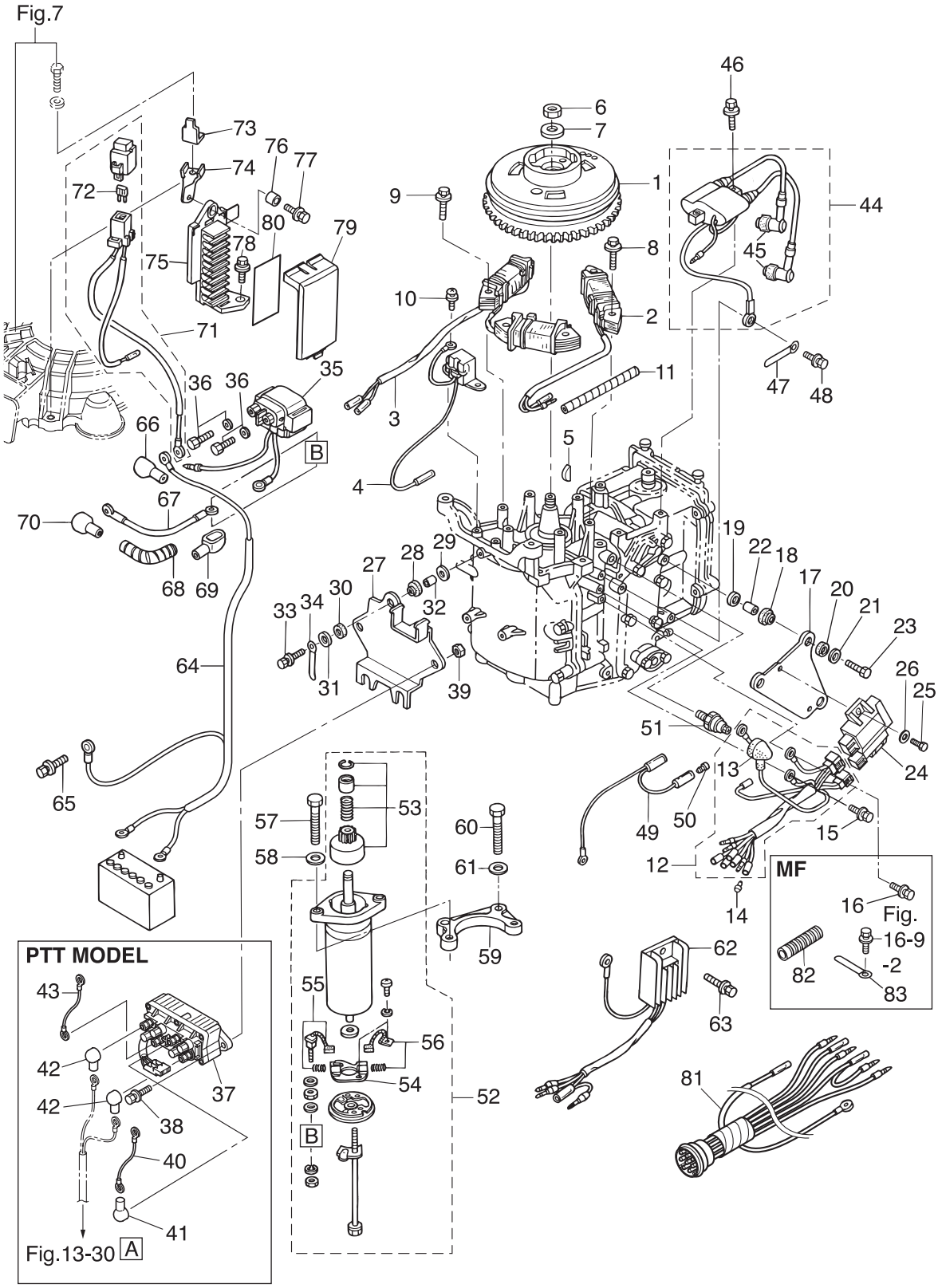

Ref.No. 見出番号		Part No. 部品番号	Description 部 品 名	Q'ty/個数 MFS6A3	MFS8A3	MFS9.8A3	Remarks 備 考
8-29		3C8-66308-0	WASHER 6-16-1.5 ﾜｯｼｬ 6-16-1.5	3	3	3	Cylinder Block Side
8-30		3B7-06305-0	RUBBER MOUNT 9-16-4.3 ﾗﾊﾞｰﾏｳﾝﾄ 9-16-4.3	3	3	3	
8-31		3C8-66308-0	WASHER 6-16-1.5 ﾜｯｼｬ 6-16-1.5	3	3	3	Solenoid Switch Side
8-32		3A0-76079-0	COLLAR 6.2-9-7.4 ｶﾗｰ 6.2-9-7.4	3	3	3	
8-33		910103-0620	BOLT ﾎﾞﾙﾄ	3	3	3	
8-34		3T4-06972-1	CLAMP 6.5-87P ｸﾗﾝﾌﾟ 6.5-87P	1	1	1	for EP/EPT
8-35		3H8-76040-0	STARTER SOLENOID ｽﾀｰﾀｿﾚﾉｲﾄﾞ	1	1	1	for EF/EFT & EP/EPT
8-36		910103-5610	BOLT ﾎﾞﾙﾄ	2	2	2	
8-37		3Z0-72580-0	PTT SOLENOID SWITCH (A) PTTｿﾚﾉｲﾄﾞｽｲｯﾁ (A)		1	1	for EFT & EPT
8-38		9101E3-5620	BOLT ﾎﾞﾙﾄ			2	for EFT & EPT
8-39		9301E3-0600	NUT ﾅｯﾄ			2	for EFT & EPT
8-40		3C8-72582-0	SOLENOID SWITCH CORD (A) L=80 ｿﾚﾉｲﾄﾞｽｲｯﾁｺｰﾄﾞ (A) L=80		1	1	Red for EFT & EPT
8-41		3Y1-76145-0	TERMINAL CAP 8-13-28 ﾀｰﾐﾅﾙｷｬｯﾌﾟ		1	1	Red Cord for EFT & EPT
8-42		3Y1-76145-0	TERMINAL CAP 8-13-28 ﾀｰﾐﾅﾙｷｬｯﾌﾟ		2	2	PTT Cord for EFT & EPT
8-43		3C8-72583-1	SOLENOID SWITCH CORD (B) L=150 ｿﾚﾉｲﾄﾞｽｲｯﾁｺｰﾄﾞ (B) L=150		1	1	Black for EFT & EPT
8-44		3V1-06040-0	IGNITION COIL W/R-CAP ｲｸﾞﾆｯｼｮﾝｺｲﾙ W/R-ｷｬｯﾌﾟ	1	1	1	
8-45		3H6-06999-0	* PLUG CAP W/RESISTANCE * ﾌﾟﾗｸﾞｷｬｯﾌﾟ W/ﾚｼﾞｽﾀﾝｽ	2	2	2	
8-46		910103-5625	BOLT ﾎﾞﾙﾄ	2	2	2	
8-47		309-06972-0	CLAMP 6.5-47.5P ｸﾗﾝﾌﾟ 6.5-47.5P	1	1	1	Alternator & Exciter Cord
8-48		910103-5616	BOLT ﾎﾞﾙﾄ	1	1	1	
8-49		3V5-72678-0	SEPARATE CORD (BLK) ｾﾊﾟﾚｰﾄｺｰﾄﾞ (ﾌﾞﾗｯｸ)	1	1	1	Yellow & Black
8-50		3A3-76037-0	CABLE TERMINAL PLUG ｹｰﾌﾞﾙﾀｰﾐﾅﾙ ﾌﾟﾗｸﾞ	1	1	1	Yellow Separate Cord
8-51		3H6-07611-0	OIL PRESSURE SWITCH ｵｲﾙﾌﾟﾚｯｼｬｽｲｯﾁ	1	1	1	
8-52		3AA-76010-0	STARTER MOTOR ASSY ｽﾀｰﾀﾓｰﾀｱｯｼ	1	1	1	for EF/EFT & EP/EPT
8-53		350-76015-0	* PINION ASSY * ﾋﾟﾆｵﾝｱｯｼ	1	1	1	
8-54		3AA-76014-0	* BRUSH HOLDER * ﾌﾞﾗｼﾎﾙﾀﾞ	1	1	1	
8-55		3AA-76012-0	* POSITIVE BRUSH * ﾌﾞﾗｼ (+)	1	1	1	Spring
8-56		3AA-76013-0	* NEGATIVE BRUSH * ﾌﾞﾗｼ (-)	1	1	1	Spring
8-57		9161F4-0830	BOLT ﾎﾞﾙﾄ	2	2	2	Starter Motor

Fig. 8 **MAGNETO・ELECTRIC PARTS**
マグネト・エレクトリックパーツ

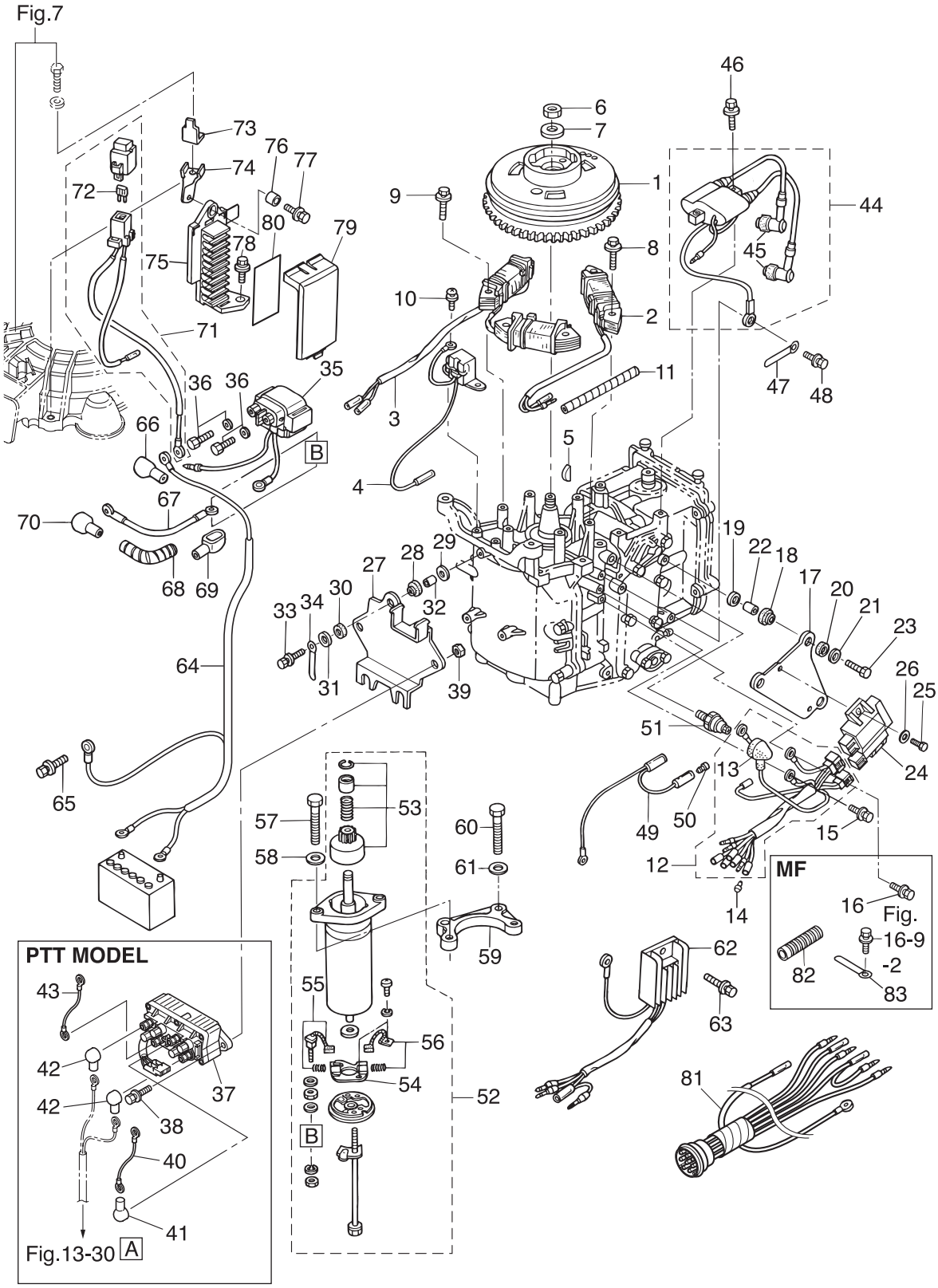

Ref.No. 見出番号		Part No. 部品番号	Description 部 品 名	Q'ty/個数 MFS6A3	MFS8A3	MFS9.8A3	Remarks 備 考
8-58		9401E3-0800	WASHER ﾜｯｼｬ	2	2	2	Starter Motor
8-59		3V1-76011-1	STARTER MOTOR BRACKET ｽﾀｰﾀﾓｰﾀﾌﾞﾗｹｯﾄ	1	1	1	for EF/EFT & EP/EPT
8-60		9161F4-0830	BOLT ﾎﾞﾙﾄ	2	2	2	Bracket
8-61		9401E3-0800	WASHER ﾜｯｼｬ	2	2	2	Bracket
8-62		3AA-76065-0	RECTIFIER COMPLETE ﾚｸﾁﾌｧｲﾔｺﾝﾌﾟﾘｰﾄ	1	1	1	for EF/EFT & EP/EPT
8-63		910103-5616	BOLT ﾎﾞﾙﾄ	1	1	1	
8-64		3AC-76120-0	BATTERY CABLE L=2500 ﾊﾞｯﾃﾘｹｰﾌﾞﾙ L=2500	1	1	1	for EF/EFT & EP/EPT
8-65		910103-5610	BOLT ﾎﾞﾙﾄ	1	1	1	
8-66		3AA-76145-0	TERMINAL CAP 13-13-28 ﾀｰﾐﾅﾙｷｬｯﾌﾟ	1	1	1	
8-67		3B2-76147-2	STARTER CABLE L=200 ｽﾀｰﾀｹｰﾌﾞﾙ L=200	1	1	1	for EF/EFT & EP/EPT
8-68		3V1-76148-0	SPIRAL TUBE PROTECTOR φ10-100 ｽﾊﾟｲﾗﾙﾁｭｰﾌﾞﾌﾟﾛﾃｸﾀ φ10-100	1	1	1	Starter Cable
8-69		3Y0-76145-0	TERMINAL CAP 8-18-28 ﾀｰﾐﾅﾙｷｬｯﾌﾟ	1	1	1	
8-70		3Y1-76145-0	TERMINAL CAP 8-13-28 ﾀｰﾐﾅﾙｷｬｯﾌﾟ	1	1	1	
8-71		3V1-76066-0	FUSE WIRE ASSY L=185 ﾋｭｰｽﾞﾜｲﾔｱｯｼ L=185	1	1	1	for EF/EFT & EP/EPT
8-72		3T5-76247-0	* FUSE 20A * ﾋｭｰｽﾞ 20A	2	2	2	for EF/EFT & EP/EPT
8-73		3R0-76064-0	FUSE HOLDER BRACKET ﾋｭｰｽﾞﾎﾙﾀﾞﾌﾞﾗｹｯﾄ	1	1	1	for EF/EFT & EP/EPT
8-74		3V1-06284-1	CABLE TERMINAL HOLDER STAY ｹｰﾌﾞﾙﾀｰﾐﾅﾙﾎﾙﾀﾞｽﾃｰ	1	1	1	for EF/EFT & EP/EPT
8-75		3AA-06281-1	CABLE TERMINAL HOLDER ｹｰﾌﾞﾙﾀｰﾐﾅﾙﾎﾙﾀﾞ	1	1	1	for EF/EFT & EP/EPT
8-76		174-35012-0	COLLAR 6-8-6 ｶﾗｰ 6-8-6	1	1	1	
8-77		910103-5612	BOLT ﾎﾞﾙﾄ	1	1	1	
8-78		910103-5616	BOLT ﾎﾞﾙﾄ	1	1	1	
8-79		3AA-06902-1	COVER ｶﾊﾞｰ ﾀｰﾐﾅﾙﾎﾙﾀﾞ	1	1	1	for EF/EFT & EP/EPT
8-80	1	3V1-72028-0	WIRING DIAGRAM DECAL ﾜｲﾔﾘﾝｸﾞﾀﾞｲﾔｸﾞﾗﾑﾃﾞｶｰﾙ	1	1	1	for EF/EFT
8-80	2	3V2-72028-1	WIRING DIAGRAM DECAL ﾜｲﾔﾘﾝｸﾞﾀﾞｲﾔｸﾞﾗﾑﾃﾞｶｰﾙ	1	1	1	for EP/EPT
8-81		3V2-76110-0	CORD ASSY ｺｰﾄﾞｱｯｼ			1	for EPT
8-82		3V1-06133-0	PROTECTOR φ24-70 ﾌﾟﾛﾃｸﾀ φ24-70	1	1	1	for MF
8-83		3T4-06972-1	CLAMP 6.5-87P ｸﾗﾝﾌﾟ 6.5-87P	1	1	1	for MF

Fig. 9 DRIVE SHAFT HOUSING
ドライブシャフトハウジング

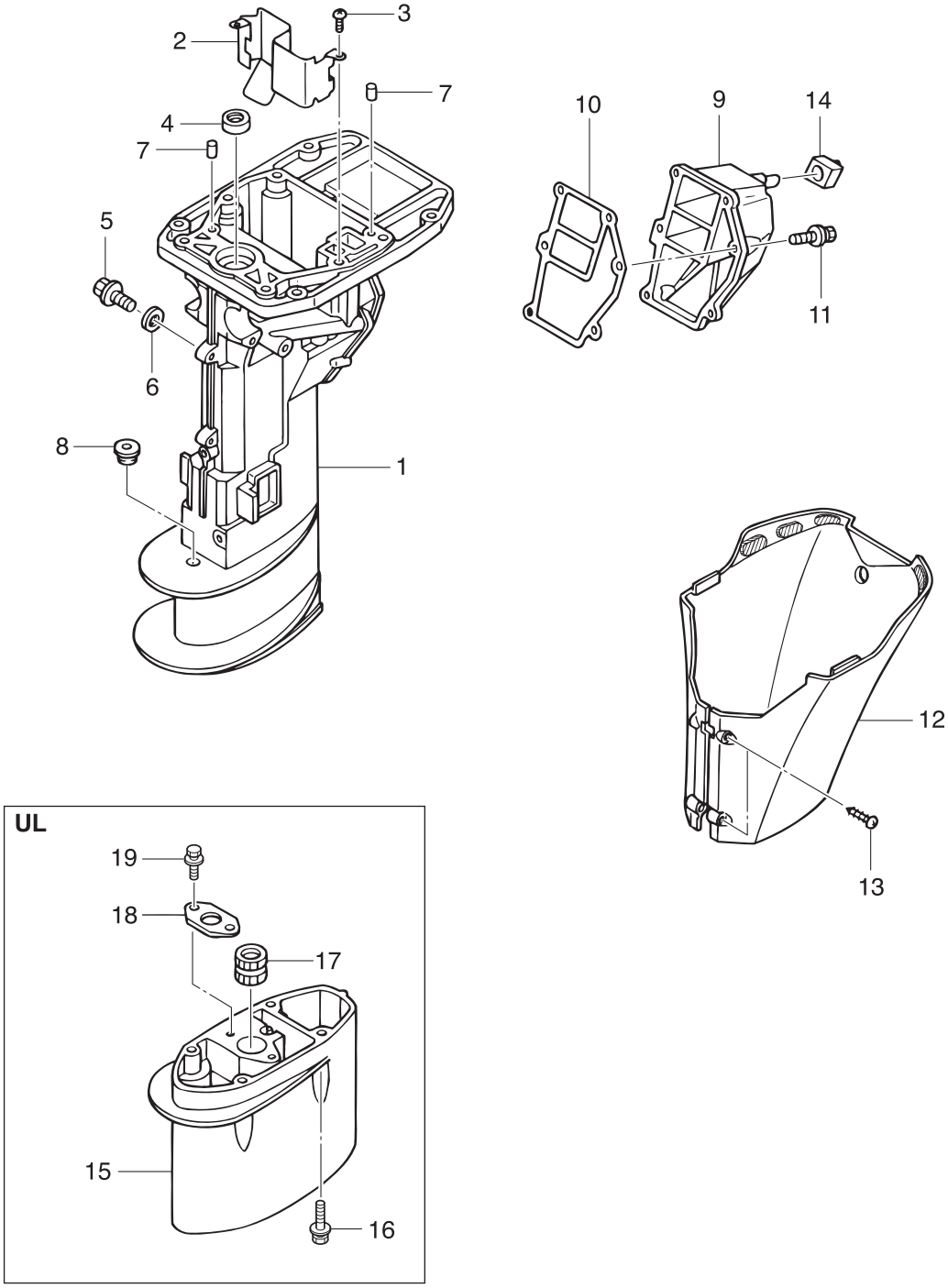

Ref.No. 見出番号		Part No. 部品番号	Description 部 品 名	Q'ty/個数 MFS6A3	MFS8A3	MFS9.8A3	Remarks 備 考
9-1	1	3V1Q61020-2	DRIVE SHAFT HOUSING ASSY (S) ﾄﾞﾗｲﾌﾞｼｬﾌﾄﾊｳｼﾞﾝｸﾞｱｯｼ (S)	1	1	1	for Transom "S"
9-1	2	3V1Q61030-1	DRIVE SHAFT HOUSING ASSY (L) ﾄﾞﾗｲﾌﾞｼｬﾌﾄﾊｳｼﾞﾝｸﾞｱｯｼ (L)	1	1	1	for Transom "L"&"UL"
9-2		3V1-07440-1	GUIDE PLATE ｶﾞｲﾄﾞﾌﾟﾚｰﾄ	1	1	1	
9-3		921503-6510	SCREW ｽｸﾘｭ	2	2	2	
9-4		3B2-01215-0	OIL SEAL 12-28-5 ｵｲﾙｼｰﾙ 12-28-5	1	1	1	
9-5		3R3-07405-1	DRAIN BOLT 14-20 ﾄﾞﾚﾝﾎﾞﾙﾄ 14-20	1	1	1	
9-6		3R3-07406-0	WASHER 14.5-24-1 ﾜｯｼｬ 14.5-24-1	1	1	1	
9-7		345-01111-0	DOWEL PIN 6-12 ﾀﾞｳｪﾙﾋﾟﾝ 6-12	2	2	2	
9-8		369-66043-1	GROMMET 10.7-3.5 ｸﾞﾛﾒｯﾄ ｶﾑﾛｯﾄﾞ	1	1	1	
9-9		3V1-61208-0	IDLE EXHAUST PORT COVER ｱｲﾄﾞﾙｴｷｿﾞｰｽﾄﾎﾟｰﾄｶﾊﾞｰ	1	1	1	
9-10		3V1-61220-0	IDLE EXHAUST PORT GASKET ｱｲﾄﾞﾙｴｷｿﾞｰｽﾄﾎﾟｰﾄｶﾞｽｹｯﾄ	1	1	1	
9-11		9101E3-5620	BOLT ﾎﾞﾙﾄ	6	6	6	
9-12		3V1Q61225-0	APRON ASSY ｴﾌﾟﾛﾝｱｯｼ	1	1	1	
9-13		3F3-02423-0	TAPPING SCREW 5-30 ﾀｯﾋﾟﾝｸﾞｽｸﾘｭ 5-30	2	2	2	
9-14		3V1-61212-0	GROMMET 12.7-16.2 ｸﾞﾛﾒｯﾄ ｱｲﾄﾞﾙﾎﾟｰﾄ	1	1	1	
9-15		3B2Q61110-2	EXTENSION HOUSING ｴｸｽﾃﾝｼｮﾝﾊｳｼﾞﾝｸﾞ		1	1	for Transom "UL"
9-16		3V2-60001-0	BOLT 6-35 ﾎﾞﾙﾄ 6-35		4	4	for Transom "UL"
9-17		3B2-60003-1	DRIVE SHAFT BUSHING (UL) ﾄﾞﾗｲﾌﾞｼｬﾌﾄﾌﾞｯｼﾝｸﾞ (UL)		1	1	for Transom "UL"
9-18		3V1-64332-0	STOPPER ｽﾄｯﾊﾟﾌﾞｯｼﾝｸﾞ		1	1	for Transom "UL"
9-19		9101E3-5612	BOLT ﾎﾞﾙﾄ		2	2	for Transom "UL"

Fig. 10 GEAR CASE
ギヤケース

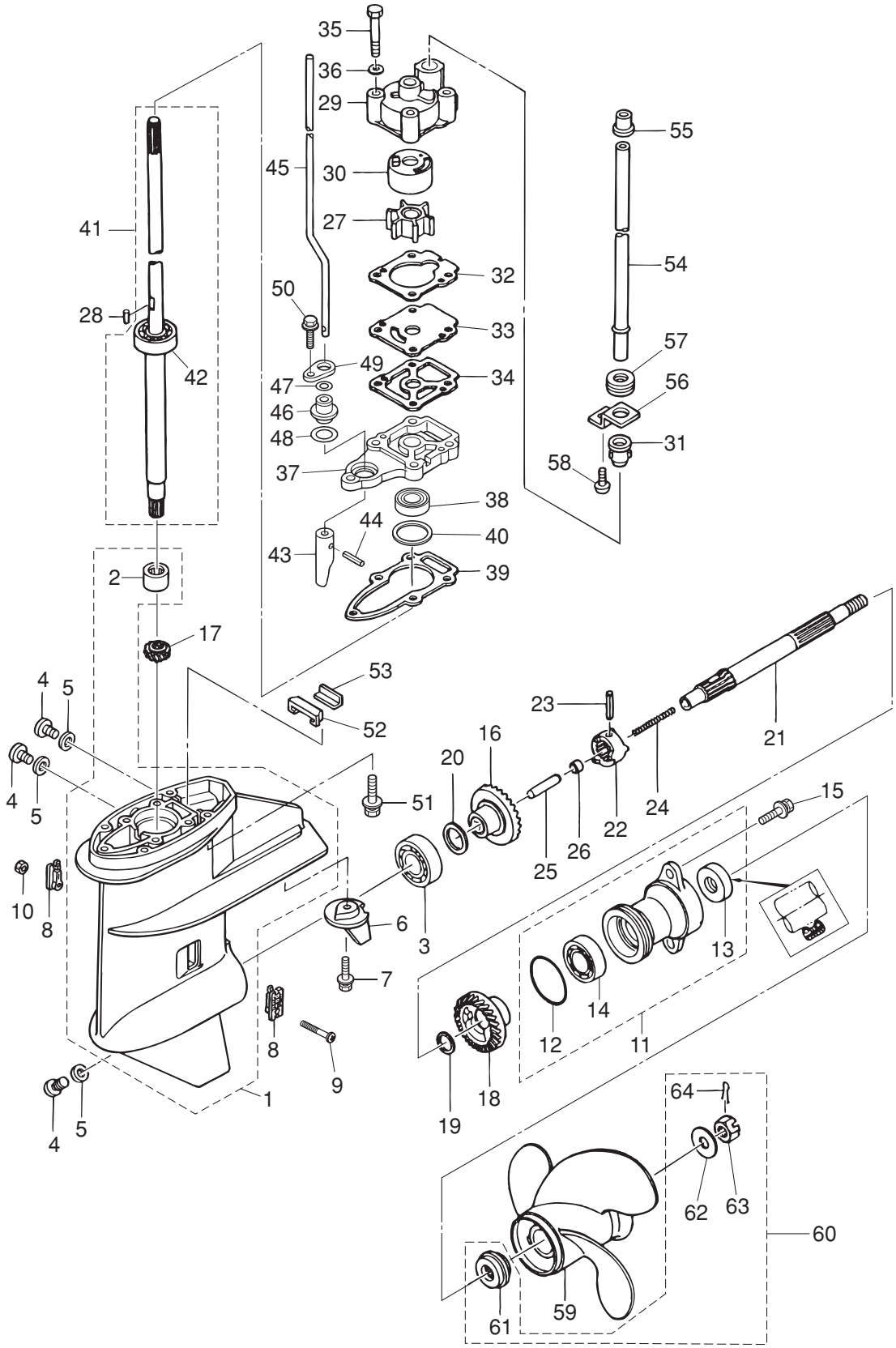

Ref.No. 見出番号		Part No. 部品番号	Description 部 品 名	Q'ty/個数 MFS6A3	MFS8A3	MFS9.8A3	Remarks 備 考
10-1		3AAQ60000-0	GEAR CASE ASSY ｷﾞﾔｹｰｽｱｯｼ	1	1	1	
10-2		3V1-60211-0	* ROLLER BEARING 15-21-16 * ﾛｰﾗﾍﾞｱﾘﾝｸﾞ 15-21-16	1	1	1	
10-3		9601-0-6204	BALL BEARING 6204 ﾎﾞｰﾙﾍﾞｱﾘﾝｸﾞ 6204	1	1	1	
10-4		332-60005-2	PLUG 8-8 ﾌﾟﾗｸﾞ 8-8	3	3	3	
10-5		332-60006-0	GASKET 8.1-15-1 ｶﾞｽｹｯﾄ 8.1-15-1	3	3	3	
10-6		3V1-60217-0	TRIM TAB ﾄﾘﾑﾀﾌﾞ	1	1	1	
10-7		910103-5620	BOLT ﾎﾞﾙﾄ	1	1	1	
10-8		3AA-60206-0	WATER STRAINER W=17 ｳｫｰﾀｽﾄﾚｰﾅ W=17	2	2	2	Mark A
10-9		921503-0430	SCREW ｽｸﾘｭ	1	1	1	
10-10		930403-0400	NYLON NUT 4-P0.7 ﾅｲﾛﾝﾅｯﾄ 4-P0.7	1	1	1	
10-11		3B2Q60100-1	PROPELLER SHAFT HOUSING ASSY ﾌﾟﾛﾍﾟﾗｼｬﾌﾄﾊｳｼﾞﾝｸﾞｱｯｼ	1	1	1	
10-12		345-65015-0	* O-RING 3.2-47 * Oﾘﾝｸﾞ 3.2-47	1	1	1	
10-13		369-60111-0	* OIL SEAL 15-28-10 * ｵｲﾙｼｰﾙ 15-28-10	1	1	1	
10-14		9601-0-6004	* BALL BEARING 6004 * ﾎﾞｰﾙﾍﾞｱﾘﾝｸﾞ 6004	1	1	1	
10-15		9101E3-5620	BOLT ﾎﾞﾙﾄ	2	2	2	
10-16		3B2-64010-0	BEVEL GEAR ASSY (A) ﾍﾞﾍﾞﾙｷﾞﾔｱｯｼ (A)	1	1	1	
10-17		3B2-64020-0	BEVEL GEAR B ﾍﾞﾍﾞﾙｷﾞﾔ B	1	1	1	
10-18		3B2-64030-0	BEVEL GEAR C ﾍﾞﾍﾞﾙｷﾞﾔ C	1	1	1	
10-19		369-64032-0	WASHER 15.2-19-1.9 ﾜｯｼｬ 15.2-19-1.9	1	1	1	
10-20	1	369-64014-0	SHIM 21-28-0.1 ｼﾑ 21-28-0.1	A	A	A	
10-20	2	369-64015-0	SHIM 21-28-0.15 ｼﾑ 21-28-0.15	A	A	A	
10-21		3V1-64211-1	PROPELLER SHAFT ﾌﾟﾛﾍﾟﾗｼｬﾌﾄ	1	1	1	
10-22		3B2-64215-0	CLUTCH ｸﾗｯﾁ	1	1	1	
10-23		301-64217-0	PIN 3.5-28 ﾋﾟﾝ 3.5-28	1	1	1	
10-24		3V1-64221-0	SPRING ｽﾌﾟﾘﾝｸﾞ ｸﾗｯﾁ	1	1	1	
10-25		369-64223-0	PUSH ROD ﾌﾟｯｼｭﾛｯﾄﾞ ｸﾗｯﾁ	1	1	1	
10-26		3B2-64222-0	SPRING RETAINER ｽﾌﾟﾘﾝｸﾞﾘﾃｰﾅ ｸﾗｯﾁ	1	1	1	
10-27		3B2-65021-1	WATER PUMP IMPELLER ｳｫｰﾀﾎﾟﾝﾌﾟｲﾝﾍﾟﾗ	1	1	1	
10-28		3B2-65022-0	KEY φ3-11 ｷｰ ﾎﾟﾝﾌﾟｲﾝﾍﾟﾗ φ3-11	1	1	1	Pump Impeller

Fig. 10 GEAR CASE
ギヤケース

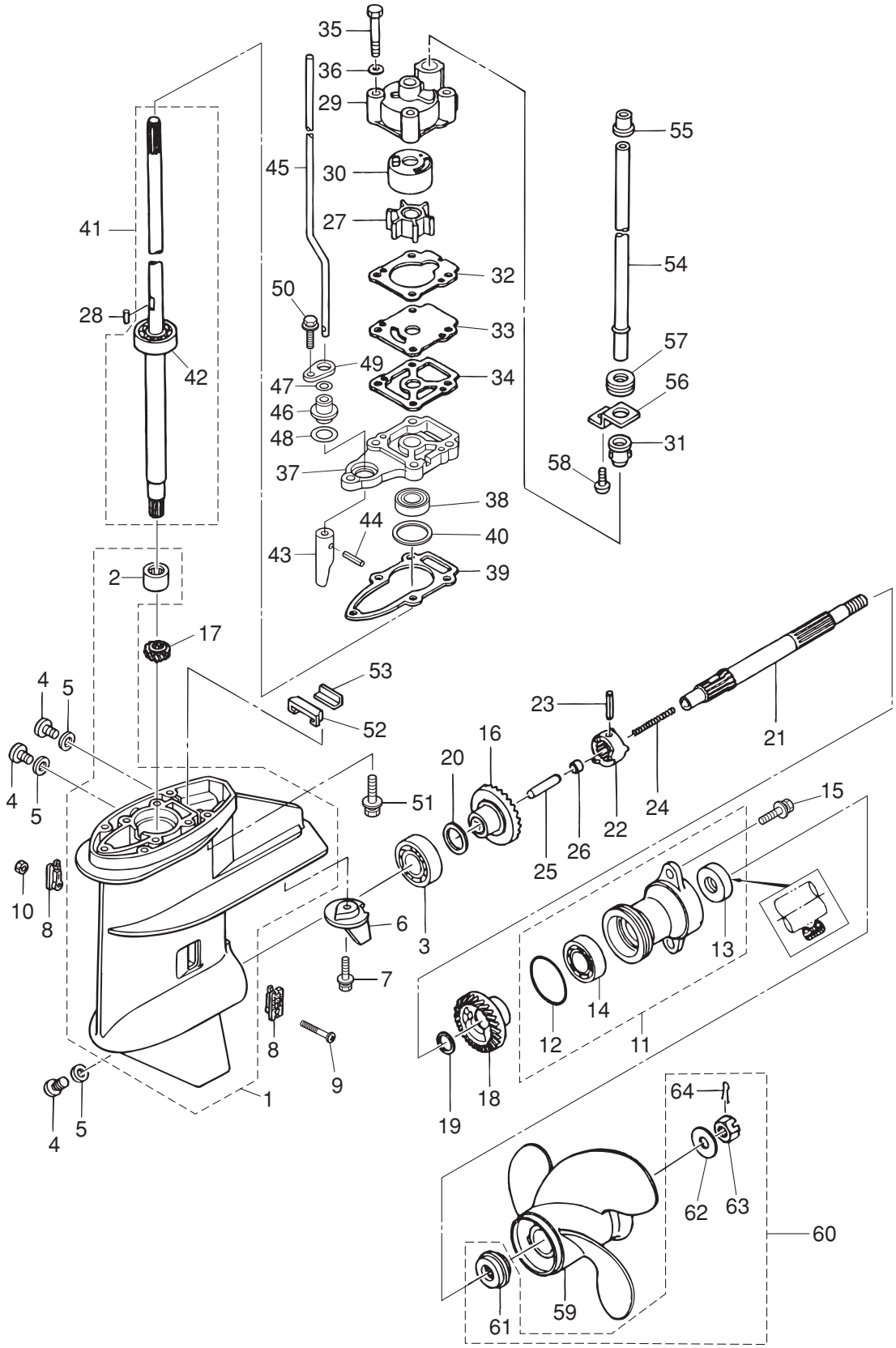

Ref.No. 見出番号		Part No. 部品番号	Description 部 品 名	Q'ty/個数 MFS6A3	MFS8A3	MFS9.8A3	Remarks 備 考
10-29		3B2-65016-0	PUMP CASE (UPPER) ﾎﾟﾝﾌﾟｹｰｽ (ｱｯﾊﾟ)	1	1	1	
10-30		3B2-65011-0	PUMP CASE LINER ﾎﾟﾝﾌﾟｹｰｽﾗｲﾅ	1	1	1	
10-31		331-65014-0	WATER PIPE SEAL (LOWER) ｳｫｰﾀﾊﾟｲﾌﾟｼｰﾙ (ﾛﾜ)	1	1	1	
10-32		3B2-65018-2	PUMP CASE GASKET ﾎﾟﾝﾌﾟｹｰｽｶﾞｽｹｯﾄ	1	1	1	
10-33		3B2-65025-0	WATER PUMP GUIDE PLATE ｳｫｰﾀﾎﾟﾝﾌﾟｶﾞｲﾄﾞﾌﾟﾚｰﾄ	1	1	1	
10-34		3B2-65029-2	GUIDE PLATE GASKET ｶﾞｲﾄﾞﾌﾟﾚｰﾄｶﾞｽｹｯﾄ	1	1	1	
10-35		9161E3-0650	BOLT ﾎﾞﾙﾄ	4	4	4	
10-36		9401E3-0600	WASHER ﾜｯｼｬ	4	4	4	
10-37		3V1-65017-0	PUMP CASE (LOWER) ﾎﾟﾝﾌﾟｹｰｽ (ﾛﾜ)	1	1	1	
10-38		309-60111-0	OIL SEAL 12-24-8 ｵｲﾙｼｰﾙ 12-24-8	1	1	1	
10-39		3B2-65020-1	PUMP CASE GASKET (LOWER) ﾎﾟﾝﾌﾟｹｰｽｶﾞｽｹｯﾄ (ﾛﾜ)	1	1	1	
10-40	1	3B2-64081-0	SHIM 28-36.8-0.1 ｼﾑ 28-36.8-0.1	A	A	A	
10-40	2	3B2-64082-0	SHIM 28-36.8-0.15 ｼﾑ 28-36.8-0.15	A	A	A	
10-40	3	3B2-64083-0	SHIM 28-36.8-0.3 ｼﾑ 28-36.8-0.3	A	A	A	
10-41	1	3V1-64307-1	DRIVE SHAFT ASSY (L) ﾄﾞﾗｲﾌﾞｼｬﾌﾄｱｯｼ (L)	1	1	1	for Transom "L"
10-41	2	3V1-64306-1	DRIVE SHAFT ASSY (S) ﾄﾞﾗｲﾌﾞｼｬﾌﾄｱｯｼ (S)	1	1	1	for Transom "S"
10-41	3	3V1-64309-1	DRIVE SHAFT ASSY (UL) ﾄﾞﾗｲﾌﾞｼｬﾌﾄｱｯｼ (UL)		1	1	for Transom "UL"
10-42		9601-0-6301	* BALL BEARING 6301 * ﾎﾞｰﾙﾍﾞｱﾘﾝｸﾞ 6301	1	1	1	
10-43		369-66011-0	CLUTCH CAM ｸﾗｯﾁｶﾑ	1	1	1	
10-44		951407-0310	SPRING PIN 3-10 ｽﾌﾟﾘﾝｸﾞﾋﾟﾝ 3-10	1	1	1	
10-45	1	3V1-66013-0	CAM ROD (L) ｶﾑﾛｯﾄﾞ (L)	1	1	1	for Transom "L"
10-45	2	3V1-66012-0	CAM ROD (S) ｶﾑﾛｯﾄﾞ (S)	1	1	1	for Transom "S"
10-45	3	3V1-66014-0	CAM ROD (UL) ｶﾑﾛｯﾄﾞ (UL)		1	1	for Transom "UL"
10-46		369-66031-0	CAM ROD BUSHING ｶﾑﾛｯﾄﾞﾌﾞｯｼﾝｸﾞ	1	1	1	
10-47		369-66021-1	O-RING 2.5-4.9 Oﾘﾝｸﾞ A 2.5-4.9	1	1	1	
10-48		332-66032-0	O-RING 2.4-15.4 Oﾘﾝｸﾞ 2.4-15.4	1	1	1	
10-49		369-66033-0	STOPPER ｽﾄｯﾊﾟ ｶﾑﾛｯﾄﾞﾌﾞｯｼﾝｸﾞ	1	1	1	
10-50		9101E3-5625	BOLT ﾎﾞﾙﾄ	1	1	1	
10-51		3V2-60001-0	BOLT 6-35 ﾎﾞﾙﾄ 6-35	4	4	4	

Fig. 10 GEAR CASE
ギヤケース

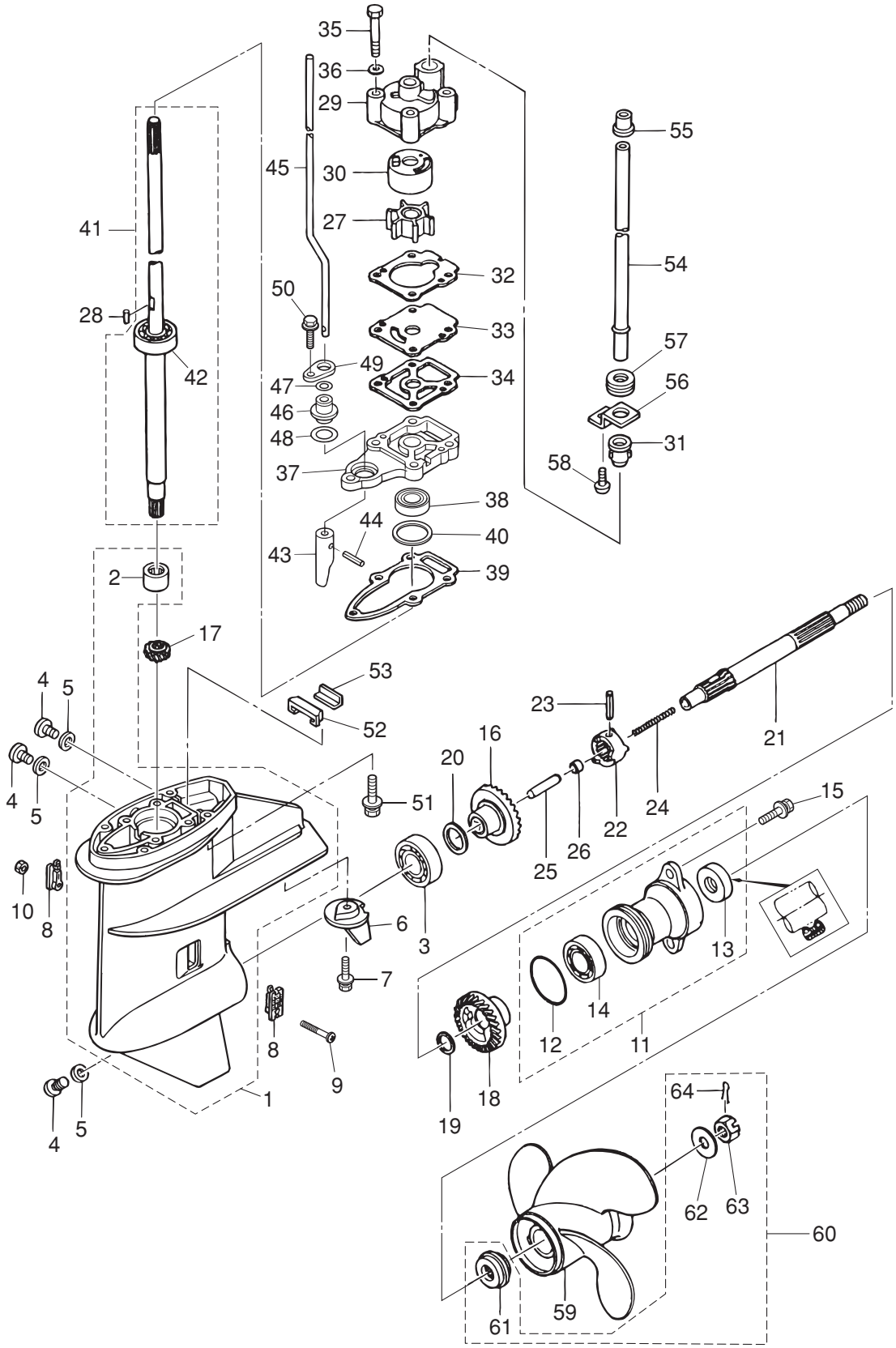

Ref.No. 見出番号		Part No. 部品番号	Description 部 品 名	Q'ty/個数 MFS6A3	MFS8A3	MFS9.8A3	Remarks 備 考
10-52		3V1-60041-0	WATER SEAL RUBBER ｳｫｰﾀｼｰﾙﾗﾊﾞｰ	1	1	1	
10-53		3V1-60042-0	WATER SEAL PLATE ｳｫｰﾀｼｰﾙﾌﾟﾚｰﾄ	1	1	1	
10-54	1	3V1-65100-0	WATER PIPE (S) ｳｫｰﾀﾊﾟｲﾌﾟ (S)	1	1	1	for Transom "S"
10-54	2	3V1-65110-0	WATER PIPE (L) ｳｫｰﾀﾊﾟｲﾌﾟ (L)	1	1	1	for Transom "L"
10-54	3	3V1-65120-0	WATER PIPE (UL) ｳｫｰﾀﾊﾟｲﾌﾟ (UL)		1	1	for Transom "UL"
10-55		3V1-65206-0	WATER PIPE SEAL (UPPER) ｳｫｰﾀﾊﾟｲﾌﾟｼｰﾙ (ｱｯﾊﾟ)	1	1	1	
10-56		3V1-65203-0	LOCK PLATE ﾛｯｸﾌﾟﾚｰﾄ	1	1	1	
10-57		3V1-65204-0	WATER PIPE AUXILIARY MOUNT 13-2.5 ｳｫｰﾀﾊﾟｲﾌﾟｵｳｷｼﾘｱﾘﾏｳﾝﾄ 13-2.5	1	1	1	
10-58		9215E3-0510	SCREW ｽｸﾘｭ	1	1	1	
10-59	1	3B2B64513-1	PROPELLER ASSY (6.5") ﾌﾟﾛﾍﾟﾗｱｯｼ (6.5")	1	1	1	6ps L STD 3 x 216 x 165
10-59	2	3B2B64514-1	PROPELLER ASSY (7") ﾌﾟﾛﾍﾟﾗｱｯｼ (7")	1	1	1	(USA:8ps S/L, 9.8ps L) STD 3 x 226 x 178
10-59	3	3B2B64515-1	PROPELLER ASSY (7.5") ﾌﾟﾛﾍﾟﾗｱｯｼ (7.5")	1	1	1	8/9.8ps STD 3 x 216 x 190
10-59	4	3B2B64517-1	PROPELLER ASSY (8.5") ﾌﾟﾛﾍﾟﾗｱｯｼ (8.5")	1	1	1	9.8ps S STD 3 x 226 x 211
10-59	5	3B2B64519-1	PROPELLER ASSY (9.5") ﾌﾟﾛﾍﾟﾗｱｯｼ (9.5")	1	1	1	OPT 3 x 226 x 255
10-59	6	3V1B64510-0	PROPELLER ASSY (5") ﾌﾟﾛﾍﾟﾗｱｯｼ (5") 4ﾌﾞﾚｰﾄﾞ	1	1	1	(USA:9.8ps UL) STD 4 x 221 x 127
10-59	7	3V1B64514-0	PROPELLER ASSY (7") ﾌﾟﾛﾍﾟﾗｱｯｼ (7") 4ﾌﾞﾚｰﾄﾞ	1	1	1	(USA:8/9.8ps L,PT) STD 4 x 216 x 178
10-60		3V1-87326-1	PROPELLER HARDWARE KIT ﾌﾟﾛﾍﾟﾗﾊｰﾄﾞｳｪｱｷｯﾄ	1	1	1	
10-61		3B2-64230-2	* THRUST HOLDER ASSY * ｽﾗｽﾄﾎﾙﾀﾞｱｯｼ	1	1	1	
10-62		369-64124-0	* WASHER 10.5-28-2 * ﾜｯｼｬ 10.5-28-2	1	1	1	
10-63		369-64121-0	* PROPELLER NUT * ﾌﾟﾛﾍﾟﾗﾅｯﾄ	1	1	1	
10-64		951503-0318	* SPLIT PIN 3-18 * ｽﾌﾟﾘｯﾄﾋﾟﾝ 3-18	1	1	1	

Fig. 11 BRACKET (MF・EF MODEL)
ブラケット（MF・EF モデル）

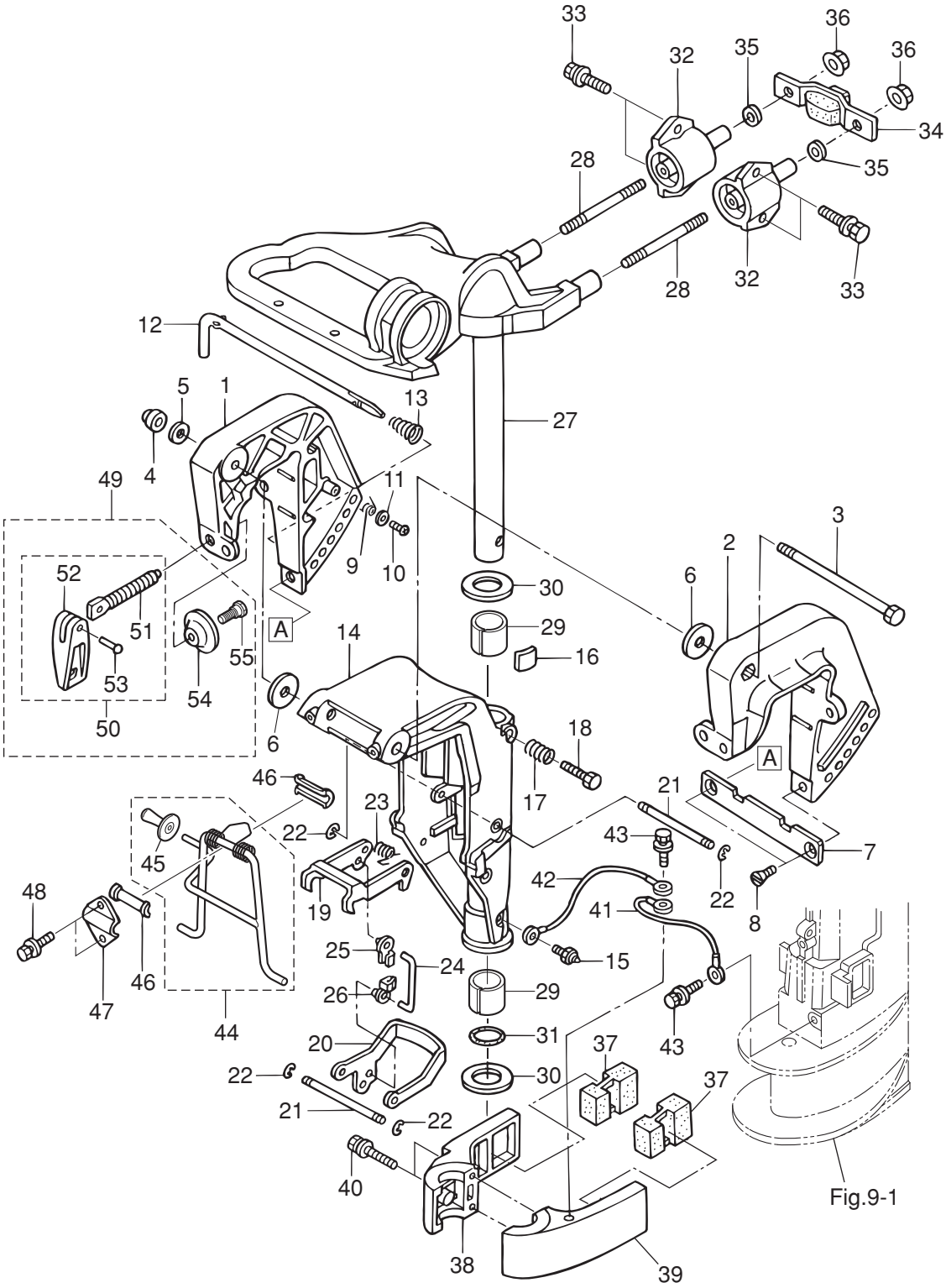

Ref.No. 見出番号		Part No. 部品番号	Description 部 品 名	Q'ty/個数 MFS6A3	MFS8A3	MFS9.8A3	Remarks 備 考
11-1		3V1Q62112-1	CLAMP BRACKET (R) ｸﾗﾝﾌﾟﾌﾞﾗｹｯﾄ (R)	1	1	1	Starboard Side
11-2		3V1Q62113-1	CLAMP BRACKET (L) ｸﾗﾝﾌﾟﾌﾞﾗｹｯﾄ (L)	1	1	1	Port Side
11-3		309-62115-2	BOLT 8-122 ﾎﾞﾙﾄ 8-122	1	1	1	
11-4		930403-0800	NYLON NUT 8-P1.25 ﾅｲﾛﾝﾅｯﾄ 8-P1.25	1	1	1	
11-5		9401E3-0800	WASHER ﾜｯｼｬ	1	1	1	
11-6		307-62116-1	WASHER 8.5-28-1 ﾜｯｼｬ 8.5-28-1	2	2	2	
11-7		3B2-62118-0	DISTANCE PLATE ﾃﾞｨｽﾀﾝｽﾌﾟﾚｰﾄ ﾌﾞﾗｹｯﾄ	1	1	1	
11-8		9216E3-0612	SCREW ｽｸﾘｭ	2	2	2	
11-9		369-62146-1	STERN BRACKET SPRING ｽﾀｰﾝﾌﾞﾗｹｯﾄｽﾌﾟﾘﾝｸﾞ	1	1	1	
11-10		921703-0406	SCREW ｽｸﾘｭ	1	1	1	
11-11		369-62147-0	WASHER 4.3-16-1.5 ﾜｯｼｬ 4.3-16-1.5	1	1	1	
11-12		350-62121-2	THRUST ROD ｽﾗｽﾄﾛｯﾄﾞ	1	1	1	
11-13		369-62122-2	THRUST ROD SPRING ｽﾗｽﾄﾛｯﾄﾞｽﾌﾟﾘﾝｸﾞ	1	1	1	
11-14		3V1Q62310-0	SWIVEL BRACKET ｽｲﾍﾞﾙﾌﾞﾗｹｯﾄ	1	1	1	
11-15		344-67177-1	GREASE FITTING ｸﾞﾘｽﾌｨｯﾃｨﾝｸﾞ	1	1	1	
11-16		345-62441-0	FRICTION PIECE ﾌﾘｸｼｮﾝﾋﾟｰｽ	1	1	1	
11-17		346-62421-1	FRICTION SPRING ﾌﾘｸｼｮﾝｽﾌﾟﾘﾝｸﾞ	1	1	1	
11-18		9101E3-0830	BOLT ﾎﾞﾙﾄ	1	1	1	
11-19		3V1-66322-0	REVERSE LOCK ﾘﾊﾞｰｽﾛｯｸ	1	1	1	
11-20		3V1-66313-0	REVERSE LOCK ARM ﾘﾊﾞｰｽﾛｯｸｱｰﾑ	1	1	1	
11-21		3B2-66321-1	REVERSE LOCK ROD ﾘﾊﾞｰｽﾛｯｸﾛｯﾄﾞ	2	2	2	
11-22		945303-0500	E-RING d=5 Eﾘﾝｸﾞ d=5	4	4	4	
11-23		3B2-66315-0	REVERSE LOCK SPRING ﾘﾊﾞｰｽﾛｯｸｽﾌﾟﾘﾝｸﾞ	1	1	1	
11-24		3V1-66305-1	REVERSE LOCK LINK ﾘﾊﾞｰｽﾛｯｸﾘﾝｸ	1	1	1	
11-25		3C8-63733-0	ROD SNAP 5-3 ﾛｯﾄﾞｽﾅｯﾌﾟ 5-3	1	1	1	
11-26		3K9-05223-0	ROD SNAP 4-2 ﾛｯﾄﾞｽﾅｯﾌﾟ 4-2	1	1	1	
11-27		3V1Q62010-0	STEERING SHAFT ASSY ｽﾃｱﾘﾝｸﾞｼｬﾌﾄｱｯｼ	1	1	1	
11-28		3V1-61313-1	STUD ｽﾀｯﾄﾞ	2	2	2	
11-29		350-62417-0	BUSHING 24-30-30 ﾌﾞｯｼﾝｸﾞ 24-30-30	2	2	2	

Fig. 11 BRACKET (MF・EF MODEL)
ブラケット（MF・EF モデル）

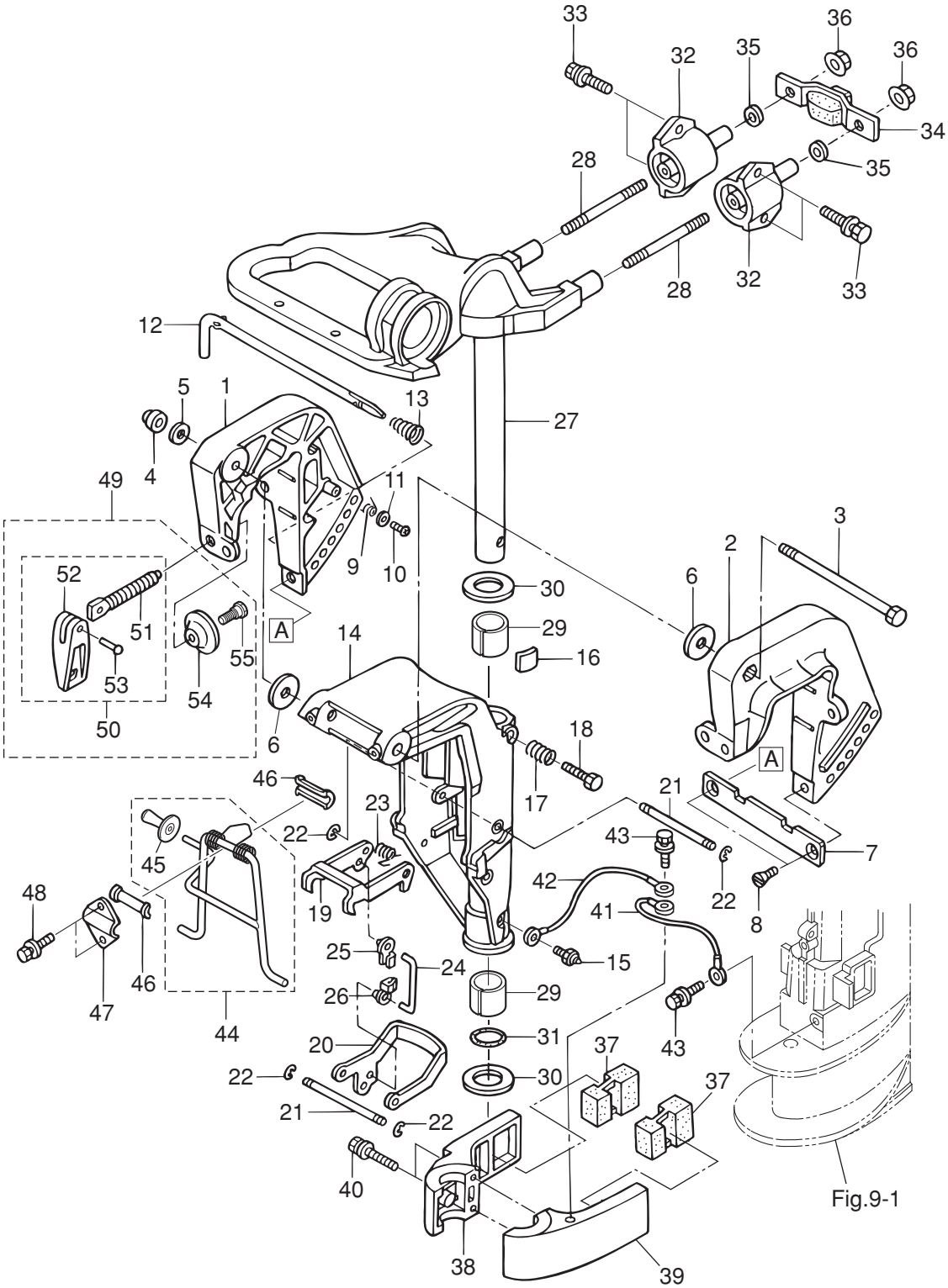

Ref.No. 見出番号	Part No. 部品番号	Description 部 品 名	Q'ty/個数 MFS6A3	MFS8A3	MFS9.8A3	Remarks 備 考
11-30	350-62423-0	THRUST PLATE (UPPER) ｽﾗｽﾄﾌﾟﾚｰﾄ (ｱｯﾊﾟ)	2	2	2	
11-31	350-62415-0	O-RING 3.5-22 Oﾘﾝｸﾞ 3.5-22	1	1	1	
11-32	3V1B61301-1	RUBBER MOUNT (UPPER) ﾗﾊﾞｰﾏｳﾝﾄ (ｱｯﾊﾟ)	2	2	2	
11-33	9101F4-5620	BOLT ﾎﾞﾙﾄ	4	4	4	
11-34	3V1-61333-1	DAMPER (UPPER) ﾀﾞﾝﾊﾟ (ｱｯﾊﾟ)	1	1	1	
11-35	9401E3-0800	WASHER ﾜｯｼｬ	2	2	2	
11-36	3V1-61324-0	NUT ﾅｯﾄ (W/ﾌﾗﾝｼﾞ)	2	2	2	
11-37	3V1-61302-0	RUBBER MOUNT (LOWER) ﾗﾊﾞｰﾏｳﾝﾄ (ﾛﾜ)	2	2	2	
11-38	3V1Q61401-0	MOUNT BRACKET (R) ﾏｳﾝﾄﾌﾞﾗｹｯﾄ (R)	1	1	1	Starboard Side
11-39	3V1Q61402-0	MOUNT BRACKET (L) ﾏｳﾝﾄﾌﾞﾗｹｯﾄ (L)	1	1	1	Port Side
11-40	9101E3-5652	BOLT ﾎﾞﾙﾄ	2	2	2	
11-41	3A3-62396-1	GROUND L=110 ｸﾞﾗﾝﾄﾞ (ｱｰｽﾜｲﾔ) L=110	1	1	1	Drive Shaft Housing -Mount Bracket (R)
11-42	3A3-62396-1	GROUND L=110 ｸﾞﾗﾝﾄﾞ (ｱｰｽﾜｲﾔ) L=110	1	1	1	Swivel Bracket -Mount Bracket (R)
11-43	910103-5612	BOLT ﾎﾞﾙﾄ	2	2	2	
11-44	3V1-62431-1	TILT STOPPER ASSY ﾁﾙﾄｽﾄｯﾊﾟｱｯｼ	1	1	1	
11-45	3AS-62433-0	* TILT STOPPER GRIP * ﾁﾙﾄｽﾄｯﾊﾟｸﾞﾘｯﾌﾟ	1	1	1	
11-46	393-62437-1	BUSHING ﾌﾞｯｼﾝｸﾞ ﾁﾙﾄｽﾄｯﾊﾟ	2	2	2	
11-47	369-62439-1	SETTING PLATE ｾｯﾃｨﾝｸﾞﾌﾟﾚｰﾄ ﾁﾙﾄｽﾄｯﾊﾟ	1	1	1	
11-48	9101E3-5612	BOLT ﾎﾞﾙﾄ	2	2	2	
11-49	3V1Q62105-0	CLAMP SCREW KIT ｸﾗﾝﾌﾟｽｸﾘｭｷｯﾄ	2	2	2	
11-50	3V1Q62108-0	* CLAMP SCREW ASSY * ｸﾗﾝﾌﾟｽｸﾘｭｱｯｼ	1	1	1	
11-51	3V1-62106-0	** CLAMP SCREW ** ｸﾗﾝﾌﾟｽｸﾘｭ	1	1	1	
11-52	332Q62102-1	** CLAMP SCREW HANDLE ** ｸﾗﾝﾌﾟｽｸﾘｭﾊﾝﾄﾞﾙ	1	1	1	
11-53	3C8-62104-2	** RIVET 3-22 ** ﾘﾍﾞｯﾄ 3-22	1	1	1	
11-54	332-62101-1	* CLAMP SCREW PAD * ｸﾗﾝﾌﾟｽｸﾘｭﾊﾟｯﾄﾞ	1	1	1	
11-55	3C8-62107-0	* SHOULDER BOLT * ｼｮﾙﾀﾞﾎﾞﾙﾄ	1	1	1	

Fig. 12 BRACKET (EP MODEL)
ブラケット（EP モデル）

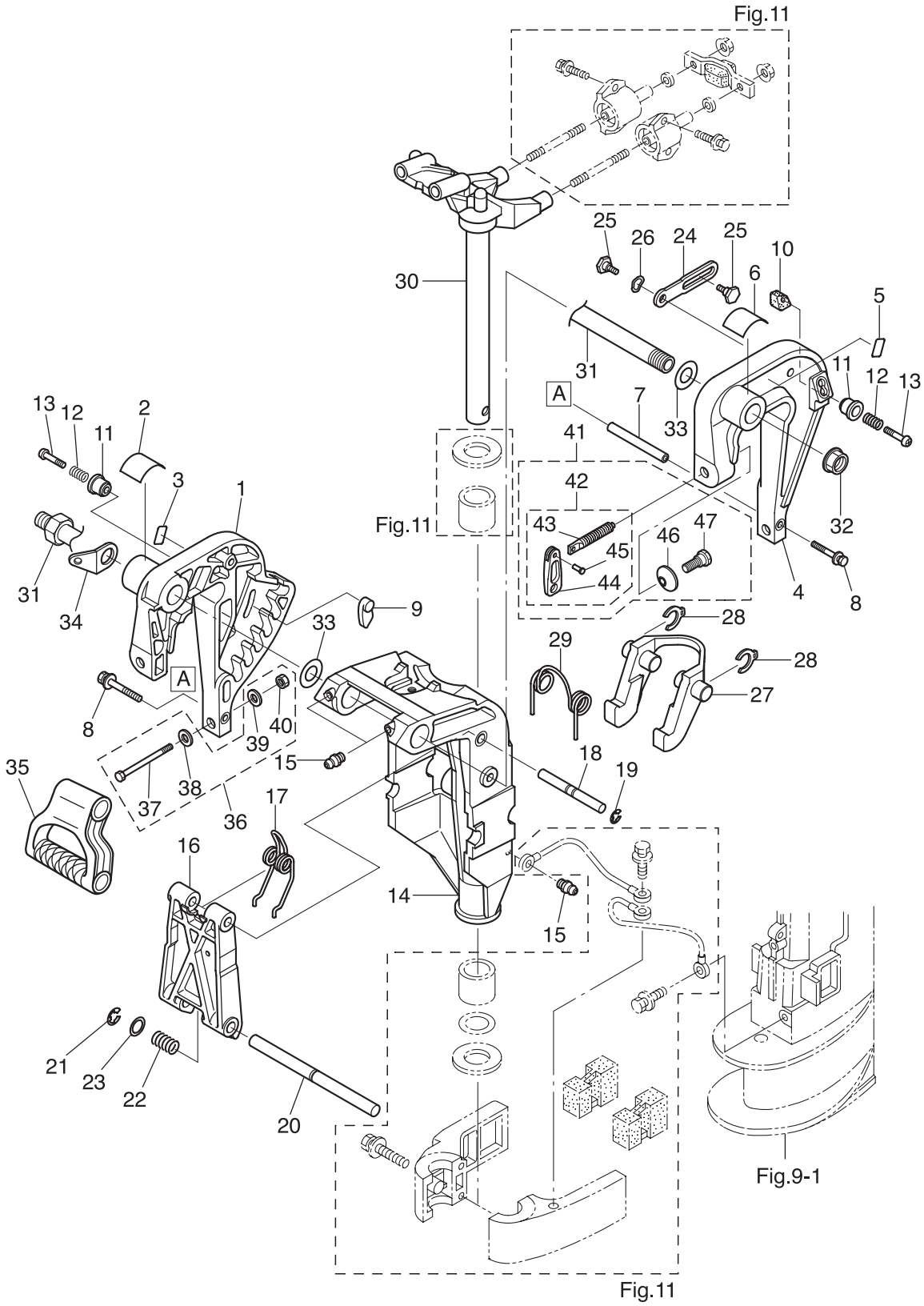

Ref.No. 見出番号		Part No. 部品番号	Description 部 品 名	Q'ty/個数 MFS6A3	MFS8A3	MFS9.8A3	Remarks 備 考
12-1		3AAQ62112-1	CLAMP BRACKET (R) ｸﾗﾝﾌﾟﾌﾞﾗｹｯﾄ (R)	1	1	1	Starboard Side
12-2		3AA-84461-0	TRIM POSITION DECAL ﾄﾘﾑﾎﾟｼﾞｼｮﾝﾃﾞｶｰﾙ	1	1	1	
12-3		3AA-67589-0	LOWER TILT LIMIT DECAL ﾛﾜﾁﾙﾄﾘﾐｯﾄﾃﾞｶｰﾙ	1	1	1	
12-4		3AAQ62113-1	CLAMP BRACKET (L) ｸﾗﾝﾌﾟﾌﾞﾗｹｯﾄ (L)	1	1	1	Port Side
12-5		3AA-67584-0	TILT LOCK DECAL ﾁﾙﾄﾛｯｸﾃﾞｶｰﾙ	1	1	1	
12-6		3AA-72049-0	CO-PILOT DECAL ｺﾊﾟｲﾛｯﾄﾃﾞｶﾙ		1	1	for EFT
12-7		3AA-62117-0	DISTANCE PIECE ﾃﾞｨｽﾀﾝｽﾋﾟｰｽ	1	1	1	
12-8		9101E3-5640	BOLT ﾎﾞﾙﾄ	2	2	2	
12-9		3AA-62163-0	TRIM SETTING PLATE ﾄﾘﾑｾｯﾃｨﾝｸﾞﾌﾟﾚｰﾄ	1	1	1	
12-10		3AA-62164-0	TILT LOCK PIECE ﾁﾙﾄﾛｯｸﾋﾟｰｽ	1	1	1	
12-11		3AA-62463-0	KNOB ﾉﾌﾞ	2	2	2	
12-12		3Y0-66112-0	SPRING ｽﾌﾟﾘﾝｸﾞ ﾁﾙﾄﾛｯｸﾉﾌﾞ	2	2	2	
12-13		921503-0535	SCREW ｽｸﾘｭ	2	2	2	
12-14		3AAQ62310-1	SWIVEL BRACKET ｽｲﾍﾞﾙﾌﾞﾗｹｯﾄ	1	1	1	
12-15		344-67177-1	GREASE FITTING ｸﾞﾘｽﾌｨｯﾃｨﾝｸﾞ	3	3	3	for EP & EFT/EPT
12-16		3AA-62994-0	TILT STOPPER BODY ﾁﾙﾄｽﾄｯﾊﾟﾎﾞﾃﾞｨ	1	1	1	
12-17		3AA-62434-0	SPRING ｽﾌﾟﾘﾝｸﾞ	1	1	1	
12-18		3AA-62995-0	TILT STOPPER SHAFT (UPPER) ﾁﾙﾄｽﾄｯﾊﾟｼｬﾌﾄ (ｱｯﾊﾟ)	1	1	1	
12-19		945303-0600	E-RING d=6 Eﾘﾝｸﾞ d=6	2	2	2	
12-20		3AA-62996-1	TILT STOPPER SHAFT (LOWER) ﾁﾙﾄｽﾄｯﾊﾟｼｬﾌﾄ (ﾛﾜ)	1	1	1	
12-21		945303-0900	E-RING d=9 Eﾘﾝｸﾞ d=9	1	1	1	
12-22		3AA-63727-0	SPRING ｽﾌﾟﾘﾝｸﾞ	1	1	1	
12-23		332-61315-0	WASHER 10.5-18-1.5 ﾜｯｼｬ 10.5-18-1.5	1	1	1	
12-24		3AA-62454-0	TILT STOPPER (L) ﾁﾙﾄｽﾄｯﾊﾟ (L)	2	2	2	
12-25		3AA-62452-0	BOLT 6-12.5-9.5-2.5 ﾎﾞﾙﾄ	4	4	4	
12-26		941403-1000	WAVE WASHER d=10 ｳｪｰﾌﾞﾜｯｼｬ d=10	2	2	2	
12-27		3AA-66322-1	REVERSE LOCK ﾘﾊﾞｰｽﾛｯｸ	1	1	1	
12-28		3DN-66316-0	REVERSE LOCK CLIP ﾘﾊﾞｰｽﾛｯｸｸﾘｯﾌﾟ	2	2	2	
12-29		3AA-66315-0	REVERSE LOCK SPRING ﾘﾊﾞｰｽﾛｯｸｽﾌﾟﾘﾝｸﾞ	1	1	1	

Fig. 12 BRACKET (EP MODEL)
ブラケット（EP モデル）

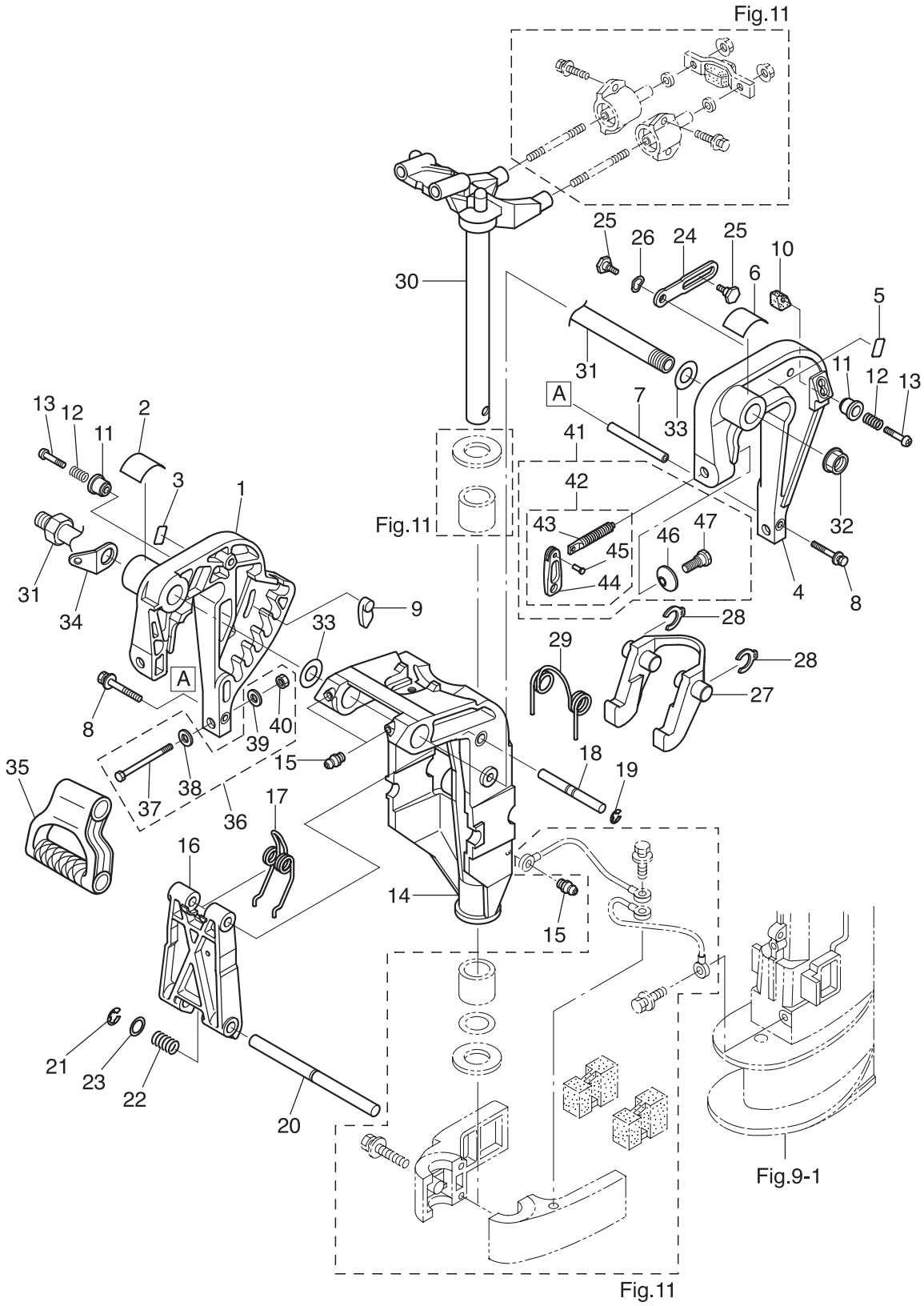

Ref.No. 見出番号		Part No. 部品番号	Description 部 品 名	Q'ty/個数 MFS6A3	MFS8A3	MFS9.8A3	Remarks 備 考
12-30		3AAQ62010-0	STEERING SHAFT ASSY ｽﾃｱﾘﾝｸﾞｼｬﾌﾄｱｯｼ	1	1	1	for EP & EFT/EPT
12-31		3AC-62191-0	SWIVEL BRACKET SHAFT ASSY ｽｲﾍﾞﾙﾌﾞﾗｹｯﾄｼｬﾌﾄｱｯｼ	1	1	1	Bracket Bolt for EP & EFT/EPT
12-32		346-62124-1	NYLON NUT 7/8-14 ﾅｲﾛﾝﾅｯﾄ 7/8-14	1	1	1	for EP & EFT/EPT
12-33		3AA-62116-0	WASHER 22-36-1 ﾜｯｼｬ 22-36-1	2	2	2	Nylon for EP & EFT/EPT
12-34		3AA-62114-1	PLATE ﾌﾟﾚｰﾄ	1	1	1	for EP & EFT/EPT
12-35		3AA-61199-0	CARRYING HANDLE ｷｬﾘﾝｸﾞﾊﾝﾄﾞﾙ	1	1	1	for EP & EPT
12-36		3V1-72120-0	RIGGING BOLT SET ﾘｷﾞﾝｸﾞﾎﾞﾙﾄｾｯﾄ	1	1	1	
12-37		9101E3-0885	* BOLT * ﾎﾞﾙﾄ	2	2	2	
12-38		9401E3-0800	* WASHER * ﾜｯｼｬ	2	2	2	
12-39		3Z0-61334-0	* WASHER 8.5-34-3 * ﾜｯｼｬ	2	2	2	
12-40		930403-0800	* NYLON NUT 8-P1.25 * ﾅｲﾛﾝﾅｯﾄ 8-P1.25	2	2	2	
12-41		3AAQ62105-0	CLAMP SCREW KIT ｸﾗﾝﾌﾟｽｸﾘｭｷｯﾄ	2	2	2	
12-42		3AAQ62108-0	* CLAMP SCREW ASSY * ｸﾗﾝﾌﾟｽｸﾘｭｱｯｼ	1	1	1	
12-43		3AA-62106-0	** CLAMP SCREW ** ｸﾗﾝﾌﾟｽｸﾘｭ	1	1	1	
12-44		332Q62102-1	** CLAMP SCREW HANDLE ** ｸﾗﾝﾌﾟｽｸﾘｭﾊﾝﾄﾞﾙ	1	1	1	
12-45		3C8-62104-2	** RIVET 3-22 ** ﾘﾍﾞｯﾄ 3-22	1	1	1	
12-46		332-62101-1	* CLAMP SCREW PAD * ｸﾗﾝﾌﾟｽｸﾘｭﾊﾟｯﾄﾞ	1	1	1	
12-47		3C8-62107-0	* SHOULDER BOLT * ｼｮﾙﾀﾞﾎﾞﾙﾄ	1	1	1	

Fig. 13 BRACKET (EFT・EPT MODEL)
ブラケット（EFT・EPT モデル）

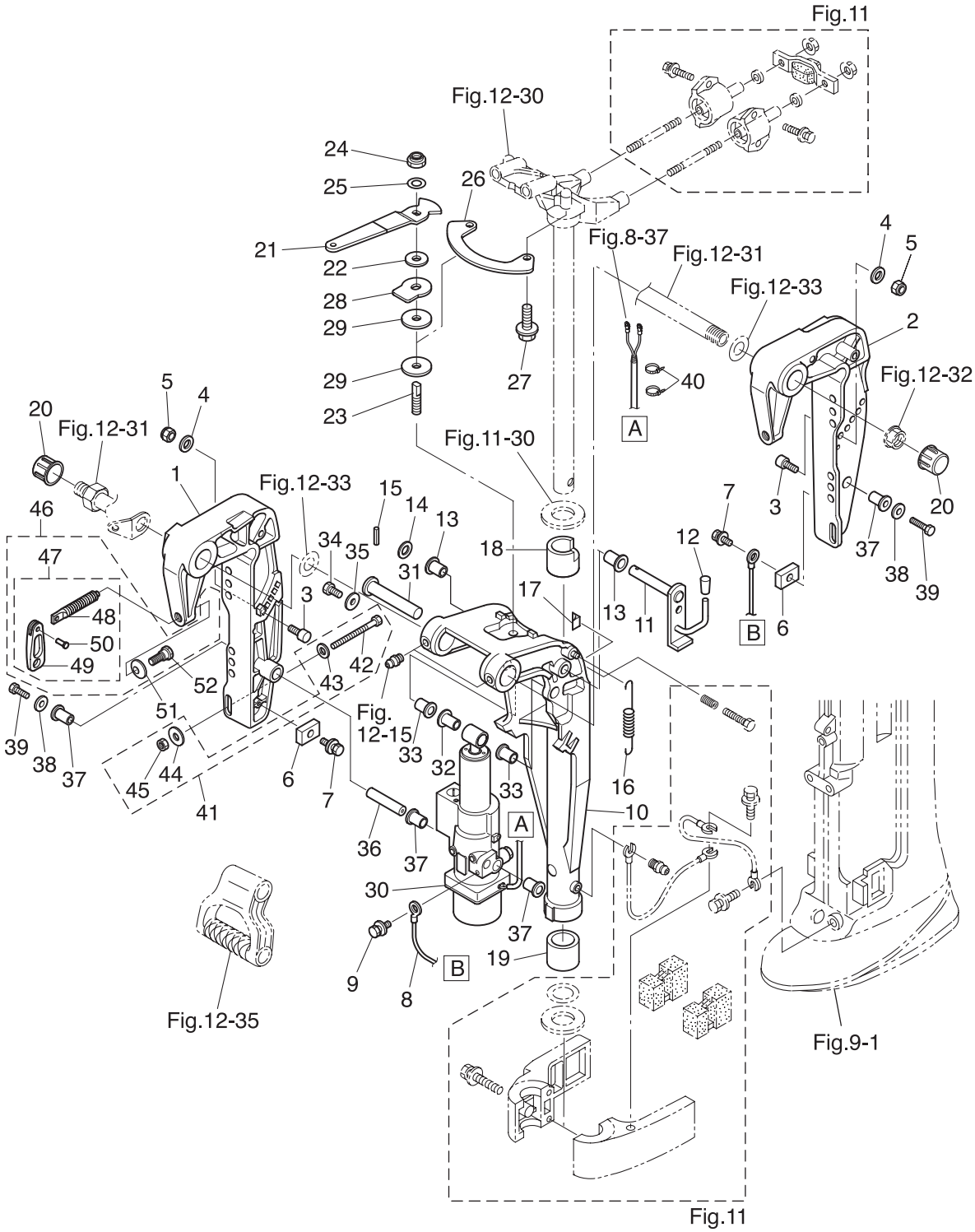

Ref.No. 見出番号		Part No. 部品番号	Description 部 品 名	Q'ty/個数 MFS6A3	MFS8A3	MFS9.8A3	Remarks 備 考
13-1		3Z0Q77211-2	CLAMP BRACKET (PTT-R) ｸﾗﾝﾌﾟﾌﾞﾗｹｯﾄ (PTT-R)		1	1	Starboard Side
13-2		3Z0Q77212-0	CLAMP BRACKET (PTT-L) ｸﾗﾝﾌﾟﾌﾞﾗｹｯﾄ (PTT-L)		1	1	Port Side
13-3		3Z0-77115-0	TRIM LOCK PIN ﾄﾘﾑﾛｯｸﾋﾟﾝ		2	2	
13-4		3P0-66233-0	WASHER 8.1-16-1.5 ﾜｯｼｬ 8.1-16-1.5		2	2	
13-5		3V5-62442-0	NYLON NUT 8-P1.25 ﾅｲﾛﾝﾅｯﾄ 8-P1.25		2	2	
13-6		3H6-60218-0	ANODE ｱﾉｰﾄﾞ		2	2	
13-7		910103-5616	BOLT ﾎﾞﾙﾄ		2	2	
13-8		398-62396-1	GROUND L=130 ｸﾞﾗﾝﾄﾞ (ｱｰｽﾜｲﾔ) L=130		1	1	PTT Assy -Cramp Bracket
13-9		910103-5612	BOLT ﾎﾞﾙﾄ		1	1	
13-10		3V1Q77208-0	SWIVEL BRACKET ASSY ｽｲﾍﾞﾙﾌﾞﾗｹｯﾄｱｯｼ		1	1	
13-11		3Z0-62476-2	TILT STOPPER ﾁﾙﾄｽﾄｯﾊﾟ (PTT)		1	1	
13-12		369-62433-1	TILT STOPPER GRIP ﾁﾙﾄｽﾄｯﾊﾟｸﾞﾘｯﾌﾟ		1	1	
13-13		353-63207-0	COLLAR 10.2-12-12 ｶﾗｰ 10.2-12-12		2	2	
13-14		9401E3-1000	WASHER ﾜｯｼｬ		1	1	
13-15		951403-3516	SPRING PIN 3.5-16 ｽﾌﾟﾘﾝｸﾞﾋﾟﾝ 3.5-16		1	1	
13-16		3R0-62473-0	TILT STOPPER SPRING ﾁﾙﾄｽﾄｯﾊﾟｽﾌﾟﾘﾝｸﾞ		1	1	
13-17		3Z0-63035-0	FRICTION PIECE ﾌﾘｸｼｮﾝﾋﾟｰｽ		1	1	
13-18		3Z0-62417-0	BUSHING 24-30-30 ﾌﾞｯｼﾝｸﾞ 24-30-30		1	1	
13-19		350-62417-0	BUSHING 24-30-30 ﾌﾞｯｼﾝｸﾞ 24-30-30		1	1	
13-20		346-62127-0	CAP NUT ｷｬｯﾌﾟﾅｯﾄ ﾌﾞﾗｹｯﾄﾎﾞﾙﾄ		2	2	for EFT
13-21		3AA-62441-0	FRICTION LEVER ﾌﾘｸｼｮﾝﾚﾊﾞｰ		1	1	for EFT
13-22		3R3-62443-0	WASHER 8.1-20-0.8 ﾜｯｼｬ 8.1-20-0.8		1	1	for EFT
13-23		3R3-62445-0	BOLT M8 P1.25 ﾎﾞﾙﾄ ｺﾊﾟｲﾛｯﾄ		1	1	for EFT
13-24		930403-0800	NYLON NUT 8-P1.25 ﾅｲﾛﾝﾅｯﾄ 8-P1.25		1	1	
13-25		9401E3-0800	WASHER ﾜｯｼｬ		1	1	
13-26		3AA-62447-0	PLATE ﾌﾟﾚｰﾄ ｺﾊﾟｲﾛｯﾄ		1	1	for EFT
13-27		9101E3-5616	BOLT ﾎﾞﾙﾄ		2	2	for EFT
13-28		3R3-62448-1	WASHER 8.5-38-3 ﾜｯｼｬ ｺﾊﾟｲﾛｯﾄ		1	1	for EFT
13-29		3R3-62449-0	DISC 8.5-38-2 ﾃﾞｨｽｸ ｺﾊﾟｲﾛｯﾄ 8.5-38-2		2	2	for EFT

Fig. 13 BRACKET (EFT・EPT MODEL)
ブラケット（EFT・EPT モデル）

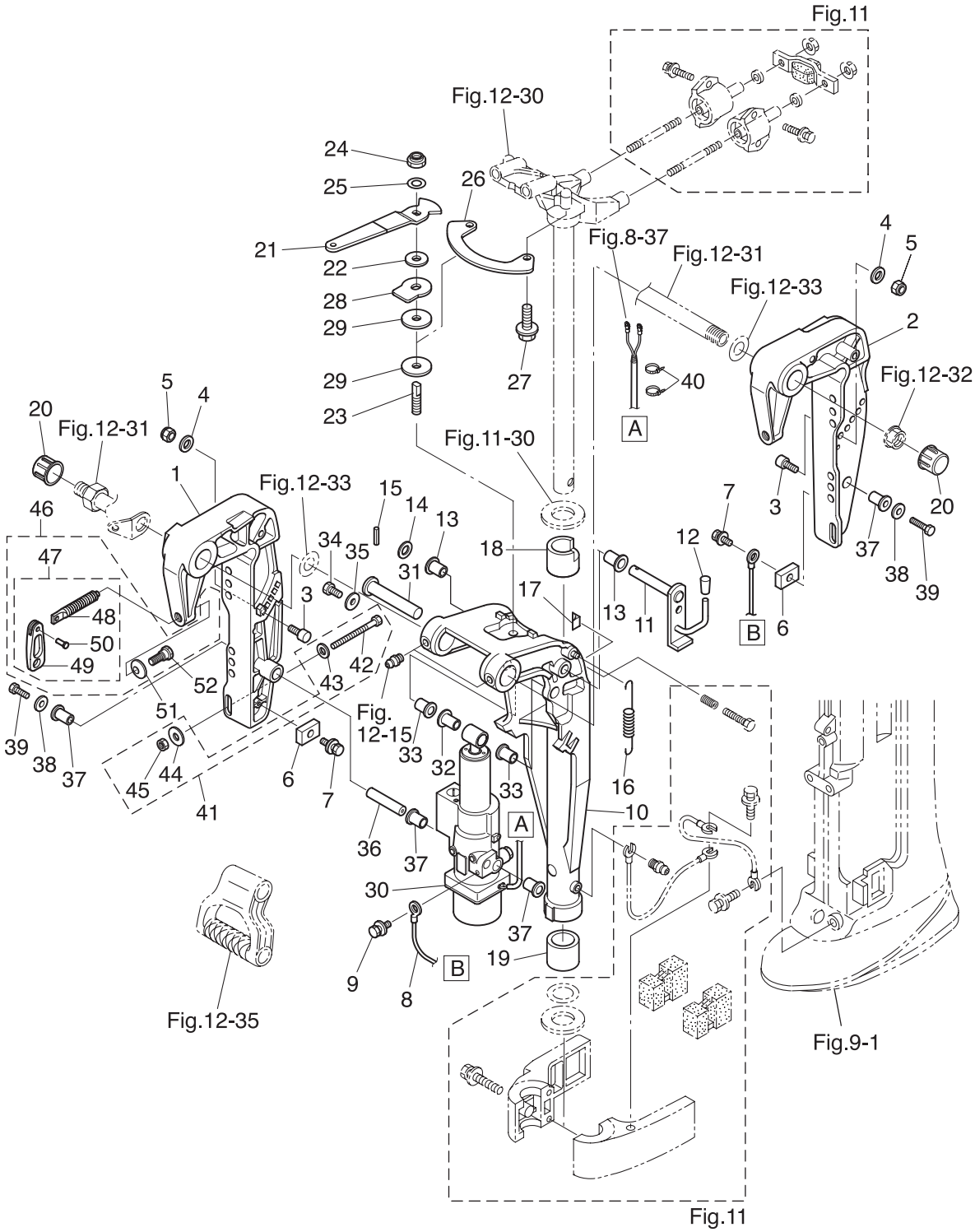

Ref.No. 見出番号		Part No. 部品番号	Description 部 品 名	Q'ty/個数 MFS6A3	MFS8A3	MFS9.8A3	Remarks 備 考
13-30		3Z0Q77151-1	PT ASSY PTｱｯｼ		1	1	see Fig.14
13-31		3R0-77071-1	CYLINDER PIN (UPPER) ｼﾘﾝﾀﾞﾋﾟﾝ (ｱｯﾊﾟ)		1	1	
13-32		3Z0-77076-0	BUSHING 13-16-31 ﾌﾞｯｼﾝｸﾞ 13-16-31		1	1	
13-33		3R0-77076-0	BUSHING 13-17-19.5 ﾌﾞｯｼﾝｸﾞ 13-17-19.5		2	2	
13-34		9101E3-0612	BOLT ﾎﾞﾙﾄ		1	1	
13-35		345-05122-1	WASHER 6.5-23-1.5 ﾜｯｼｬ 6.5-23-1.5		1	1	
13-36		3Z0-77101-1	CYLINDER PIN (LOWER) ｼﾘﾝﾀﾞﾋﾟﾝ (ﾛﾜ)		1	1	
13-37		3Z0-77076-0	BUSHING 13-16-31 ﾌﾞｯｼﾝｸﾞ 13-16-31		4	4	
13-38		307-62116-1	WASHER 8.5-28-1 ﾜｯｼｬ 8.5-28-1		2	2	
13-39		9101E3-0820	BOLT ﾎﾞﾙﾄ		2	2	
13-40		3Z0-84398-0	BAND 203 ﾊﾞﾝﾄﾞ ﾘｰﾄﾞﾜｲﾔ 203		2	2	
13-41		3V2-72120-0	RIGGING BOLT SET ﾘｷﾞﾝｸﾞﾎﾞﾙﾄｾｯﾄ		1	1	
13-42		9101E3-0885	* BOLT * ﾎﾞﾙﾄ		4	4	
13-43		9401E3-0800	* WASHER * ﾜｯｼｬ		4	4	
13-44		3Z0-61334-0	* WASHER 8.5-34-3 * ﾜｯｼｬ		4	4	
13-45		930403-0800	* NYLON NUT 8-P1.25 * ﾅｲﾛﾝﾅｯﾄ 8-P1.25		4	4	
13-46		3E3Q62105-0	CLAMP SCREW KIT ｸﾗﾝﾌﾟｽｸﾘｭｷｯﾄ		2	2	
13-47		3E3Q62108-0	* CLAMP SCREW ASSY * ｸﾗﾝﾌﾟｽｸﾘｭｱｯｼ		1	1	
13-48		3E3-62106-0	** CLAMP SCREW ** ｸﾗﾝﾌﾟｽｸﾘｭ		1	1	
13-49		332Q62102-1	** CLAMP SCREW HANDLE ** ｸﾗﾝﾌﾟｽｸﾘｭﾊﾝﾄﾞﾙ		1	1	
13-50		3C8-62104-2	** RIVET 3-22 ** ﾘﾍﾞｯﾄ 3-22		1	1	
13-51		332-62101-1	* CLAMP SCREW PAD * ｸﾗﾝﾌﾟｽｸﾘｭﾊﾟｯﾄﾞ		1	1	
13-52		3C8-62107-0	* SHOULDER BOLT * ｼｮﾙﾀﾞｰﾎﾞﾙﾄ		1	1	

Fig. 14 POWER TILT
パワーチルト

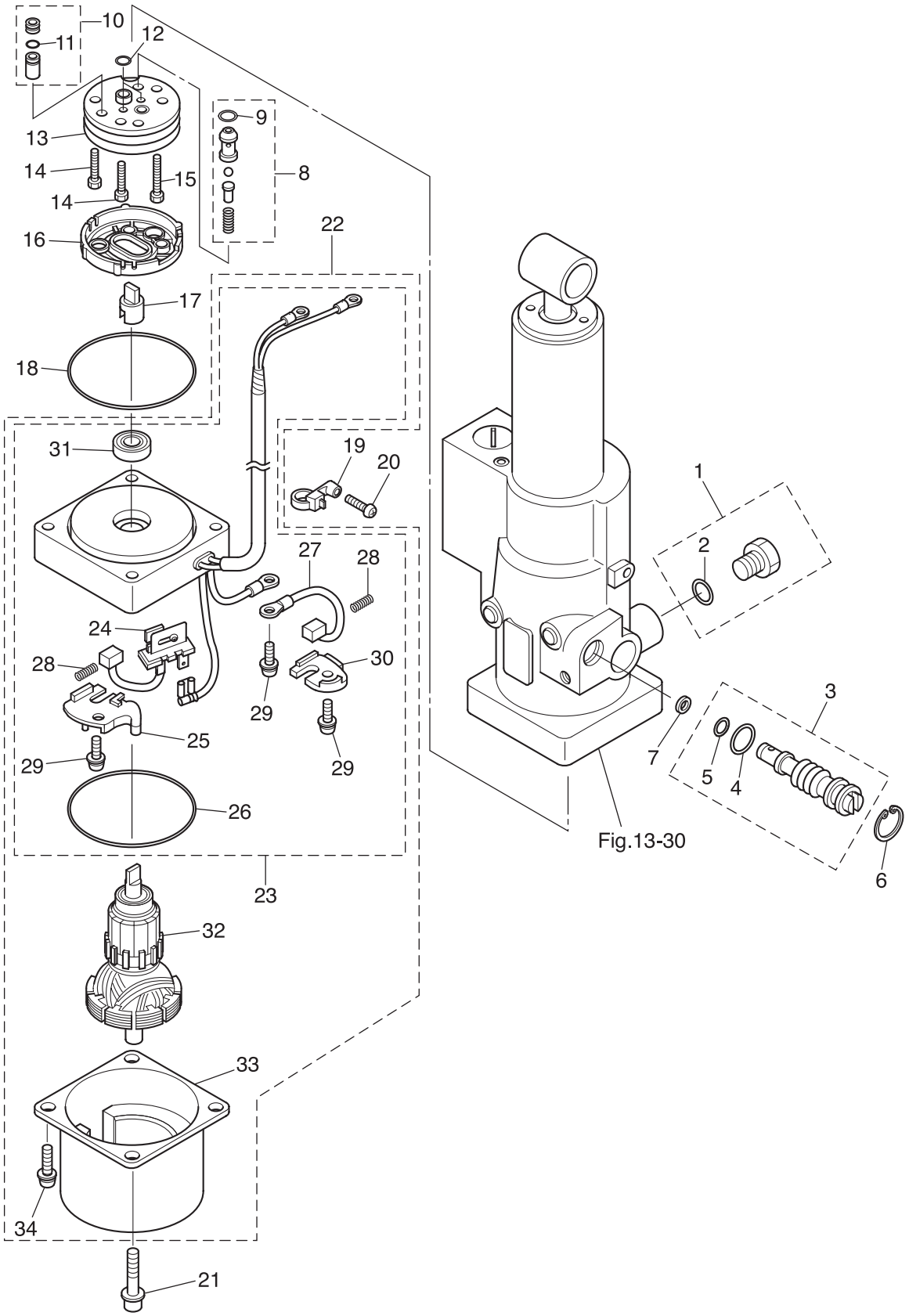

Ref.No. 見出番号		Part No. 部品番号	Description 部 品 名	Q'ty/個数 MFS6A3	MFS8A3	MFS9.8A3	Remarks 備 考
14-1		3Z0-77221-0	CAP ASSY ｷｬｯﾌﾟｱｯｼ		1	1	
14-2		3B7-77169-0	* O-RING * Oﾘﾝｸﾞ		1	1	
14-3		3Z0-77175-0	MANUAL VALVE ASSY ﾏﾆｭｱﾙﾊﾞﾙﾌﾞｱｯｼ		1	1	
14-4		3R0-77177-0	* O-RING 2.4-9.8 * Oﾘﾝｸﾞ 2.4-9.8		1	1	
14-5		3Z0-77179-0	* O-RING * Oﾘﾝｸﾞ		1	1	
14-6		3R0-77171-0	C-RING Cﾘﾝｸﾞ		1	1	
14-7		3R0-77173-0	SEAL WASHER ｼｰﾙﾜｯｼｬ		1	1	
14-8		3Z0-77450-0	RELIEF VALVE ASSY ﾘﾘｰﾌﾊﾞﾙﾌﾞｱｯｼ		1	1	
14-9		3Z0-77179-0	* O-RING * Oﾘﾝｸﾞ		1	1	
14-10		3Z0-77460-0	VALVE ASSY ﾊﾞﾙﾌﾞｱｯｼ		1	1	
14-11		3R0-77451-0	* O-RING 1.5-3.5 * Oﾘﾝｸﾞ 1.5-3.5		1	1	
14-12		3B7-77169-0	O-RING Oﾘﾝｸﾞ		2	2	
14-13		3B7-77430-0	PUMP ﾎﾟﾝﾌﾟ		1	1	
14-14		3B7-77432-1	BOLT ﾎﾞﾙﾄ		2	2	
14-15		3B7-77431-1	BOLT ﾎﾞﾙﾄ		1	1	
14-16		3B7-77434-1	FILTER ﾌｨﾙﾀ B		1	1	
14-17		3E0-77163-0	COUPLING ｶｯﾌﾟﾘﾝｸﾞ ﾎﾟﾝﾌﾟ		1	1	
14-18		3R0-77167-0	O-RING 2-62.5 Oﾘﾝｸﾞ 2-62.5		1	1	
14-19		3Z1-84398-1	BAND ﾊﾞﾝﾄﾞ ﾘｰﾄﾞﾜｲﾔ		1	1	
14-20		3V1-64333-0	PRE-COATED SCREW 5-12 ﾌﾟﾚｺｰﾄｽｸﾘｭ 5-12		1	1	
14-21		3Z0-77431-0	BOLT ﾎﾞﾙﾄ		2	2	
14-22		3Z0-77180-0	MOTOR ASSY ﾓｰﾀｱｯｼ		1	1	
14-23		3Z0-77192-0	* MOTOR BRACKET ASSY * ﾓｰﾀﾌﾞﾗｹｯﾄｱｯｼ		1	1	
14-24		3Z0-77191-0	** BREAKER ** ﾌﾞﾚｰｶ		1	1	
14-25		3Z0-77187-0	** BREAKER HOLDER ** ﾌﾞﾚｰｶﾎﾙﾀﾞ		1	1	
14-26		3Z0-77167-0	** O-RING ** Oﾘﾝｸﾞ		1	1	
14-27		3E0-77183-0	** BRUSH ** ﾌﾞﾗｼ		1	1	
14-28		3E0-77184-0	** BRUSH SPRING ** ﾌﾞﾗｼｽﾌﾟﾘﾝｸﾞ		2	2	
14-29		921521-5512	** SCREW ** ｽｸﾘｭ		3	3	

Fig. 14 POWER TILT
パワーチルト

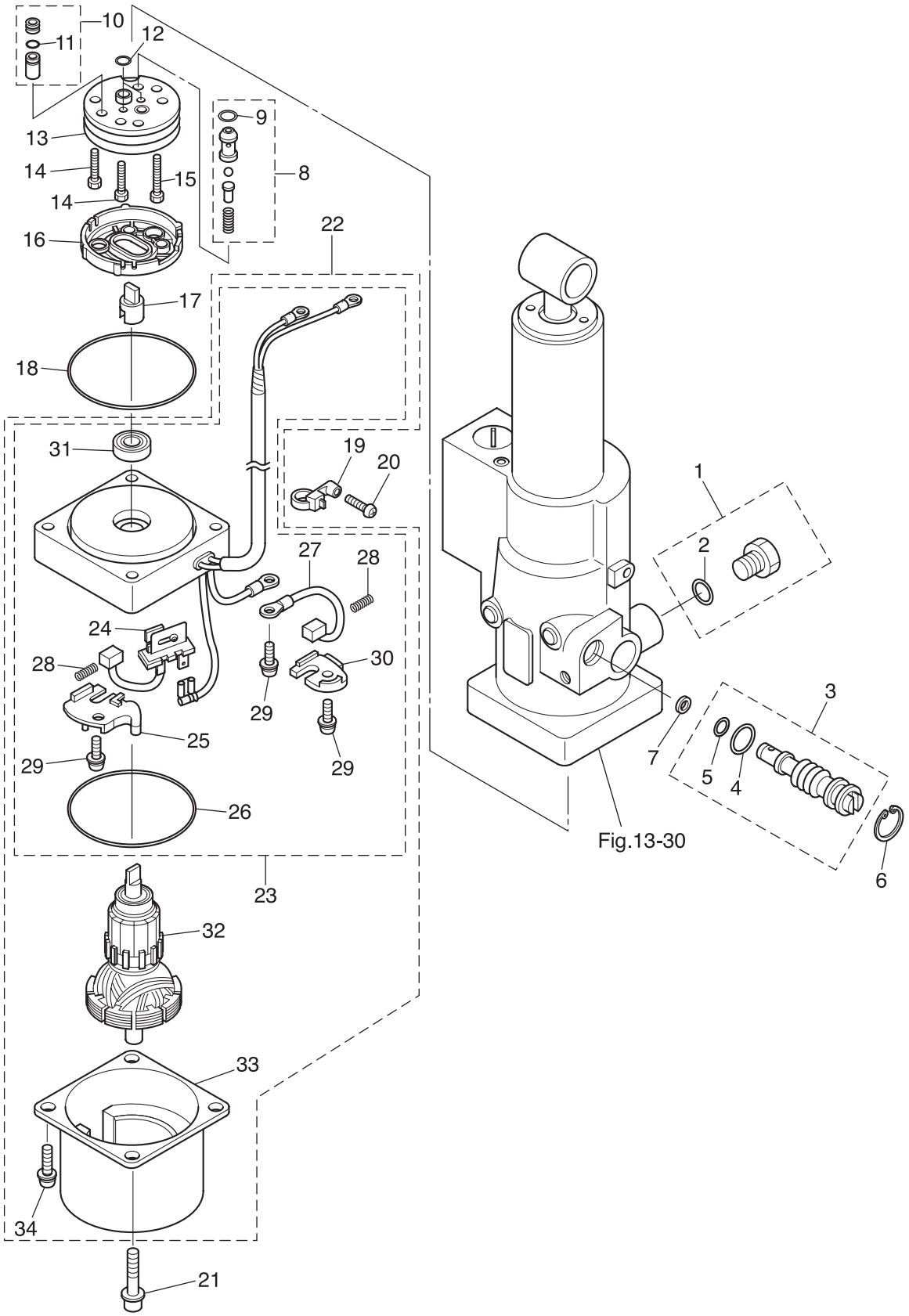

Ref.No. 見出番号		Part No. 部品番号	Description 部 品 名	Q'ty/個数 MFS6A3	MFS8A3	MFS9.8A3	Remarks 備 考
14-30		3Z0-77186-0	** BRUSH HOLDER ** ﾌﾞﾗｼﾎﾙﾀﾞ		1	1	
14-31		3E0-77193-0	** OIL SEAL ** ｵｲﾙｼｰﾙ		1	1	
14-32		3Z0-77190-0	* ARMATURE ASSY * ｱｰﾏﾁｭｱｱｯｼ		1	1	
14-33		3Z0-77195-0	* YOKE ASSY * ﾖｰｸｱｯｼ		1	1	
14-34		9215E3-5512	* SCREW * ｽｸﾘｭ		2	2	

Fig. 15 TILLER HANDLE
ティラハンドル

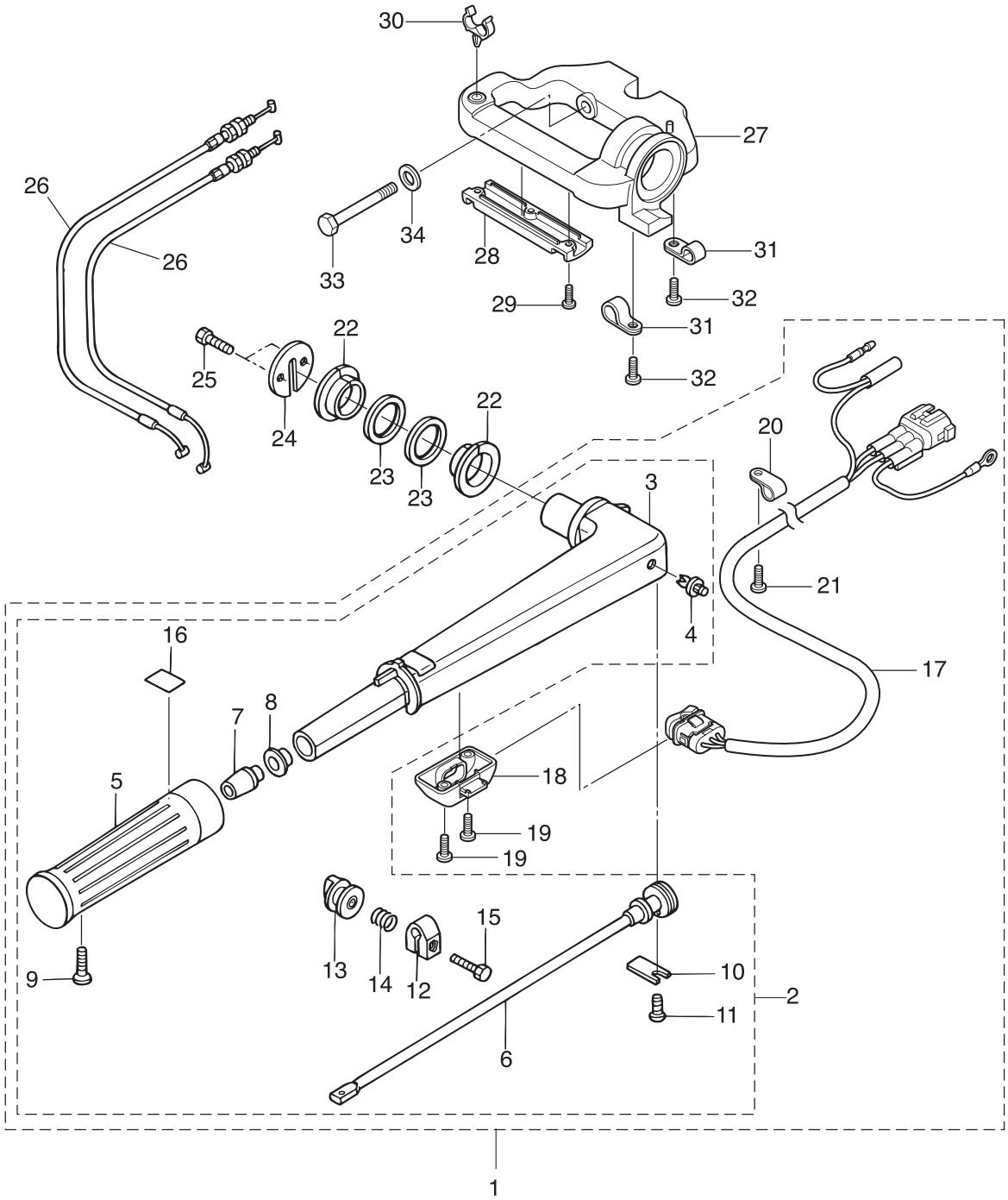

Ref.No. 見出番号		Part No. 部品番号	Description 部 品 名	Q'ty/個数 MFS6A3	MFS8A3	MFS9.8A3	Remarks 備 考
15-1		3V2Q63003-1	TILLER HANDLE ASSY ﾃｨﾗﾊﾝﾄﾞﾙｱｯｼ (PTT)		1	1	for EFT
15-2		3V1Q63003-4	* TILLER HANDLE ASSY * ﾃｨﾗﾊﾝﾄﾞﾙｱｯｼ	1	1	1	for MF/EF
15-3		3V1Q63011-3	** TILLER HANDLE ** ﾃｨﾗﾊﾝﾄﾞﾙ	1	1	1	
15-4		350-67154-0	** PLASTIC RIVET 6.5 ** ﾌﾟﾗｽﾁｯｸﾘﾍﾞｯﾄ 6.5	1	1	1	
15-5		3R3-63012-0	** GRIP ** ｸﾞﾘｯﾌﾟ	1	1	1	
15-6		3V1-63041-0	** THROTTLE SHAFT ** ｽﾛｯﾄﾙｼｬﾌﾄ	1	1	1	
15-7		3H6-63048-0	** THROTTLE SHAFT DAMPER ** ｽﾛｯﾄﾙｼｬﾌﾄﾀﾞﾝﾊﾟ	1	1	1	
15-8		3H6-63510-0	** BUSHING 14-15.8-7 ** ﾌﾞｯｼﾝｸﾞ 14-15.8-7	1	1	1	
15-9		920803-0518	** SCREW ** ｽｸﾘｭ	1	1	1	
15-10		3B2-63063-0	** THROTTLE SHAFT SUPPORT ** ｽﾛｯﾄﾙｼｬﾌﾄｻﾎﾟｰﾄ	1	1	1	
15-11		9215E3-0612	** SCREW ** ｽｸﾘｭ	1	1	1	
15-12		3V1-63035-1	** FRICTION PIECE ** ﾌﾘｸｼｮﾝﾋﾟｰｽ	1	1	1	
15-13		3V1-63077-0	** ADJUSTING NUT ** ｱｼﾞｬｽﾄﾅｯﾄ	1	1	1	
15-14		3V1-63036-0	** SPRING ** ｽﾌﾟﾘﾝｸﾞ	1	1	1	
15-15		9101E3-0625	** BOLT ** ﾎﾞﾙﾄ	1	1	1	
15-16		3V9-72019-0	** THROTTLE DECAL ** ｽﾛｯﾄﾙﾃﾞｶｰﾙ	1	1	1	
15-17		3V1-72615-0	* PTT SWITCH ASSY * PTTｽｲｯﾁｱｯｼ		1	1	for EFT
15-18		3V1-76032-0	* SWITCH BOX * ｽｲｯﾁﾎﾞｯｸｽ		1	1	for EFT
15-19		9215E3-0516	* SCREW * ｽｸﾘｭ		2	2	for EFT
15-20		336-06973-0	* CLAMP 6-9.5L * ｸﾗﾝﾌﾟ 6-9.5L		1	1	for EFT
15-21		9215E3-0512	* SCREW * ｽｸﾘｭ		1	1	for EFT
15-22		3V1-63102-0	BUSHING ﾌﾞｯｼﾝｸﾞ ﾊﾝﾄﾞﾙ	2	2	2	
15-23		3V1-63108-1	WASHER 39-52-1 ﾜｯｼｬ 39-52-1	2	2	2	
15-24		3V1-63107-0	COVER ｶﾊﾞｰ	1	1	1	
15-25		9101E3-0616	BOLT ﾎﾞﾙﾄ	2	2	2	
15-26		3V1-63600-0	THROTTLE WIRE ｽﾛｯﾄﾙﾜｲﾔ	2	2	2	
15-27		3V1Q62001-1	STEERING BRACKET ｽﾃｱﾘﾝｸﾞﾌﾞﾗｹｯﾄ		1	1	for EFT
15-28		3V1-62004-0	CORD HOLDER ｺｰﾄﾞﾎﾙﾀﾞ		1	1	for EFT
15-29		921503-0408	SCREW ｽｸﾘｭ		3	3	for EFT

Fig. 15 TILLER HANDLE
ティラハンドル

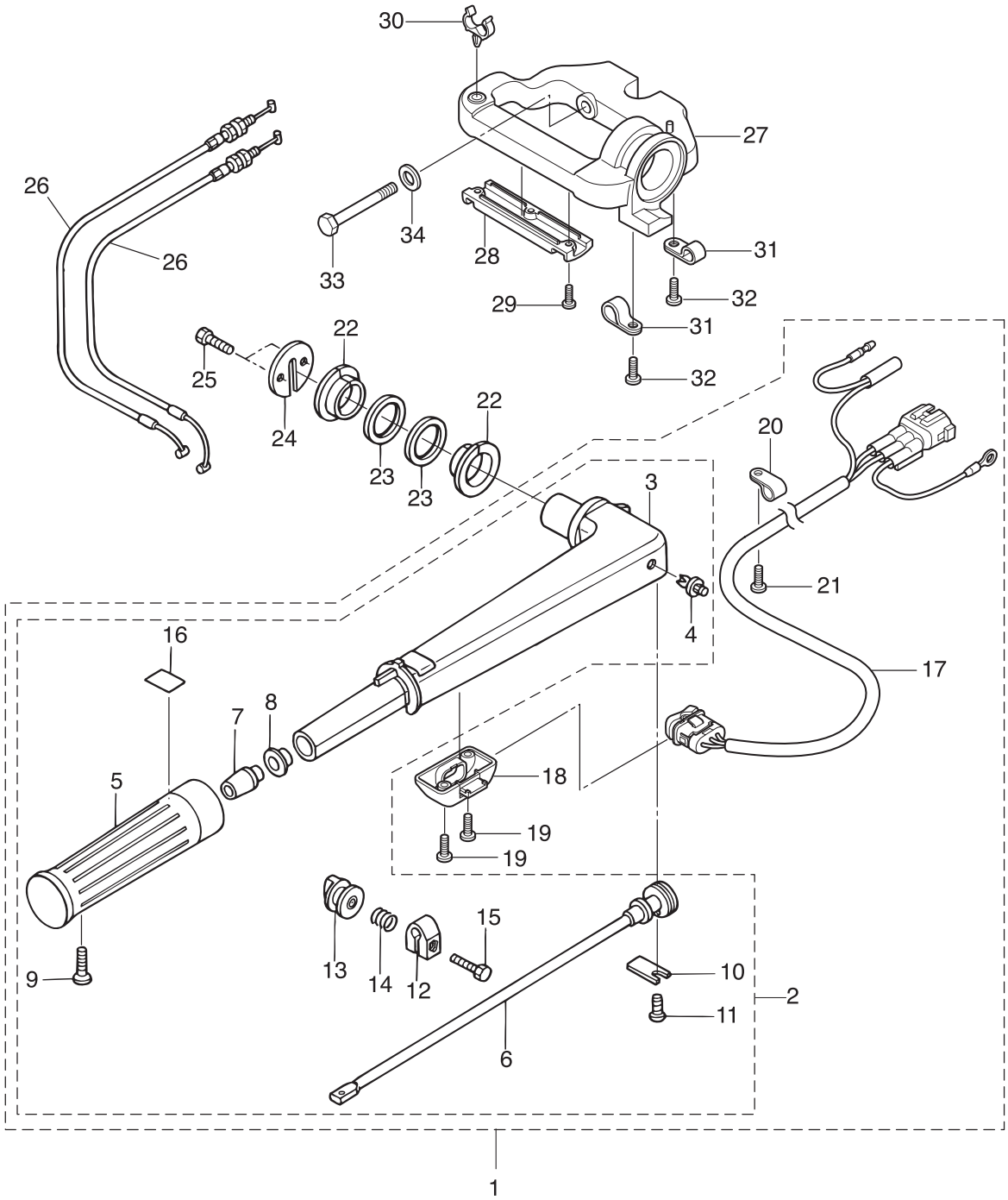

Ref.No. 見出番号		Part No. 部品番号	Description 部 品 名	Q'ty/個数 MFS6A3	MFS8A3	MFS9.8A3	Remarks 備 考
15-30		3V2-62004-0	CORD HOLDER ｺｰﾄﾞﾎﾙﾀﾞ		1	1	for EFT
15-31		336-06973-0	CLAMP 6-9.5L ｸﾗﾝﾌﾟ 6-9.5L		2	2	for EFT
15-32		9215E3-0510	SCREW ｽｸﾘｭ		2	2	for EFT
15-33		3R3-62094-2	BOLT 10-80 ﾎﾞﾙﾄ 10-80		2	2	for EFT
15-34		9401E3-1000	WASHER ﾜｯｼｬ		2	2	for EFT

Fig. 16 BOTTOM COWL
ボトムカウル

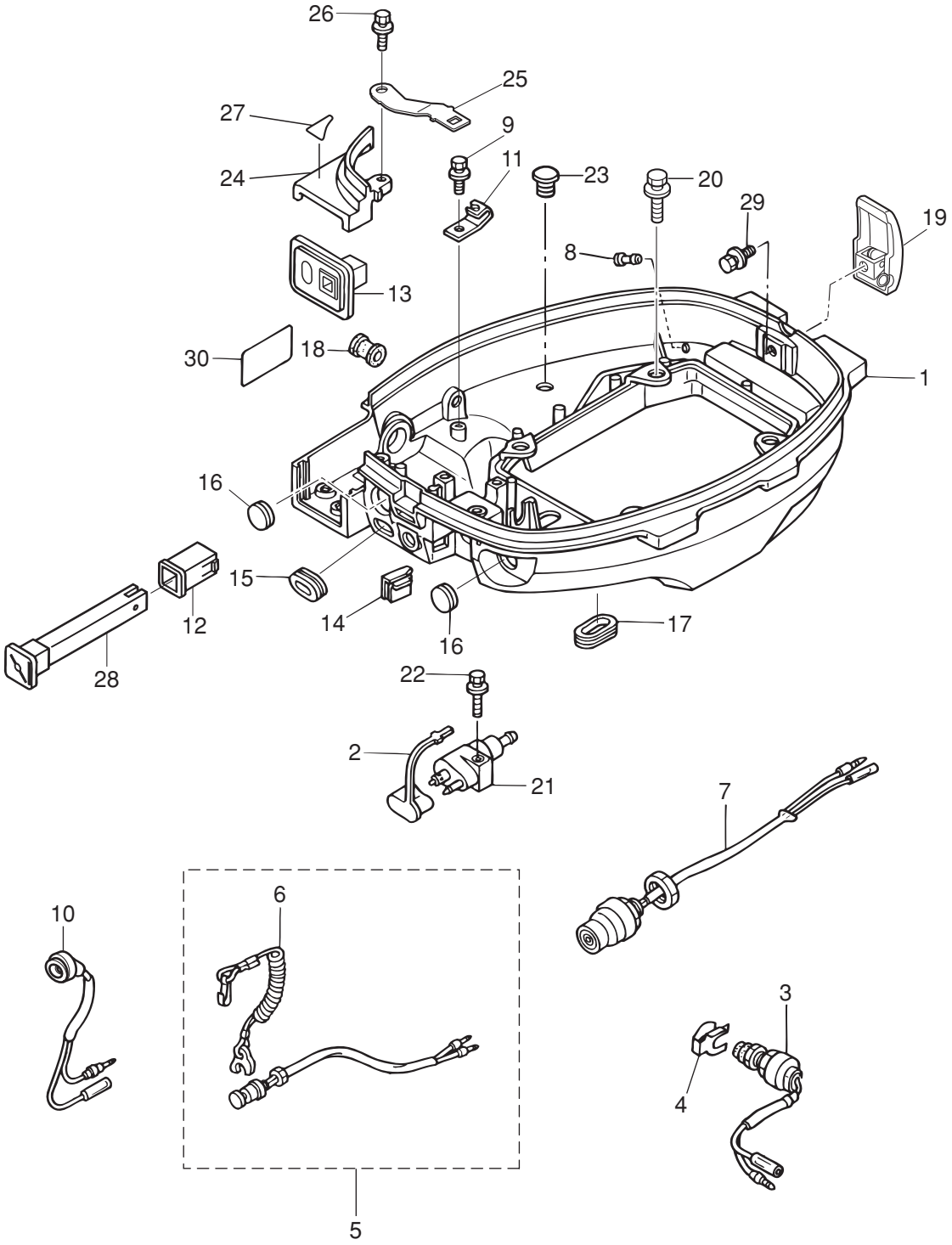

Ref.No. 見出番号		Part No. 部品番号	Description 部 品 名	Q'ty/個数 MFS6A3	MFS8A3	MFS9.8A3	Remarks 備 考
16-1		3V2Q67100-0	BOTTOM COWL ﾎﾞﾄﾑｶｳﾙ	1	1	1	
16-2		3H6-70262-0	FUEL CONNECTOR PROTECTOR ﾌｭｴﾙｺﾈｸﾀﾌﾟﾛﾃｸﾀ	1	1	1	
16-3		398-76080-0	NEUTRAL SWITCH ﾆｭｰﾄﾗﾙｽｲｯﾁ	1	1	1	for EF/EFT
16-4		398-76083-0	NEUTRAL SWITCH ACTUATOR ﾆｭｰﾄﾗﾙｽｲｯﾁｱｸﾁｴｰﾀ	1	1	1	for EF/EFT
16-5		398-06830-0	STOP SWITCH ASSY ｽﾄｯﾌﾟｽｲｯﾁｱｯｼ	1	1	1	for MF & EF/EFT
16-6		353-06821-0	* STOP SWITCH LANYARD ASSY * ｽﾄｯﾌﾟｽｲｯﾁﾗﾝﾔｰﾄﾞｱｯｼ	1	1	1	
16-7		3AA-76026-0	MAIN SWITCH ASSY ﾒｲﾝｽｲｯﾁｱｯｼ	1	1	1	for EF/EFT
16-8		3BA-01138-0	NIPPLE 6.8-3-10 ﾆｯﾌﾟﾙ ｳｫｰﾀ	1	1	1	
16-9	1	9101E3-5612	BOLT ﾎﾞﾙﾄ		2	2	for MF Clamp, Cable Bracket
16-9	2	9101E3-5612	BOLT ﾎﾞﾙﾄ	1	1	1	for EF/EFT & EP/EPT Cable Bracket
16-10	1	3R3-71040-0	PILOT LAMP ASSY ﾊﾟｲﾛｯﾄﾗﾝﾌﾟｱｯｼ	1	1	1	for MF/EF & EP
16-10	2	3Z0-71040-0	PILOT LAMP ASSY ﾊﾟｲﾛｯﾄﾗﾝﾌﾟｱｯｼ		1	1	for EFT/EPT
16-11		3V1-69000-0	STARTER LOCK CABLE BRACKET ｽﾀｰﾀﾛｯｸｹｰﾌﾞﾙﾌﾞﾗｹｯﾄ	1	1	1	
16-12		3C8-67156-0	BUSHING ﾌﾞｯｼﾝｸﾞ ﾁｮｰｸﾉﾌﾞ	1	1	1	for MF & EF/EFT
16-13		3Y3-63621-0	GROMMET ｸﾞﾛﾒｯﾄ (Fﾀｲﾌﾟ)	1	1	1	for MF & EF/EFT
16-14		3V1-63624-0	GROMMET ｸﾞﾛﾒｯﾄ	1	1	1	Throttle Cable
16-15		3R3-67162-0	GROMMET 25-15-3 ｸﾞﾛﾒｯﾄ ﾊﾞｯﾃﾘｹｰﾌﾞﾙ	1	1	1	Battery Cable
16-16	1	345-67117-0	GROMMET 17-2.7 ｸﾞﾛﾒｯﾄ 17-2.7	1	1	1	Main Swich for MF
16-16	2	345-67117-0	GROMMET 17-2.7 ｸﾞﾛﾒｯﾄ 17-2.7	2	2	2	Main Swich, Stop Swich for EP/EPT
16-17		3R3-66226-0	GROMMET 40-18-3 ｸﾞﾛﾒｯﾄ ｼﾌﾄﾛｯﾄﾞ	2	2	2	Shift Rod PTT Cord
16-18		3B2-67187-0	GROMMET 16-17.5 ｸﾞﾛﾒｯﾄ	1	1	1	for MF & EF/EFT Throttle Shaft
16-19		3AA-67120-1	COWL LATCH ASSY ｶｳﾙﾗｯﾁｱｯｼ	1	1	1	
16-20		9101E3-5625	BOLT ﾎﾞﾙﾄ	4	4	4	
16-21		394-70260-0	FUEL CONNECTOR (MALE) ﾌｭｴﾙｺﾈｸﾀ (ｴﾝｼﾞﾝﾒｰﾙ)	1	1	1	
16-22		9101E3-5625	BOLT ﾎﾞﾙﾄ	1	1	1	
16-23		3A3-60984-0	SUB-WATER INLET HOSE PLUG ｻﾌﾞｳｫｰﾀｲﾝﾚｯﾄﾎｰｽﾌﾟﾗｸﾞ	1	1	1	
16-24		3V1Q67481-0	SHIFT LEVER BRACKET COVER ｼﾌﾄﾚﾊﾞｰﾌﾞﾗｹｯﾄｶﾊﾞｰ	1	1	1	
16-25		3Z0-76174-0	STAY ｽﾃｰ		1	1	for EFT/EPT
16-26		9101E3-5616	BOLT ﾎﾞﾙﾄ	1	1	1	

Fig. 16 BOTTOM COWL
ボトムカウル

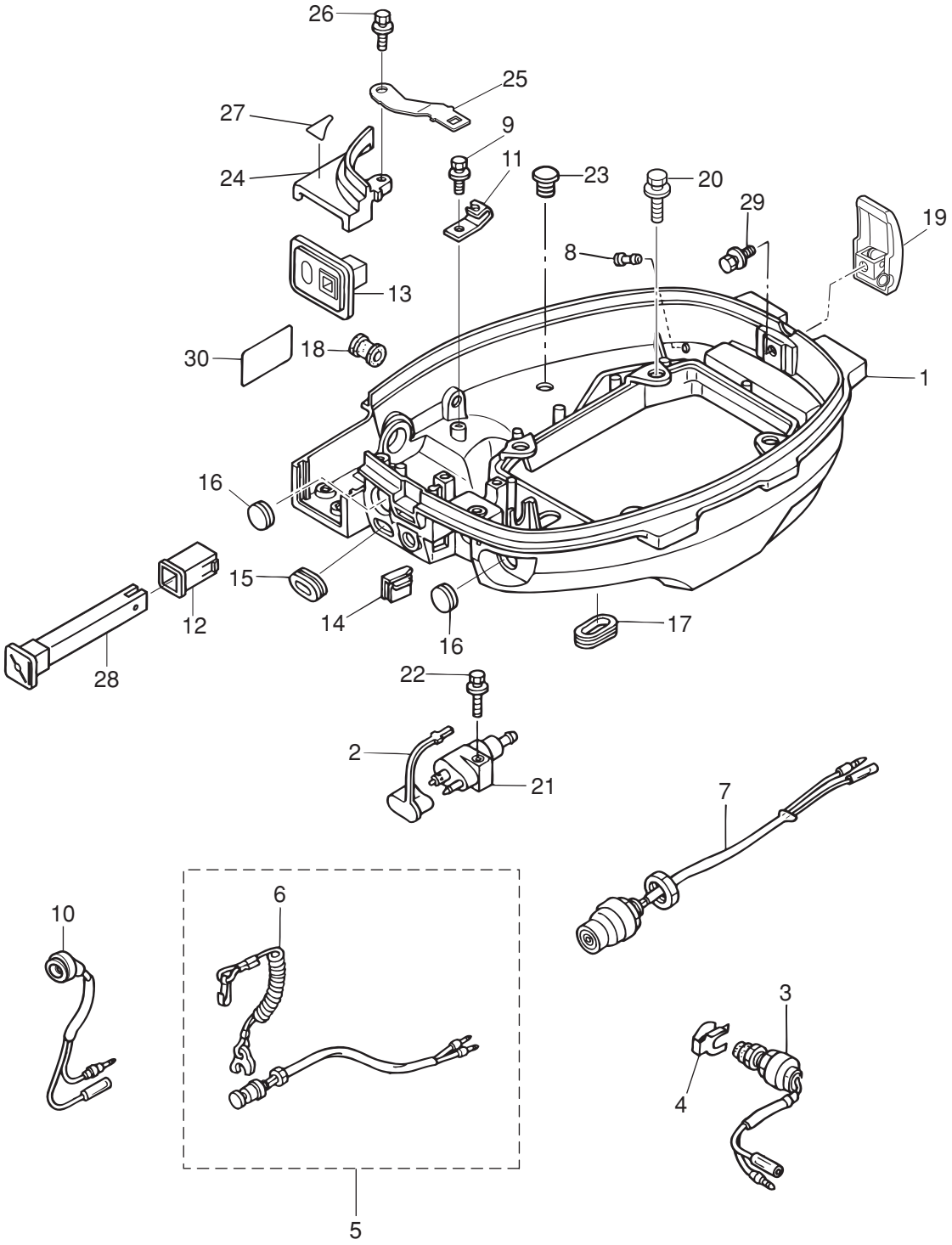

Ref.No. 見出番号		Part No. 部品番号	Description 部 品 名	Q'ty/個数 MFS6A3	MFS8A3	MFS9.8A3	Remarks 備 考
16-27		3Y3-67578-1	SHIFT DECAL ｼﾌﾄﾃﾞｶｰﾙ (F-N-R)	1	1	1	for MF & EF/EFT
16-28		3C8-67151-1	CHOKE ROD ﾁｮｰｸﾛｯﾄﾞ	1	1	1	for MF & EF/EFT
16-29		910103-5612	BOLT ﾎﾞﾙﾄ	1	1	1	
16-30		3H6-67572-0	STORAGE DECAL ｽﾄﾚｰｼﾞﾃﾞｶｰﾙ	1	1	1	

Fig. 17 SHIFT
シフト

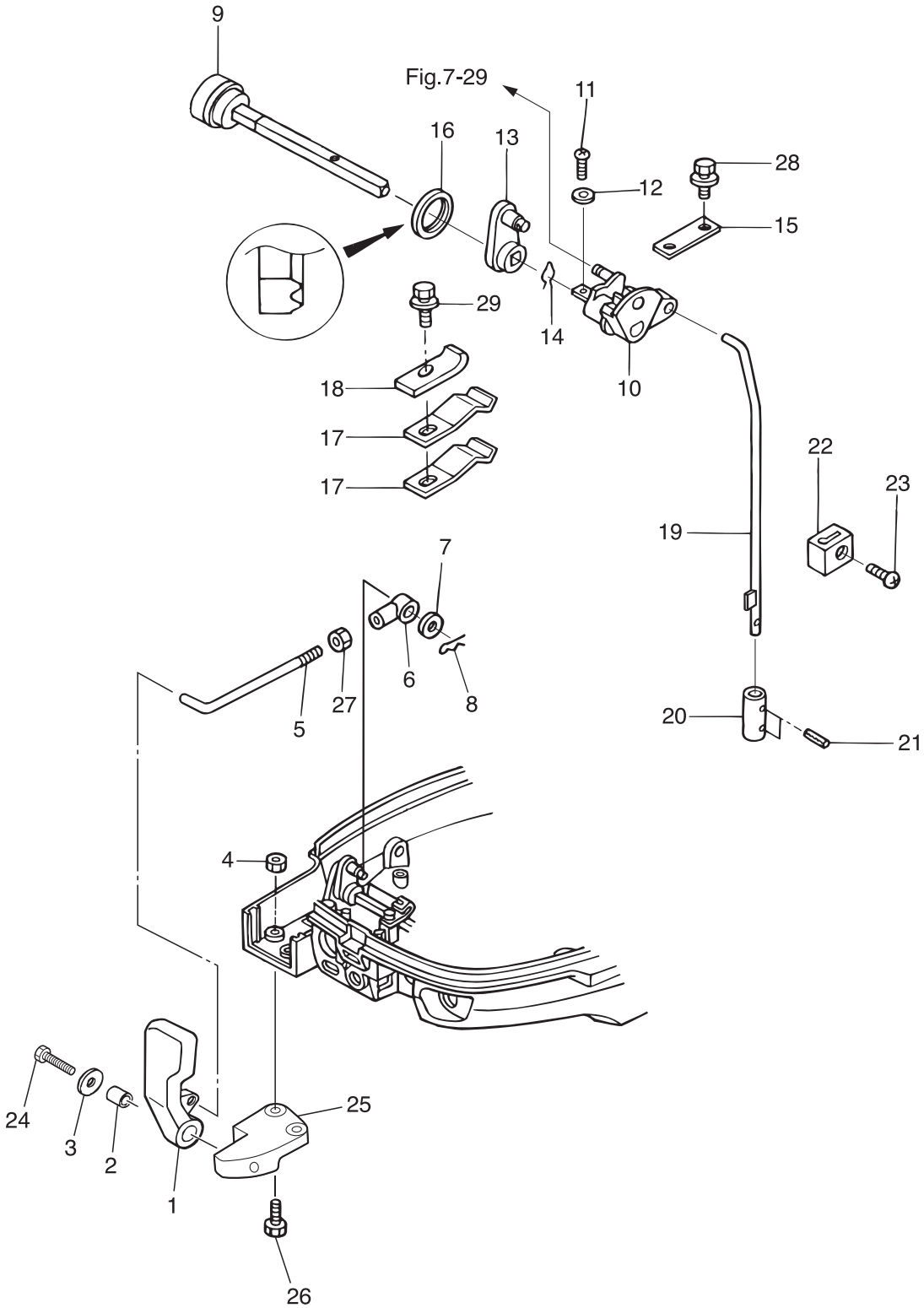

Ref.No. 見出番号		Part No. 部品番号	Description 部 品 名	Q'ty/個数 MFS6A3	MFS8A3	MFS9.8A3	Remarks 備 考
17-1		3Y3-66110-0	SHIFT LEVER ｼﾌﾄﾚﾊﾞｰ	1	1	1	
17-2		3H6-63619-1	COLLAR 6.5-10.5-10 ｶﾗｰ ﾌﾞﾗｹｯﾄ 6.5-10.5-10	1	1	1	
17-3		346-67115-0	WASHER 6.5-21-1 ﾜｯｼｬ 6.5-21-1	1	1	1	
17-4		9301E3-0600	NUT ﾅｯﾄ	2	2	2	
17-5		3Y3-66134-0	SHIFT LEVER ROD ｼﾌﾄﾚﾊﾞｰﾛｯﾄﾞ	1	1	1	
17-6		3R0-83715-0	CABLE JOINT 4.5-40.5 ｹｰﾌﾞﾙｼﾞｮｲﾝﾄ	1	1	1	Rod End
17-7		3AA-83719-0	WASHER 8.5-18-1.6 ﾜｯｼｬ 8.5-18-1.6	1	1	1	
17-8		951603-0800	SNAP PIN d=8 ｽﾅｯﾌﾟﾋﾟﾝ d=8	1	1	1	Rod End
17-9		3AA-66135-1	SHIFT LEVER SHAFT ｼﾌﾄﾚﾊﾞｰｼｬﾌﾄ	1	1	1	
17-10		3V1-66225-0	SHIFT ROD LEVER ｼﾌﾄﾛｯﾄﾞﾚﾊﾞｰ	1	1	1	
17-11		921503-0414	SCREW ｽｸﾘｭ	1	1	1	
17-12		940103-0400	WASHER ﾜｯｼｬ	1	1	1	
17-13		3V1-66129-0	SHIFT LEVER (REMOTE CONTROL) ｼﾌﾄﾚﾊﾞｰ (ﾘﾓｰﾄｺﾝﾄﾛｰﾙ)	1	1	1	
17-14		951703-0800	SNAP RETAINER d=8 ｽﾅｯﾌﾟﾘﾃｰﾅ d=8	1	1	1	
17-15		3V1-66145-0	HOLDER ﾎﾙﾀﾞ ｼﾌﾄﾚﾊﾞｰｼｬﾌﾄ	1	1	1	
17-16		3V1-66187-0	SEAL RING 23-29-3.7 ｼｰﾙﾘﾝｸﾞ 23-29-3.7	1	1	1	
17-17		3Y1-66113-0	SHIFT LEVER STOPPER t=0.5 ｼﾌﾄﾚﾊﾞｰｽﾄｯﾊﾟ t=0.5	2	2	2	
17-18		3Y1-66117-0	SHIFT LEVER STOPPER t=0.8 ｼﾌﾄﾚﾊﾞｰｽﾄｯﾊﾟ t=0.8	1	1	1	
17-19		3V1-66211-1	SHIFT ROD ｼﾌﾄﾛｯﾄﾞ	1	1	1	
17-20		3V1-66241-0	SHIFT ROD JOINT ｼﾌﾄﾛｯﾄﾞｼﾞｮｲﾝﾄ	1	1	1	
17-21		951403-0310	SPRING PIN 3-10 ｽﾌﾟﾘﾝｸﾞﾋﾟﾝ 3-10	2	2	2	
17-22		3V1-66302-1	REVERSE LOCK LINK JOINT ﾘﾊﾞｰｽﾛｯｸﾘﾝｸｼﾞｮｲﾝﾄ	1	1	1	
17-23		921503-0612	SCREW ｽｸﾘｭ	1	1	1	
17-24		9101E3-0625	BOLT ﾎﾞﾙﾄ	1	1	1	
17-25		3Y3Q67480-0	SHIFT LEVER BRACKET ｼﾌﾄﾚﾊﾞｰﾌﾞﾗｹｯﾄ	1	1	1	
17-26		9101E3-5625	BOLT ﾎﾞﾙﾄ	2	2	2	
17-27		930103-0500	NUT ﾅｯﾄ	1	1	1	
17-28		9101E3-5612	BOLT ﾎﾞﾙﾄ	2	2	2	for MF Clamp, Cable Bracket
17-29		9101E3-5612	BOLT ﾎﾞﾙﾄ	1	1	1	for EF/EFT & EP/EPT Cable Bracket

Fig. 18 REMOTE CONTROL PARTS
リモートコントロール パーツ

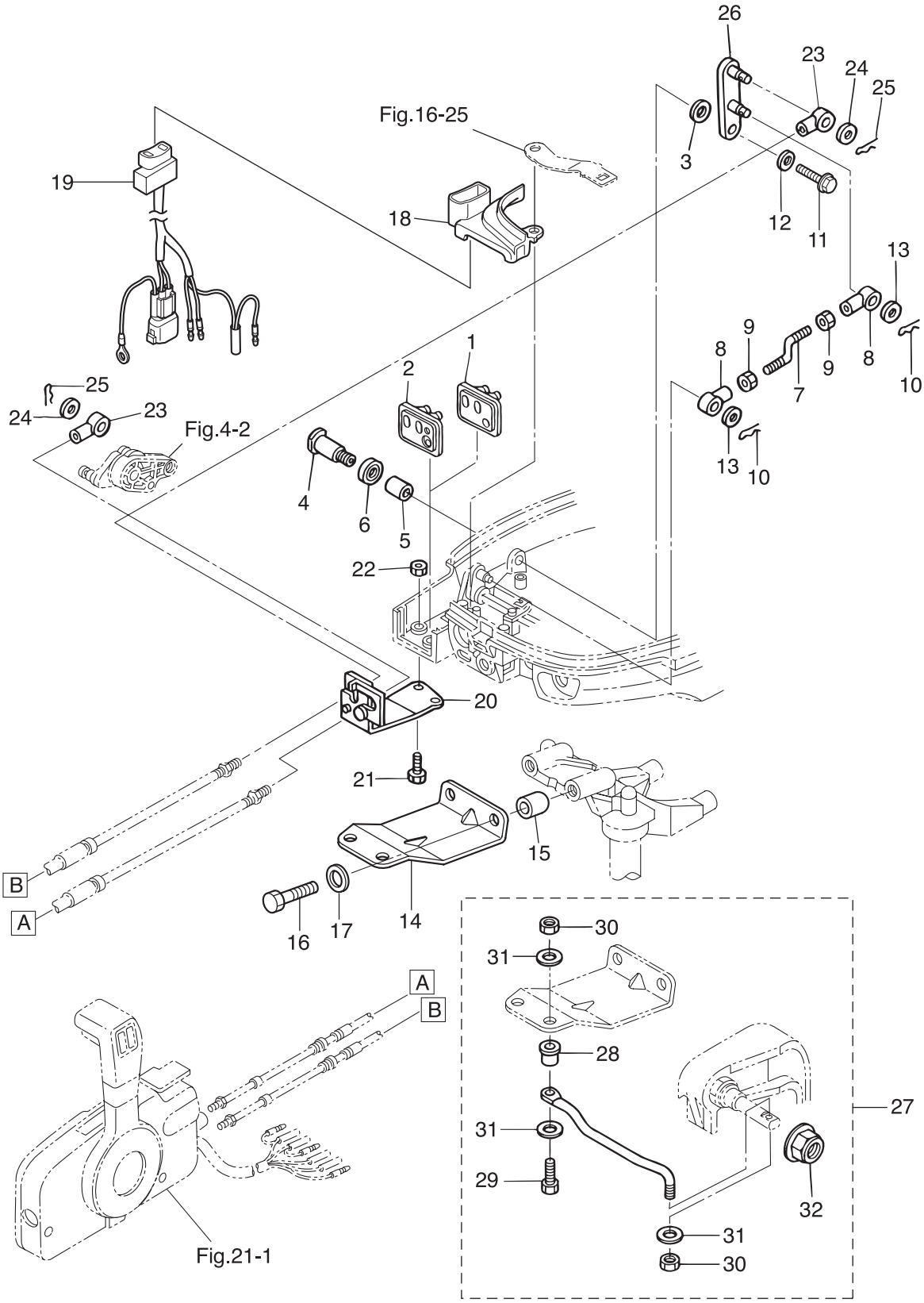

Ref.No. 見出番号	Part No. 部品番号	Description 部 品 名	Q'ty/個数 MFS6A3	MFS8A3	MFS9.8A3	Remarks 備 考
18-1	3V1-83732-0	GROMMET ｸﾞﾛﾒｯﾄ	1	1	1	for EP
18-2	3V2-83732-0	GROMMET ｸﾞﾛﾒｯﾄ			1	for EPT
18-3	941403-1400	WAVE WASHER d=14 ｳｪｰﾌﾞﾜｯｼｬ d=14	1	1	1	
18-4	3V1-66142-0	PIVOT ﾋﾟﾎﾞｯﾄ (EP)	1	1	1	
18-5	369-67105-0	HOOK LEVER BUSHING ﾌｯｸﾚﾊﾞｰﾌﾞｯｼﾝｸﾞ	1	1	1	
18-6	338-67147-0	SEAL RING 13.8-22-3.7 ｼｰﾙﾘﾝｸﾞ 13.8-22-3.7	1	1	1	
18-7	3V1-66134-0	SHIFT LEVER ROD ｼﾌﾄﾚﾊﾞｰﾛｯﾄﾞ (EP)	1	1	1	
18-8	3R0-83715-0	CABLE JOINT 4.5-40.5 ｹｰﾌﾞﾙｼﾞｮｲﾝﾄ	2	2	2	Rod End
18-9	930103-0500	NUT ﾅｯﾄ	2	2	2	
18-10	951603-0800	SNAP PIN d=8 ｽﾅｯﾌﾟﾋﾟﾝ d=8	2	2	2	Rod End
18-11	9101E3-5612	BOLT ﾎﾞﾙﾄ	1	1	1	for EF/EFT & EP/EPT Cable Bracket
18-12	346-67115-0	WASHER 6.5-21-1 ﾜｯｼｬ 6.5-21-1	1	1	1	
18-13	3AA-83719-0	WASHER 8.5-18-1.6 ﾜｯｼｬ 8.5-18-1.6	2	2	2	Rod End
18-14	3AA-83830-0	STEERING HOOK PLATE ｽﾃｱﾘﾝｸﾞﾌｯｸﾌﾟﾚｰﾄ	1	1	1	
18-15	3AA-83913-0	COLLAR 10.1-20-15 ｶﾗｰ 10.1-20-15	2	2	2	
18-16	9161E3-1045	BOLT ﾎﾞﾙﾄ	2	2	2	
18-17	9401E3-1000	WASHER ﾜｯｼｬ	2	2	2	
18-18	3V1Q67483-0	REMOTE CONT CABLE STAY COVER ﾘﾓｰﾄｺﾝﾄﾛｰﾙｹｰﾌﾞﾙｽﾃｰｶﾊﾞｰ			1	for EPT
18-19	3V2-72615-0	PTT SWITCH ASSY PTTｽｲｯﾁｱｯｼ			1	for EPT
18-20	3V1-83820-0	CABLE CLIP ASSY ｹｰﾌﾞﾙｸﾘｯﾌﾟｱｯｼ	1	1	1	
18-21	9101E3-0616	BOLT ﾎﾞﾙﾄ	2	2	2	
18-22	9301E3-0600	NUT ﾅｯﾄ	2	2	2	
18-23	3B7-83715-2	CABLE JOINT ｹｰﾌﾞﾙｼﾞｮｲﾝﾄ	2	2	2	Cable End
18-24	3AA-83719-0	WASHER 8.5-18-1.6 ﾜｯｼｬ 8.5-18-1.6	2	2	2	Cable End
18-25	951603-0800	SNAP PIN d=8 ｽﾅｯﾌﾟﾋﾟﾝ d=8	2	2	2	Cable End
18-26	3V2-66128-0	SHIFT ARM (REMOTE CONTROL) ｼﾌﾄｱｰﾑ (ﾘﾓｰﾄｺﾝﾄﾛｰﾙ)	1	1	1	Mark 3V2
18-27	3AA-84905-0	DRAG LINK ASSY ﾄﾞﾗｯｸﾞﾘﾝｸｱｯｼ J	1	1	1	
18-28	3E0-84914-0	* SPACER 9.6-19-13 * ｽﾍﾟｰｻ ﾄﾞﾗｯｸﾞﾘﾝｸ H	1	1	1	
18-29	3C8-84964-0	* BOLT 3/8-35 * ﾎﾞﾙﾄ 3/8-35	1	1	1	

Fig. 18 REMOTE CONTROL PARTS
リモートコントロール パーツ

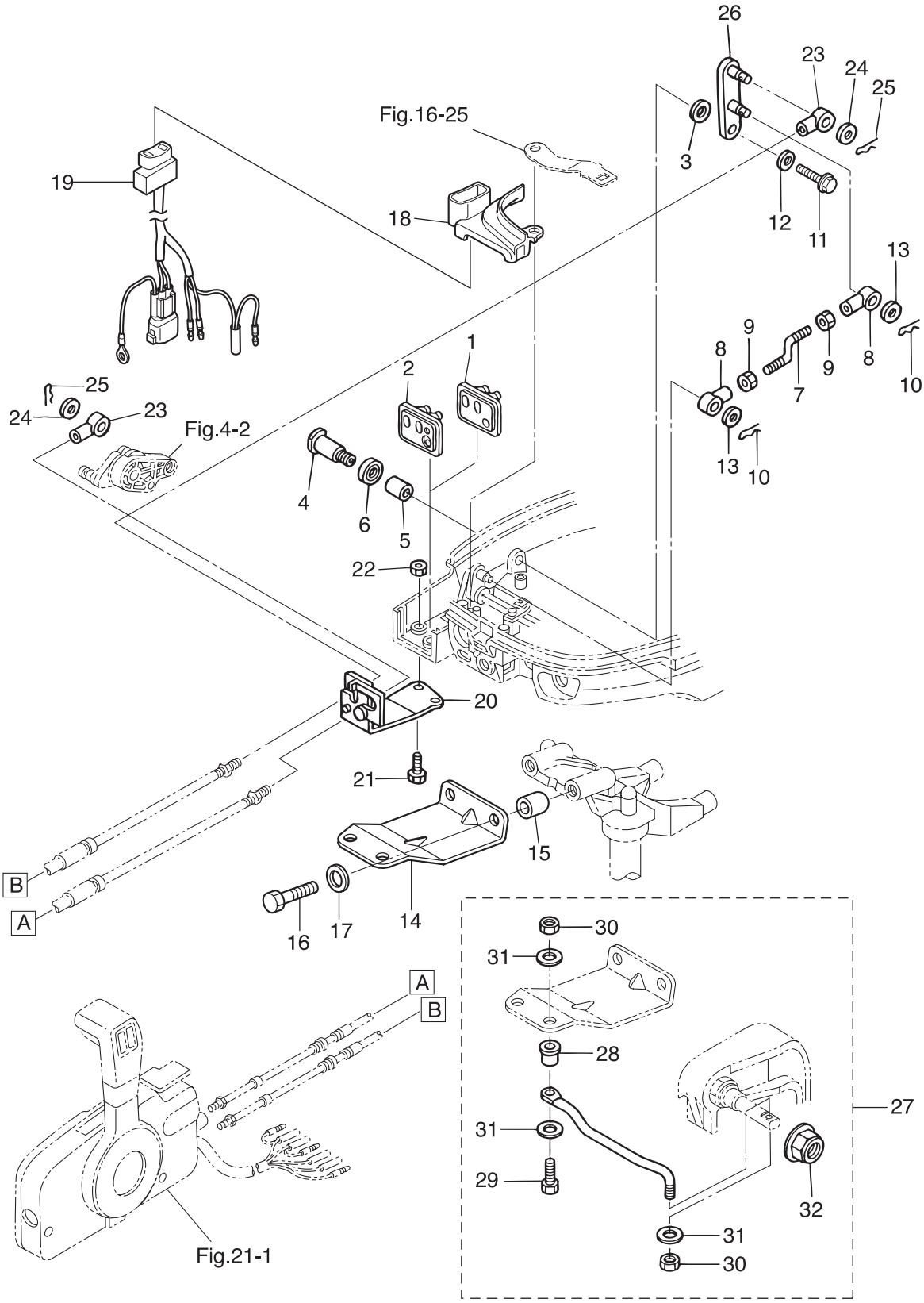

Ref.No. 見出番号		Part No. 部品番号	Description 部 品 名	Q'ty/個数 MFS6A3	MFS8A3	MFS9.8A3	Remarks 備 考
18-30		353-84918-0	* NYLON NUT 3/8-24UNF * ﾅｲﾛﾝﾅｯﾄ 3/8-24UNF	2	2	2	
18-31		353-84916-0	* WASHER 9.6-18-2 * ﾜｯｼｬ 9.6-18-2	3	3	3	
18-32		3F3-84908-0	* SEAL RING * ｼｰﾙﾘﾝｸﾞ ﾄﾞﾗｯｸﾞﾘﾝｸ	1	1	1	

Fig. 19 TOP COWL
トップカウル

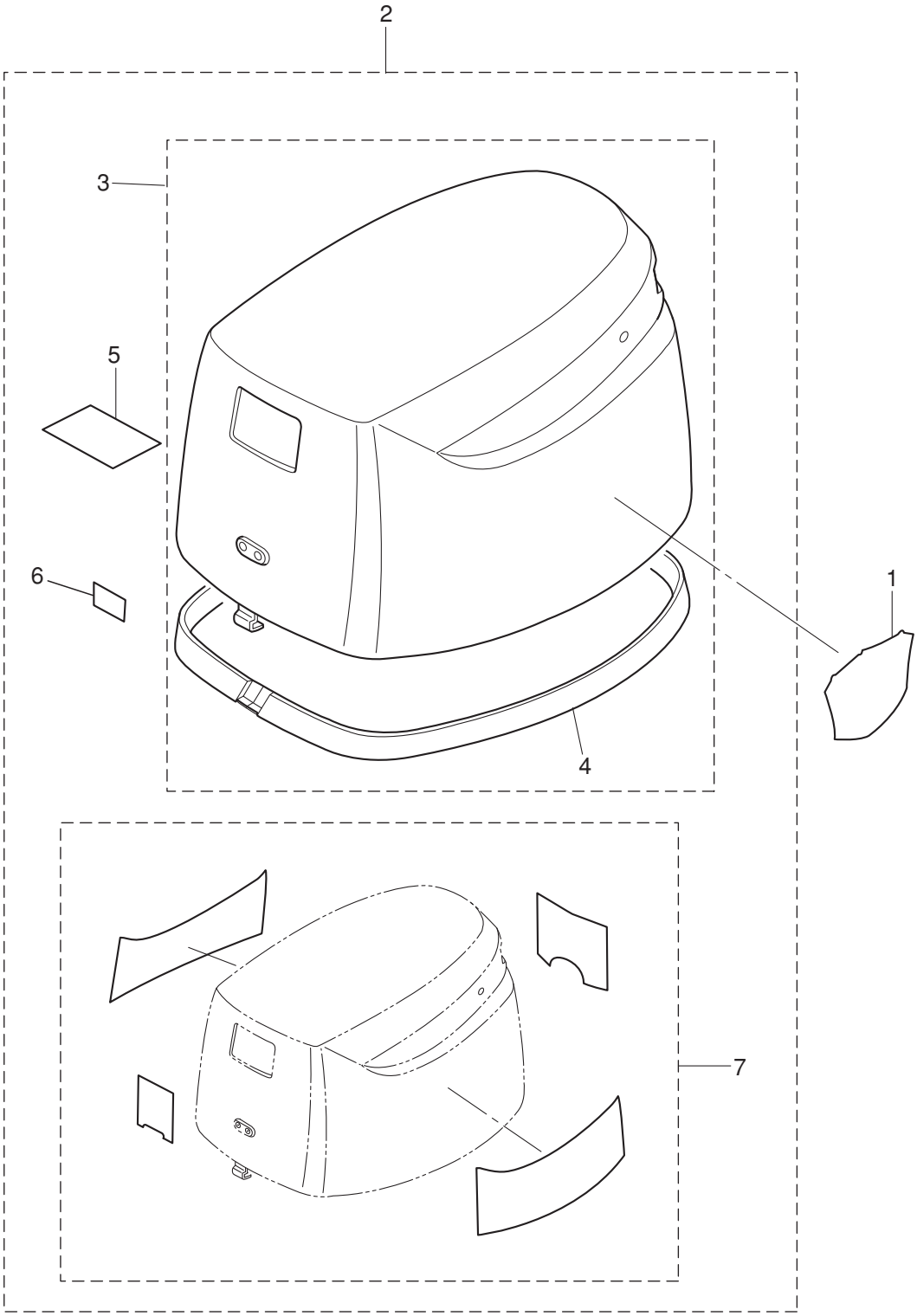

Ref.No. 見出番号		Part No. 部品番号	Description 部 品 名	Q'ty/個数 MFS6A3	MFS8A3	MFS9.8A3	Remarks 備 考
19-1		3BJ-67563-0	PTT DECAL PTTﾃﾞｶｰﾙ		2	2	for EFT/EPT
19-2		3V1Q67645-6	TOP COWL ASSY (SERVICE) ﾄｯﾌﾟｶｳﾙｱｯｼ(ｻｰﾋﾞｽ)	1	1	1	
19-3		3V1Q67640-2	* TOP COWL SUB-ASSY * ﾄｯﾌﾟｶｳﾙｻﾌﾞｱｯｼ	1	1	1	
19-4		3V2-67501-0	** TOP COWL SEAL L=1295 ** ﾄｯﾌﾟｶｳﾙｼｰﾙ L=1295	1	1	1	
19-5		3R0-72180-0	* CAUTION DECAL (A) * ｺｰｼｮﾝﾃﾞｶｰﾙ (A)	1	1	1	
19-6		3BA-76199-0	* OIL PRESSURE DECAL * ｵｲﾙﾌﾟﾚｯｼｬﾃﾞｶｰﾙ	1	1	1	
19-7	1	3V1-87801-5	DECAL SET (MFS8A3) ﾃﾞｶｰﾙｾｯﾄ (MFS8A3)		1		8ps
19-7	2	3V2-87801-5	DECAL SET (MFS9.8A3) ﾃﾞｶｰﾙｾｯﾄ (MFS9.8A3)			1	9.8ps
19-7	3	3FK-87801-4	DECAL SET (MFS6A3) ﾃﾞｶｰﾙｾｯﾄ (MFS6A3)	1			6ps

Fig. 20 FUEL TANK
フュエルタンク

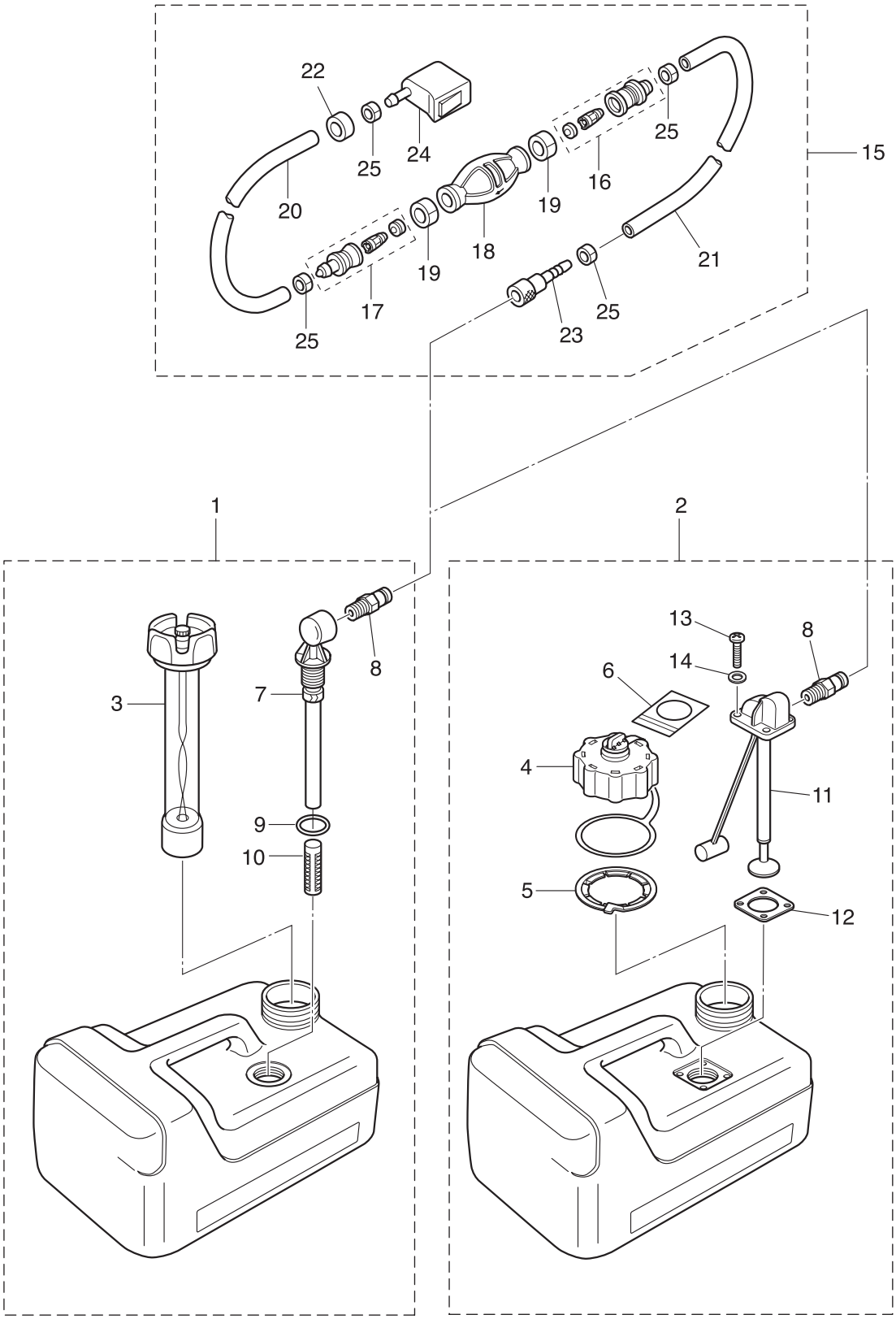

Ref.No. 見出番号		Part No. 部品番号	Description 部 品 名	Q'ty/個数 MFS6A3	MFS8A3	MFS9.8A3	Remarks 備 考
20-1		3B2-70167-1	FUEL TANK ASSY 12L ﾌｭｴﾙﾀﾝｸｱｯｼ 12L (ﾄｰﾊﾂ)	1	1	1	STD
20-2		3V1-70167-2	FUEL TANK ASSY 12L ﾌｭｴﾙﾀﾝｸｱｯｼ 12L		1	1	Low Permeation Parts for USA Model
20-3		3B2-70050-1	* FUEL GAUGE VENT CAP ASSY (12L) * ﾌｭｴﾙｹﾞｰｼﾞﾍﾞﾝﾄｷｬｯﾌﾟｱｯｼ (12L)	1	1	1	STD
20-4		3AC-70052-1	* FUEL TANK CAP ASSY * ﾌｭｴﾙﾀﾝｸｷｬｯﾌﾟｱｯｼ		1	1	Low Permeation Parts for USA Model
20-5		3AC-70055-0	* RETAINING RING * ﾘﾃｰﾆﾝｸﾞﾘﾝｸﾞ		1	1	for USA Model
20-6		3AC-70352-1	* INSTRUCTION TAG * ｲﾝｽﾄﾗｸｼｮﾝﾀｸﾞ		1	1	for USA Model
20-7		3B2-70155-0	* PICK-UP ELBOW ASSY (12L) * ﾋﾟｯｸｱｯﾌﾟｴﾙﾎﾞｱｯｼ (12L)	1	1	1	STD
20-8		3E0-70270-0	* QUICK-CONNECTOR (MALE) * ｸｲｯｸｺﾈｸﾀ (ﾀﾝｸﾒｰﾙ)	1	1	1	
20-9		3C7-70199-0	* O-RING * Oﾘﾝｸﾞ	1	1	1	STD
20-10		3C7-70113-0	* FILTER * ﾌｨﾙﾀ	1	1	1	STD
20-11		3V1-70157-0	* FUEL PICK-UP ASSY W/GAUGE * ﾌｭｴﾙﾋﾟｯｸｱｯﾌﾟｱｯｼ W/ｹﾞｰｼﾞ		1	1	for USA Model
20-12		3AC-70150-0	* GASKET * ｶﾞｽｹｯﾄ		1	1	for USA Model
20-13		3AC-70140-0	* SCREW * ｽｸﾘｭ		4	4	for USA Model
20-14		3AC-70145-0	* WASHER * ﾜｯｼｬ		4	4	for USA Model
20-15	1	3H6-70200-2	PRIMER BULB ASSY ﾌﾟﾗｲﾏﾊﾞﾙﾌﾞｱｯｼ	1	1	1	STD
20-15	2	3AD-70200-2	PRIMER BULB ASSY ﾌﾟﾗｲﾏﾊﾞﾙﾌﾞｱｯｼ		1	1	Low Permeation Parts for USA Model
20-16		3C7-70220-1	* JOINT ASSY (INLET) * ｼﾞｮｲﾝﾄｱｯｼ (ｲﾝﾚｯﾄ)	1	1	1	
20-17		3C7-70224-1	* JOINT ASSY (OUTLET) * ｼﾞｮｲﾝﾄｱｯｼ (ｱｳﾄﾚｯﾄ)	1	1	1	
20-18	1	3C7-70211-1	* PRIMER BULB * ﾌﾟﾗｲﾏﾊﾞﾙﾌﾞ	1	1	1	STD
20-18	2	3GF-70211-1	* PRIMER BULB * ﾌﾟﾗｲﾏﾊﾞﾙﾌﾞ		1	1	Low Permeation Parts for USA Model
20-19		3C7-70217-0	* CLAMP * ｸﾗﾝﾌﾟ	2	2	2	
20-20	1	98AB-70-700	* HOSE * ﾎｰｽ	1	1	1	STD 98AB-701000
20-20	2	3GF-70241-1	* LOW PERMEATION HOSE L=700 * ﾛｰﾊﾟｰﾐｭｰｼｮﾝﾎｰｽ L=700		1	1	Low Permeation Parts USA EPA-KRI-15G
20-21	1	98AB-701600	* HOSE * ﾎｰｽ	1	1	1	STD 98AB-701000 x2
20-21	2	3GF-70240-1	* LOW PERMEATION HOSE L=1600 * ﾛｰﾊﾟｰﾐｭｰｼｮﾝﾎｰｽ L=1600		1	1	Low Permeation Parts USA EPA-KRI-15G
20-22		3GR-70280-0	* FUEL CONNECTOR MARK * ﾌｭｴﾙｺﾈｸﾀﾏｰｸ		1	1	Yellow for USA Model see Owners Manual
20-23		3GF-70281-0	* FUEL CONNECTOR * ﾌｭｴﾙｺﾈｸﾀ (ﾀﾝｸﾌｨﾒｰﾙ)	1	1	1	
20-24		3GR-70250-0	* FUEL CONNECTOR * ﾌｭｴﾙｺﾈｸﾀ (ｴﾝｼﾞﾝﾌｨﾒｰﾙ)	1	1	1	
20-25		332-70201-0	* CLAMP * ｸﾗﾝﾌﾟ	4	4	4	

Fig. 21 COMPONENT PARTS OF REMOTE CONTROL
リモコンボックス構成部品

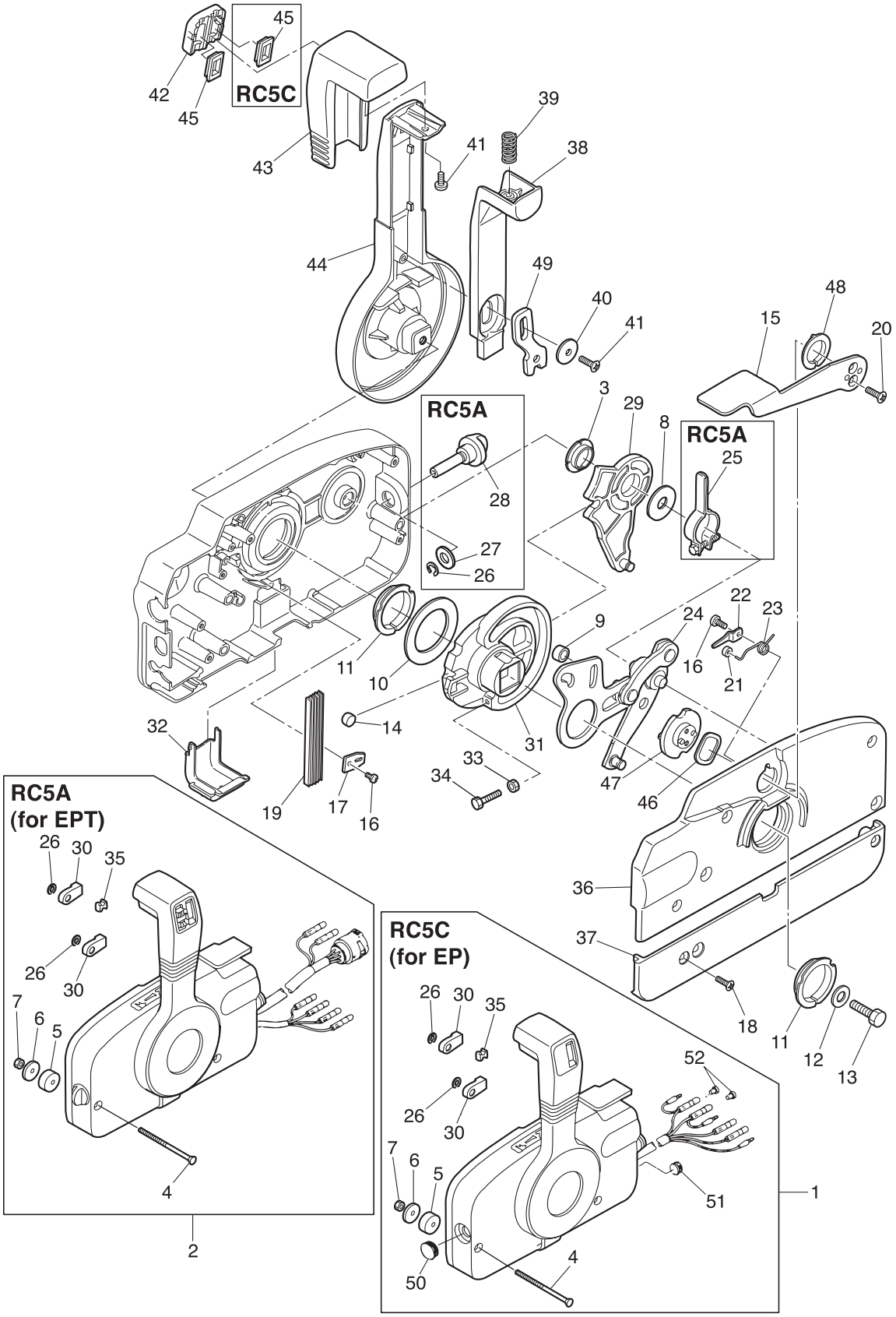

Ref.No. 見出番号		Part No. 部品番号	Description 部 品 名	Q'ty/個数 MFS6A3	MFS8A3	MFS9.8A3	Remarks 備 考
21-1		3B7Q84350-3	REMOTE CONTROL HEAD ASSY (RC5C) ﾘﾓｰﾄｺﾝﾄﾛｰﾙﾍｯﾄﾞｱｯｼ (RC5C)	1	1	1	RC5C for EP
21-2		3ACQ84330-0	REMOTE CONTROL HEAD ASSY (RC5A) ﾘﾓｰﾄｺﾝﾄﾛｰﾙﾍｯﾄﾞｱｯｼ (RC5A)			1	RC5A for EPT
21-3		3A3-84432-0	* BUSHING * ﾌﾞｯｼﾝｸﾞ B	1	1	1	
21-4		3A3-84375-0	* SCREW * ｽｸﾘｭ	3	3	3	
21-5		3A3-84374-0	* SPACER * ｽﾍﾟｰｻ	3	3	3	
21-6		353-84371-0	* WASHER * ﾜｯｼｬ ﾘﾓｺﾝﾎﾞｯｸｽ	3	3	3	
21-7		930103-0600	* NUT * ﾅｯﾄ	3	3	3	
21-8		3A3-84383-0	* WASHER * ﾜｯｼｬ	1	1	1	
21-9		3A3-84421-0	* ROLLER * ﾛｰﾗ	1	1	1	
21-10		3A3-84422-0	* THRUST PLATE * ｽﾗｽﾄﾌﾟﾚｰﾄ	1	1	1	
21-11		3A3-84431-0	* BUSHING * ﾌﾞｯｼﾝｸﾞ A	2	2	2	
21-12		940103-0800	* WASHER * ﾜｯｼｬ	1	1	1	
21-13		3A3-84442-0	* BOLT * ﾎﾞﾙﾄ	1	1	1	
21-14		353-84388-0	* DETENT ROLLER * ﾃﾞﾃﾝﾄﾛｰﾗ	1	1	1	
21-15		3B7Q84312-0	* FREE THROTTLE LEVER * ﾌﾘｰｽﾛｯﾄﾙﾚﾊﾞｰ	1	1	1	
21-16		921503-0406	* SCREW * ｽｸﾘｭ	2	2	2	
21-17		3A3-84423-0	* DETENT RETAINER * ﾃﾞﾃﾝﾄﾘﾃｰﾅ	1	1	1	
21-18		921603-0518	* SCREW * ｽｸﾘｭ	5	5	5	
21-19		3A3-84307-0	* DETENT SPRING * ﾃﾞﾃﾝﾄｽﾌﾟﾘﾝｸﾞ	5	5	5	
21-20		921603-0512	* SCREW * ｽｸﾘｭ	2	2	2	
21-21		3A3-84424-0	* FREE THROTTLE ROLLER * ﾌﾘｰｽﾛｯﾄﾙﾛｰﾗ	1	1	1	
21-22		3A3-84426-0	* ROLLER RETAINER * ﾛｰﾗﾘﾃｰﾅ	1	1	1	
21-23		3A3-84425-0	* FREE THROTTLE SPRING * ﾌﾘｰｽﾛｯﾄﾙｽﾌﾟﾘﾝｸﾞ	1	1	1	
21-24		3A3-84365-1	* THROTTLE ARM * ｽﾛｯﾄﾙｱｰﾑ	1	1	1	
21-25		3A3-84428-0	* THROTTLE FRICTION ARM * ｽﾛｯﾄﾙﾌﾘｸｼｮﾝｱｰﾑ			1	RC5A for EPT
21-26	1	945303-0600	* E-RING d=6 * Eﾘﾝｸﾞ d=6	2	2	2	RC5C for EP
21-26	2	945303-0600	* E-RING d=6 * Eﾘﾝｸﾞ d=6			3	RC5A for EPT
21-27		353-84394-0	* WASHER * ﾜｯｼｬ			1	RC5A for EPT
21-28		3A3-84427-0	* ADJUST SCREW * ｱｼﾞｬｽﾄｽｸﾘｭ ｽﾛｯﾄﾙﾌﾘｸｼｮﾝ			1	RC5A for EPT

Fig. 21 COMPONENT PARTS OF REMOTE CONTROL
リモコンボックス構成部品

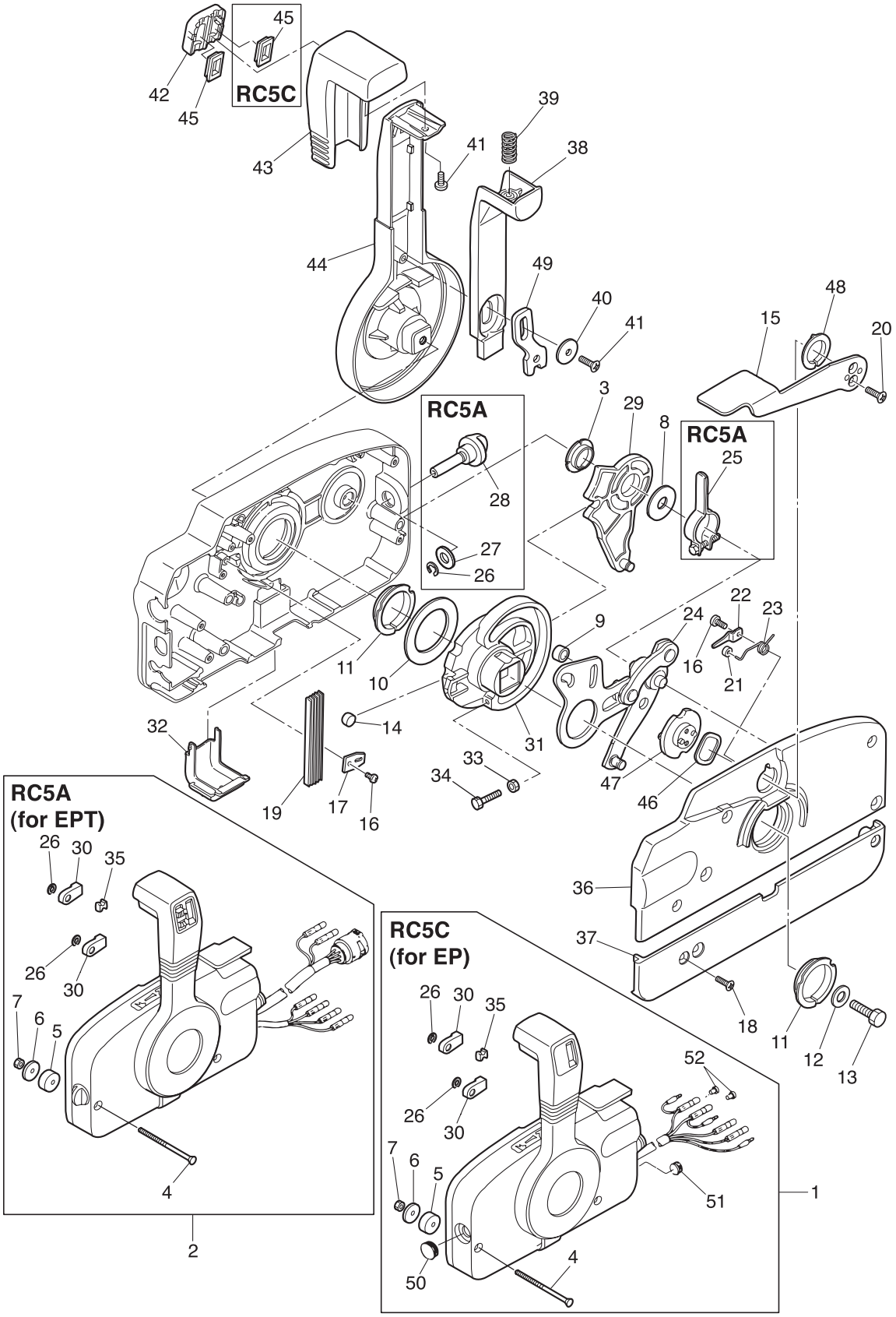

Ref.No. 見出番号		Part No. 部品番号	Description 部 品 名	Q'ty/個数 MFS6A3	MFS8A3	MFS9.8A3	Remarks 備 考
21-29		3A3-84381-0	* SHIFT GEAR ASSY * ｼﾌﾄｷﾞﾔｱｯｼ	1	1	1	
21-30		3A3-83314-2	* CABLE TERMINAL * ｹｰﾌﾞﾙﾀｰﾐﾅﾙ	2	2	2	
21-31		3A3-84364-2	* DRIVE GEAR * ﾄﾞﾗｲﾌﾞｷﾞﾔ	1	1	1	
21-32		3A3-84429-0	* WIRE COVER * ﾜｲﾔｶﾊﾞｰ	1	1	1	
21-33		930103-0500	* NUT * ﾅｯﾄ	1	1	1	
21-34		910103-0525	* BOLT * ﾎﾞﾙﾄ	1	1	1	
21-35		3A3-84376-0	* GROMMET * ｸﾞﾛﾒｯﾄ	1	1	1	
21-36		3B7Q84441-0	* REAR HOUSING * ﾘﾔﾊｳｼﾞﾝｸﾞ	1	1	1	
21-37		3B7Q84366-0	* REAR PANEL * ﾘﾔﾊﾟﾈﾙ	1	1	1	
21-38		3A3-84401-0	* NEUTRAL LOCK ARM * ﾆｭｰﾄﾗﾙﾛｯｸｱｰﾑ	1	1	1	
21-39		3A3-84403-0	* NEUTRAL LOCK SPRING * ﾆｭｰﾄﾗﾙﾛｯｸｽﾌﾟﾘﾝｸﾞ	1	1	1	
21-40		3A3-84407-0	* WASHER * ﾜｯｼｬ ﾛｯｸｱｰﾑ	1	1	1	
21-41		921503-0510	* SCREW * ｽｸﾘｭ	2	2	2	
21-42		3A3-84451-0	* TILT SWITCH COVER * ﾁﾙﾄｽｲｯﾁｶﾊﾞｰ	1	1	1	
21-43		3A3-84404-0	* GRIP * ｸﾞﾘｯﾌﾟ	1	1	1	
21-44		3B7Q84343-0	* CONTROL LEVER * ｺﾝﾄﾛｰﾙﾚﾊﾞｰ	1	1	1	
21-45	1	3A3-84452-0	* TILT SWITCH PLUG * ﾁﾙﾄｽｲｯﾁﾌﾟﾗｸﾞ	2	2	2	RC5C for EP
21-45	2	3A3-84452-0	* TILT SWITCH PLUG * ﾁﾙﾄｽｲｯﾁﾌﾟﾗｸﾞ			1	RC5A for EPT
21-46		3A3-84368-0	* WAVE WASHER * ｳｪｰﾌﾞﾜｯｼｬ	1	1	1	
21-47		3A3-84391-0	* FREE THROTTLE DRUM * ﾌﾘｰｽﾛｯﾄﾙﾄﾞﾗﾑ	1	1	1	
21-48		3A3-84435-0	* BUSHING * ﾌﾞｯｼﾝｸﾞ D	1	1	1	
21-49		3A3-84406-0	* PLATE * ﾌﾟﾚｰﾄ ﾛｯｸｱｰﾑ	1	1	1	
21-50		361-84414-0	* GROMMET * ｸﾞﾛﾒｯﾄ A	1	1	1	RC5C for EP
21-51		361-84415-0	* GROMMET * ｸﾞﾛﾒｯﾄ B	1	1	1	RC5C for EP
21-52		3A3-76037-0	* CABLE TERMINAL PLUG * ｹｰﾌﾞﾙﾀｰﾐﾅﾙ ﾌﾟﾗｸﾞ	2	2	2	RC5C for EP

Fig. 22 **COMPONENT PARTS OF REMOTE CONTROL (ELECTRIC PARTS)**
リモコンボックス構成部品（電装品関係）

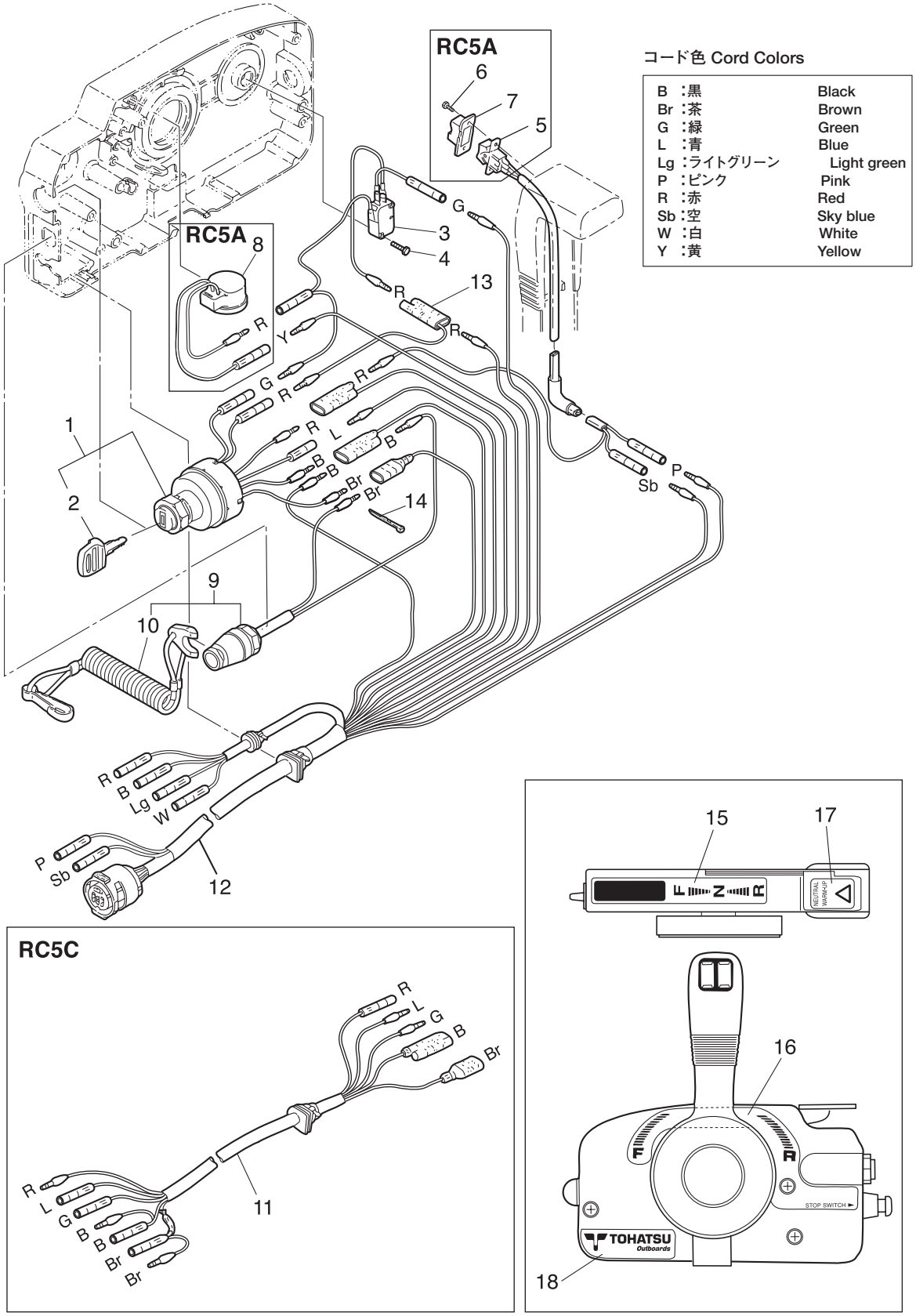

Ref.No. 見出番号		Part No. 部品番号	Description 部 品 名	Q'ty/個数 MFS6A3	MFS8A3	MFS9.8A3	Remarks 備 考
22-1		353-76020-3	MAIN SWITCH ASSY ﾒｲﾝｽｲｯﾁｱｯｼ	1	1	1	
22-2	1	3F3-76217-0	* MAIN SWITCH KEY No.301 * ﾒｲﾝｽｲｯﾁｷｰ No.301	A	A	A	
22-2	2	3F3-76218-0	* MAIN SWITCH KEY No.302 * ﾒｲﾝｽｲｯﾁｷｰ No.302	A	A	A	
22-2	3	3F3-76219-0	* MAIN SWITCH KEY No.303 * ﾒｲﾝｽｲｯﾁｷｰ No.303	A	A	A	
22-3		3A3-76086-1	NEUTRAL SWITCH (REMOTE CONT) ﾆｭｰﾄﾗﾙｽｲｯﾁ (ﾘﾓｰﾄｺﾝﾄﾛｰﾙ)	1	1	1	
22-4		921503-5316	SCREW ｽｸﾘｭ	2	2	2	
22-5		3A3-72560-0	PTT SWITCH ASSY PTTｽｲｯﾁｱｯｼ			1	RC5A for EPT
22-6		921503-0206	SCREW ｽｸﾘｭ			2	RC5A for EPT
22-7		3A3-72591-0	PTT SWITCH COVER PTTｽｲｯﾁｶﾊﾞｰ			1	RC5A for EPT
22-8		3C8-76171-0	OVERHEAT BUZZER ｵｰﾊﾞｰﾋｰﾄﾌﾞｻﾞｰ			1	RC5A for EPT
22-9		3A3-06830-0	STOP SWITCH ASSY ｽﾄｯﾌﾟｽｲｯﾁｱｯｼ	1	1	1	
22-10		353-06821-0	* STOP SWITCH LANYARD ASSY * ｽﾄｯﾌﾟｽｲｯﾁﾗﾝﾔｰﾄﾞｱｯｼ	1	1	1	
22-11		361-76110-1	CORD ASSY ｺｰﾄﾞｱｯｼ	1	1	1	RC5C for EP
22-12		3A3-76115-1	CORD ASSY L=6200 ｺｰﾄﾞｱｯｼ L=6200			1	RC5A for EPT
22-13		353-72546-0	ASSIST CORD (RED) L=200 ｱｼｽﾄｺｰﾄﾞ (ﾚｯﾄﾞ) L=200			1	RC5A for EPT
22-14		3A3-84398-0	BAND ﾊﾞﾝﾄﾞ ﾘｰﾄﾞﾜｲﾔ	2	2	2	
22-15		3N5-84336-0	SHIFT POSITION DECAL ｼﾌﾄﾎﾟｼﾞｼｮﾝﾃﾞｶｰﾙ	1	1	1	
22-16		3N5-84465-0	SHIFT POSITION SIDE DECAL ｼﾌﾄﾎﾟｼﾞｼｮﾝｻｲﾄﾞﾃﾞｶｰﾙ	1	1	1	
22-17		3N5-84331-0	DECAL (LEVER) ﾃﾞｶｰﾙ (ﾚﾊﾞｰ)	1	1	1	
22-18		3N5-84333-0	DECAL (TOHATSU) ﾃﾞｶｰﾙ (ﾄｰﾊﾂ)	1	1	1	

Fig. 23 **OPTIONAL PARTS (REMOTE CONTROL)**
オプショナルパーツ（リモートコントロール）

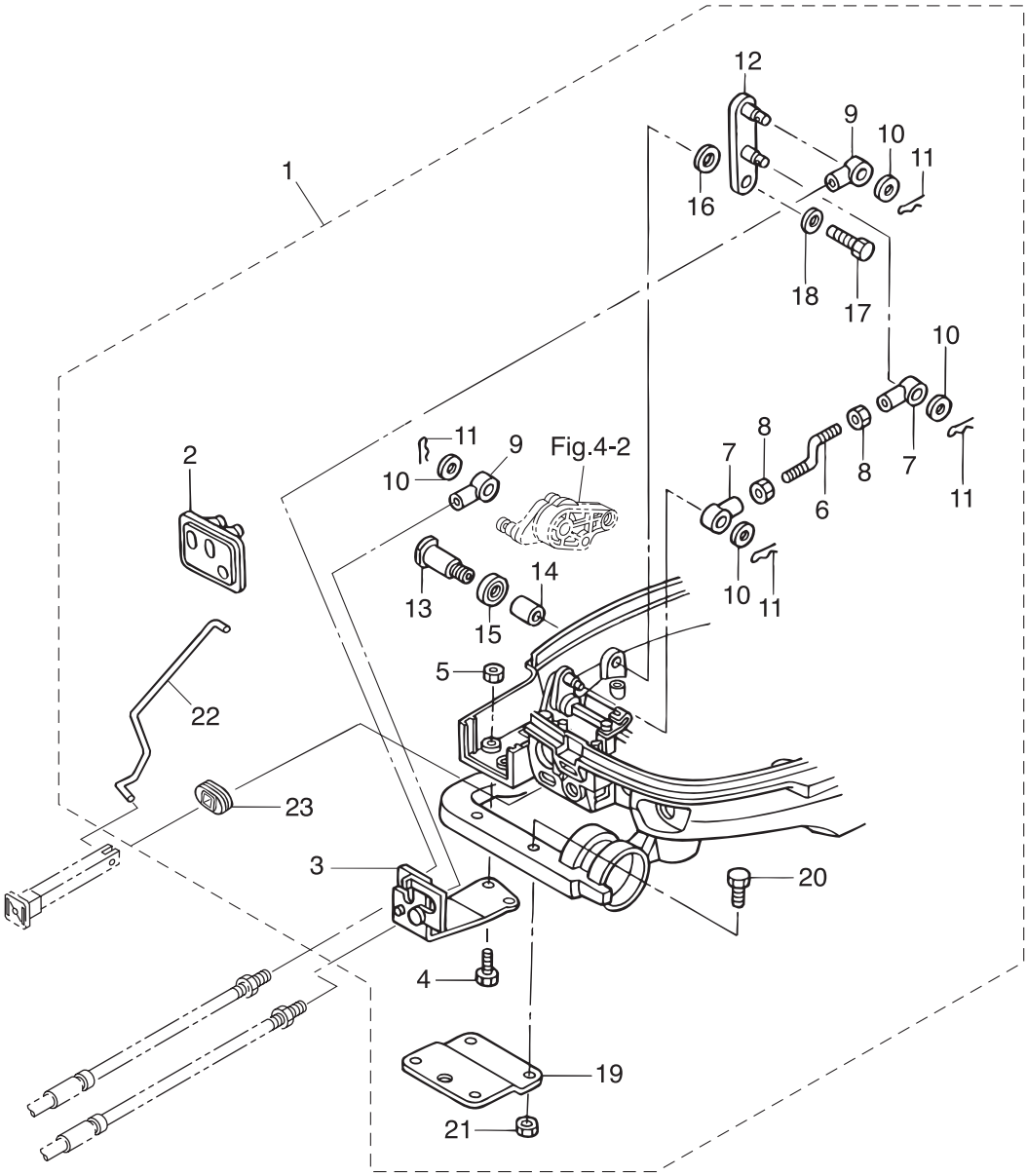

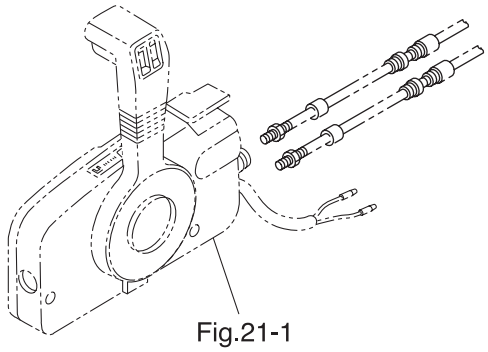

Fig.21-1

Ref.No. 見出番号		Part No. 部品番号	Description 部 品 名	Q'ty/個数 MFS6A3	MFS8A3	MFS9.8A3	Remarks 備 考
23-1		3V2-83880-2	REMOTE CONTROL FITTING ASSY ﾘﾓｰﾄｺﾝﾄﾛｰﾙﾌｨｯﾃｨﾝｸﾞｱｯｼ	1	1	1	for MF & EF/EFT
23-2		3V1-83732-0	* GROMMET * ｸﾞﾛﾒｯﾄ	1	1	1	
23-3		3V1-83820-0	* CABLE CLIP ASSY * ｹｰﾌﾞﾙｸﾘｯﾌﾟｱｯｼ	1	1	1	
23-4		9101E3-0616	* BOLT * ﾎﾞﾙﾄ	2	2	2	
23-5		9301E3-0600	* NUT * ﾅｯﾄ	2	2	2	
23-6		3V1-66134-0	* SHIFT LEVER ROD * ｼﾌﾄﾚﾊﾞｰﾛｯﾄﾞ (EP)	1	1	1	
23-7		3R0-83715-0	* CABLE JOINT 4.5-40.5 * ｹｰﾌﾞﾙｼﾞｮｲﾝﾄ	2	2	2	
23-8		930103-0500	* NUT * ﾅｯﾄ	2	2	2	
23-9		3B7-83715-2	* CABLE JOINT * ｹｰﾌﾞﾙｼﾞｮｲﾝﾄ	2	2	2	
23-10		3AA-83719-0	* WASHER 8.5-18-1.6 * ﾜｯｼｬ 8.5-18-1.6	4	4	4	
23-11		951603-0800	* SNAP PIN d=8 * ｽﾅｯﾌﾟﾋﾟﾝ d=8	4	4	4	
23-12		3V2-66128-0	* SHIFT ARM (REMOTE CONTROL) * ｼﾌﾄｱｰﾑ (ﾘﾓｰﾄｺﾝﾄﾛｰﾙ)	1	1	1	Mark 3V2
23-13		3V1-66142-0	* PIVOT * ﾋﾟﾎﾞｯﾄ (EP)	1	1	1	
23-14		369-67105-0	* HOOK LEVER BUSHING * ﾌｯｸﾚﾊﾞｰﾌﾞｯｼﾝｸﾞ	1	1	1	
23-15		338-67147-0	* SEAL RING 13.8-22-3.7 * ｼｰﾙﾘﾝｸﾞ 13.8-22-3.7	1	1	1	
23-16		941403-1400	* WAVE WASHER d=14 * ｳｪｰﾌﾞﾜｯｼｬ d=14	1	1	1	
23-17		9101E3-0612	* BOLT * ﾎﾞﾙﾄ	1	1	1	
23-18		346-67115-0	* WASHER 6.5-21-1 * ﾜｯｼｬ 6.5-21-1	1	1	1	
23-19		369-83830-2	* STEERING HOOK PLATE * ｽﾃｱﾘﾝｸﾞﾌｯｸﾌﾟﾚｰﾄ	1	1	1	
23-20		9101E3-5830	* BOLT * ﾎﾞﾙﾄ	2	2	2	
23-21		9301E3-0800	* NUT * ﾅｯﾄ	2	2	2	
23-22		3V2-67192-0	* CHOKE ROD * ﾁｮｰｸﾛｯﾄﾞ	1	1	1	
23-23		3V2-67193-0	* GROMMET * ｸﾞﾛﾒｯﾄ	1	1	1	

Fig. 24 OPTIONAL PARTS (ACCESSORIES)
オプショナルパーツ（アクセサリ）

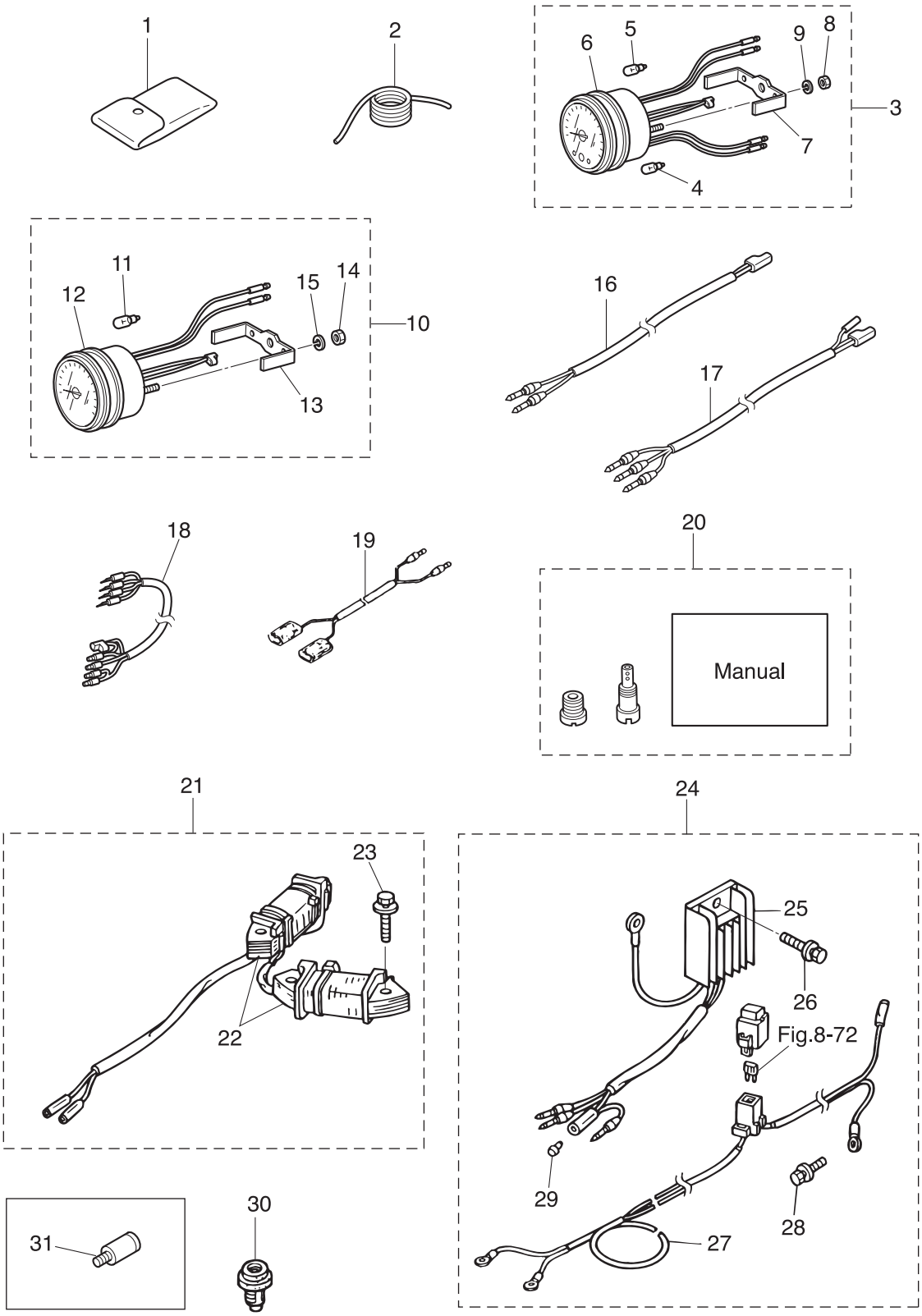

Ref.No. 見出番号		Part No. 部品番号	Description 部 品 名	Q'ty/個数 MFS6A3	MFS8A3	MFS9.8A3	Remarks 備 考
24-1		3BJ-72100-0	TOOL KIT ﾂｰﾙｷｯﾄ	1	1	1	
24-2		3B7-72201-0	SAFETY ROPE φ5-1600 ｾｰﾌﾃｨﾛｰﾌﾟ φ5-1600	1	1	1	
24-3		3N8-72640-1	TACHOMETER W/OIL LAMP ﾀｺﾒｰﾀ W/ｵｲﾙﾗﾝﾌﾟ	1	1	1	
24-4		3B7-72658-0	* OIL BULB 12V-1.7W * ｵｲﾙﾊﾞﾙﾌﾞ 12V-1.7W	1	1	1	
24-5		3B7-72659-0	* METER BULB 12V-1.8W * ﾒｰﾀﾊﾞﾙﾌﾞ 12V-1.8W	1	1	1	
24-6		3B7-72656-0	* METER DAMPER * ﾒｰﾀﾀﾞﾝﾊﾟ	1	1	1	
24-7		3B7-72661-0	* FITTING PLATE * ﾌｨｯﾃｨﾝｸﾞﾌﾟﾚｰﾄ	1	1	1	
24-8		930103-0500	* NUT * ﾅｯﾄ	2	2	2	
24-9		941303-0500	* SPRING WASHER * ｽﾌﾟﾘﾝｸﾞﾜｯｼｬ	2	2	2	
24-10		3B7-72530-2	TACHOMETER ASSY ﾀｺﾒｰﾀｱｯｼ	1	1	1	
24-11		3B7-72659-0	* METER BULB 12V-1.8W * ﾒｰﾀﾊﾞﾙﾌﾞ 12V-1.8W	1	1	1	
24-12		3B7-72656-0	* METER DAMPER * ﾒｰﾀﾀﾞﾝﾊﾟ	1	1	1	
24-13		3B7-72661-0	* FITTING PLATE * ﾌｨｯﾃｨﾝｸﾞﾌﾟﾚｰﾄ	1	1	1	
24-14		930103-0500	* NUT * ﾅｯﾄ	2	2	2	
24-15		941303-0500	* SPRING WASHER * ｽﾌﾟﾘﾝｸﾞﾜｯｼｬ	2	2	2	
24-16		361-72539-0	TACHOMETER LEAD WIRE L=6000 ﾀｺﾒｰﾀﾘｰﾄﾞﾜｲﾔ L=6000	1	1	1	
24-17		3V1-72539-0	TACHOMETER LEAD WIRE L=6000 ﾀｺﾒｰﾀﾘｰﾄﾞﾜｲﾔ L=6000	1	1	1	
24-18		3A3-72537-1	METER LEAD WIRE L=2000 ﾒｰﾀﾘｰﾄﾞﾜｲﾔ L=2000	1	1	1	
24-19		353-72537-0	METER LEAD WIRE L=1500 ﾒｰﾀﾘｰﾄﾞﾜｲﾔ L=1500	1	1	1	
24-20	1	3V1-10230-0	ALTITUDE ADJUSTMENT KIT 高地補正ｷｯﾄ		1		
24-20	2	3V2-10230-0	ALTITUDE ADJUSTMENT KIT 高地補正ｷｯﾄ			1	
24-21		3V2-06128-0	ALTERNATOR KIT ｵﾙﾀﾈｰﾀｷｯﾄ	1	1	1	
24-22		3AA-06023-0	* ALTERNATOR ASSY * ｵﾙﾀﾈｰﾀｱｯｼ	1	1	1	
24-23		910103-5630	* BOLT * ﾎﾞﾙﾄ	4	4	4	
24-24		3V2-76160-0	RECTIFIER KIT ﾚｸﾁﾌｧｲﾔｷｯﾄ	1	1	1	
24-25		3AA-76065-0	* RECTIFIER COMPLETE * ﾚｸﾁﾌｧｲﾔｺﾝﾌﾟﾘｰﾄ	1	1	1	
24-26		910103-5616	* BOLT * ﾎﾞﾙﾄ	1	1	1	
24-27		3AA-76161-0	* EXTENSION CORD L=2150 * ｴｸｽﾃﾝｼｮﾝｺｰﾄﾞ L=2150	1	1	1	
24-28		910103-5610	* BOLT * ﾎﾞﾙﾄ	1	1	1	

Fig. 24 OPTIONAL PARTS (ACCESSORIES)
オプショナルパーツ（アクセサリ）

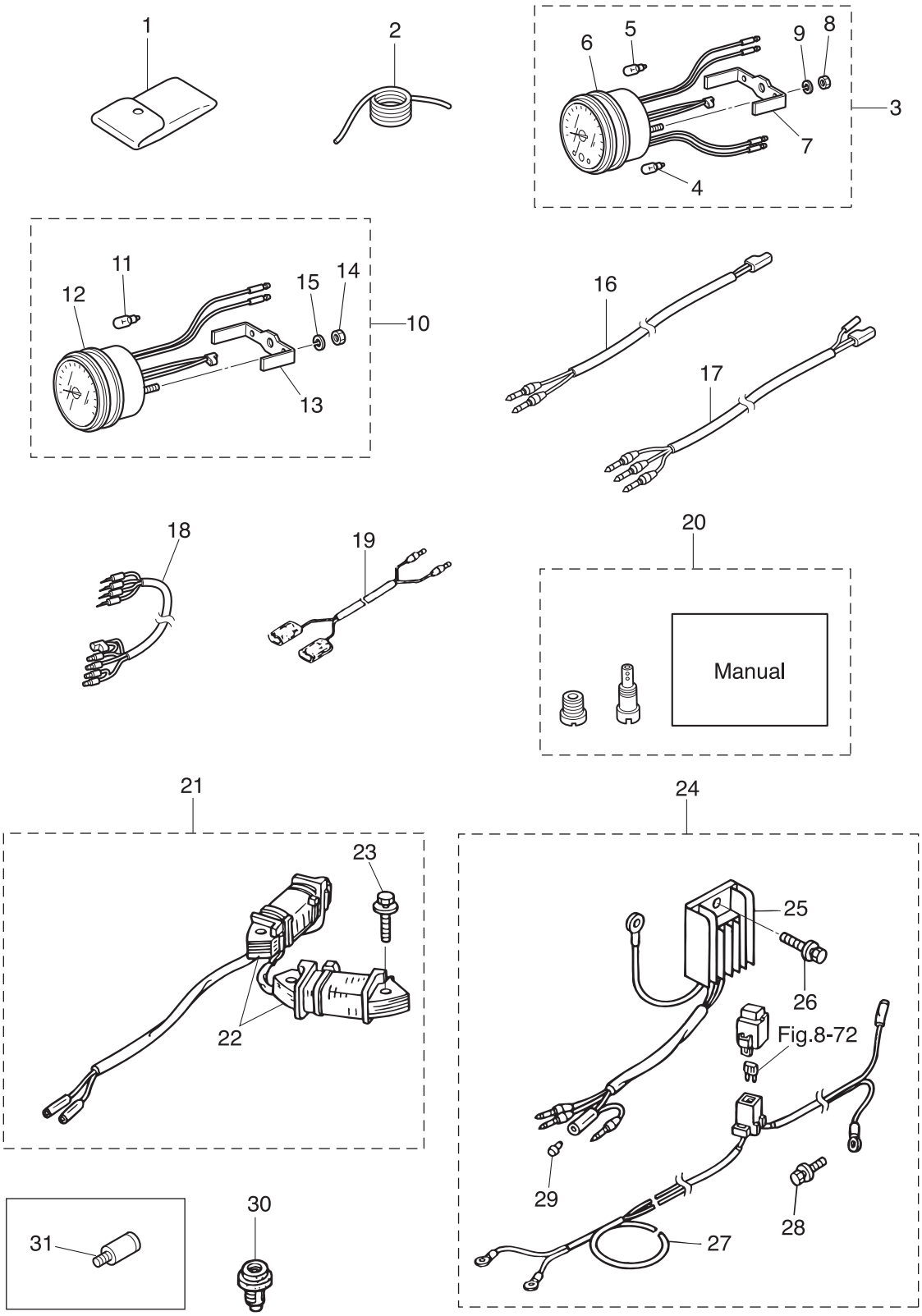

Ref.No. 見出番号		Part No. 部品番号	Description 部 品 名	Q'ty/個数 MFS6A3	MFS8A3	MFS9.8A3	Remarks 備 考
24-29		3A3-76037-0	* CABLE TERMINAL PLUG * ｹｰﾌﾞﾙﾀｰﾐﾅﾙ ﾌﾟﾗｸﾞ	1	1	1	Rectifier Red Cord
24-30		3AA-01030-0	THERMOSTAT ｻｰﾓｽﾀｯﾄ	1	1	1	OPT Mark 70
24-31		336-60007-0	FLUSHING PLUG ﾌﾗｯｼﾝｸﾞﾌﾟﾗｸﾞ	1	1	1	OPT

Fig. 25 ASSEMBLY・KIT PARTS
アッセンブリ・キットパーツ

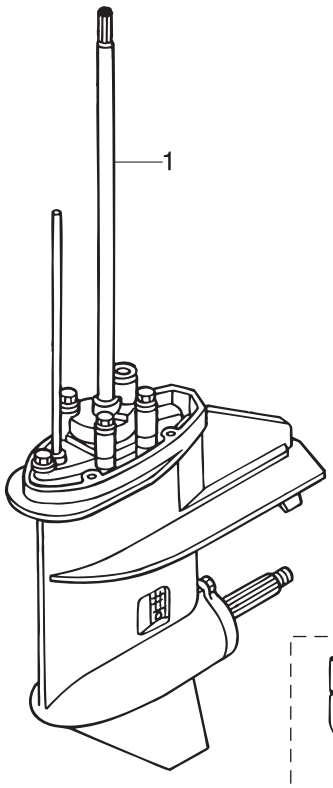

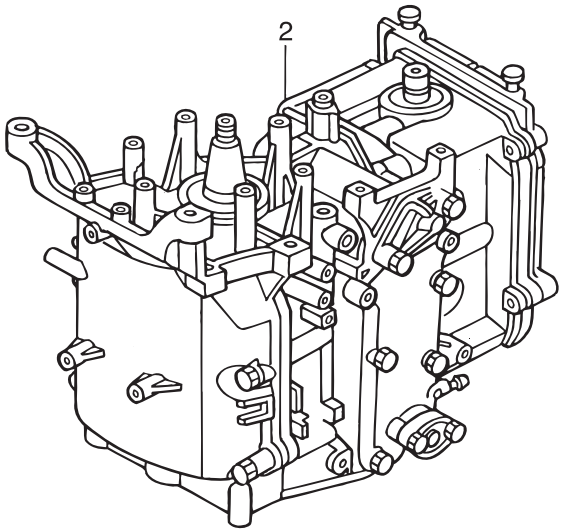

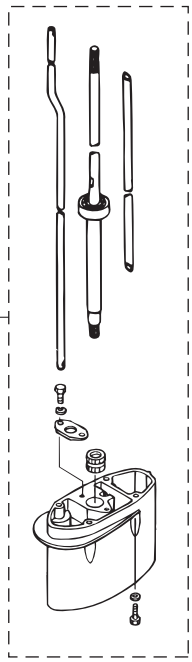

POWER HEAD GASKET SET
パワーヘッドガスケットセット — 3

LOWER UNIT GASKET SET
ロワユニットガスケットセット — 4

WATER PUMP REPAIR KIT
ウォータポンプリペアキット — 5

WATER PUMP KIT (CHROME PLATED)
ウォータポンプキット（クロムメッキ） — 6

ELECTRIC STARTER KIT (F TYPE)
エレクトリックスタータキット（Fタイプ） — 8

CARBURETOR REPAIR KIT
キャブレタリペアキット — 9

FRONT SHIFT KIT
フロントシフトキット — 10

STEERING LOCK KIT
ステアリングロックキット — 11

Ref.No. 見出番号		Part No. 部品番号	Description 部 品 名	Q'ty/個数 MFS6A3	MFS8A3	MFS9.8A3	Remarks 備 考
25-1	1	3V1Q87301-5	LOWER UNIT ASSY (S) ﾛﾜﾕﾆｯﾄｱｯｼ (S)	1	1	1	for Transom "S"
25-1	2	3V1Q87302-5	LOWER UNIT ASSY (L) ﾛﾜﾕﾆｯﾄｱｯｼ (L)	1	1	1	for Transom "L"
25-1	3	3V1Q87304-5	LOWER UNIT ASSY (UL) ﾛﾜﾕﾆｯﾄｱｯｼ (UL)		1	1	for Transom "UL"
25-2	1	3V1B87090-7	ENGINE SHORT BLOCK KIT ｴﾝｼﾞﾝｼｮｰﾄﾌﾞﾛｯｸｷｯﾄ		1	1	
25-2	2	3FKB87090-4	ENGINE SHORT BLOCK KIT ｴﾝｼﾞﾝｼｮｰﾄﾌﾞﾛｯｸｷｯﾄ	1			
25-3	1	3V1-87121-0	POWER HEAD GASKET SET ﾊﾟﾜｰﾍｯﾄﾞｶﾞｽｹｯﾄｾｯﾄ	1	1	1	
25-3	2	3V1-01005-0	* CYLINDER HEAD GASKET * ｼﾘﾝﾀﾞｰﾍｯﾄﾞｶﾞｽｹｯﾄ	2	2	2	
25-3	3	3V1-01303-0	* ENGINE BASEMENT GASKET * ｴﾝｼﾞﾝﾍﾞｰｽｶﾞｽｹｯﾄ	2	2	2	
25-3	4	3H8-07025-0	* OIL SEAL 18-35-8 * ｵｲﾙｼｰﾙ 18-35-8	1	1	1	Camshaft
25-3	5	3V1-07653-0	* OIL PUMP GASKET * ｵｲﾙﾎﾟﾝﾌﾟｶﾞｽｹｯﾄ	1	1	1	
25-3	6	3V1-01024-0	* CYLINDER HEAD COVER GASKET * ｼﾘﾝﾀﾞｰﾍｯﾄﾞｶﾊﾞｰｶﾞｽｹｯﾄ	1	1	1	
25-3	7	3R0-07422-0	* O-RING 3.1-24.4 * Oﾘﾝｸﾞ 3.1-24.4	1	1	1	Oil Filler Cap
25-3	8	3V1-00121-0	* OIL SEAL 30-45-8 * ｵｲﾙｼｰﾙ 30-45-8	2	2	2	Crankshaft
25-3	9	346-01032-0	* THERMOSTAT CAP GASKET * ｻｰﾓｽﾀｯﾄｷｬｯﾌﾟｶﾞｽｹｯﾄ	1	1	1	
25-3	10	3V1-02305-0	* EXHAUST COVER GASKET * ｴｷｿﾞｰｽﾄｶﾊﾞｰｶﾞｽｹｯﾄ	1	1	1	
25-3	11	3R3-01144-0	* GASKET * ｶﾞｽｹｯﾄ	1	1	1	Anode Plug
25-3	13	3V1-02104-0	* INTAKE MANIFOLD GASKET * ｲﾝﾃｰｸﾏﾆﾎｰﾙﾄﾞｶﾞｽｹｯﾄ	1	1	1	
25-3	14	3V1-02011-0	* CARBURETOR GASKET * ｷｬﾌﾞﾚﾀｶﾞｽｹｯﾄ	2	2	2	
25-3	15	3V1-02012-0	* O-RING 2.4-35.2 * Oﾘﾝｸﾞ 2.4-35.2	1	1	1	Carburetor
25-3	16	3H6-07422-0	* O-RING 2.6-18.7 * Oﾘﾝｸﾞ 2.6-18.7	1	1	1	Fuel Pump
25-3	17	3B2-01215-0	* OIL SEAL 12-28-5 * ｵｲﾙｼｰﾙ 12-28-5	1	1	1	Drive Shaft
25-4	1	3B2-87321-4	LOWER UNIT GASKET SET ﾛﾜﾕﾆｯﾄｶﾞｽｹｯﾄｾｯﾄ	1	1	1	
25-4	2	3B2-61012-2	* DRIVE SHAFT HOUSING GASKET * ﾄﾞﾗｲﾌﾞｼｬﾌﾄﾊｳｼﾞﾝｸﾞｶﾞｽｹｯﾄ	1	1	1	don't Use for 4-stroke Engine
25-4	3	3B2-02312-2	* EXHAUST PIPE GASKET * ｴｷｿﾞｰｽﾄﾊﾟｲﾌﾟｶﾞｽｹｯﾄ	1	1	1	don't Use for 4-stroke Engine
25-4	4	332-60006-0	* GASKET 8.1-15-1 * ｶﾞｽｹｯﾄ 8.1-15-1	3	3	3	
25-4	5	345-65015-0	* O-RING 3.2-47 * Oﾘﾝｸﾞ 3.2-47	1	1	1	Propeller Shaft Housing

Fig. 25 ASSEMBLY・KIT PARTS
アッセンブリ・キットパーツ

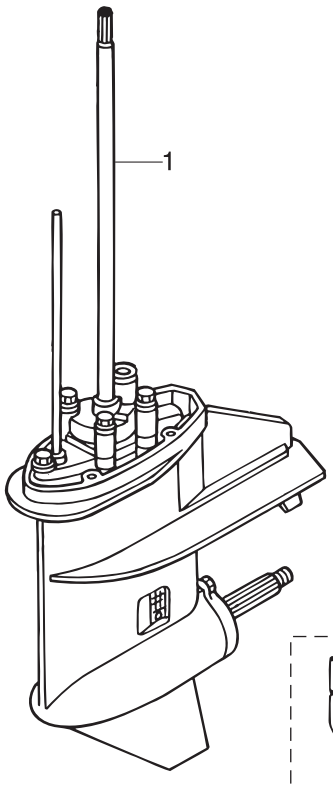

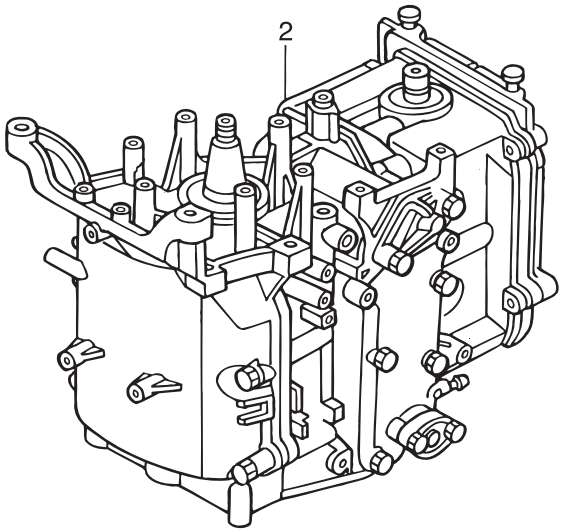

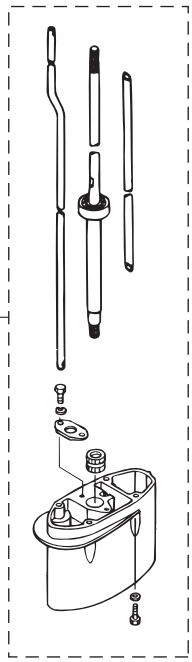

POWER HEAD GASKET SET
パワーヘッドガスケットセット — 3

LOWER UNIT GASKET SET
ロワユニットガスケットセット — 4

WATER PUMP REPAIR KIT
ウォータポンプリペアキット — 5

WATER PUMP KIT (CHROME PLATED)
ウォータポンプキット（クロムメッキ） — 6

ELECTRIC STARTER KIT (F TYPE)
エレクトリックスタータキット（Fタイプ） — 8

CARBURETOR REPAIR KIT
キャブレタリペアキット — 9

FRONT SHIFT KIT
フロントシフトキット — 10

STEERING LOCK KIT
ステアリングロックキット — 11

Ref.No. 見出番号		Part No. 部品番号	Description 部 品 名	Q'ty/個数 MFS6A3	MFS8A3	MFS9.8A3	Remarks 備 考
25-4	6	369-60111-0	* OIL SEAL 15-28-10 * ｵｲﾙｼｰﾙ 15-28-10	1	1	1	Propeller Shaft
25-4	7	3B2-65029-2	* GUIDE PLATE GASKET * ｶﾞｲﾄﾞﾌﾟﾚｰﾄｶﾞｽｹｯﾄ	1	1	1	
25-4	8	309-60111-0	* OIL SEAL 12-24-8 * ｵｲﾙｼｰﾙ 12-24-8	1	1	1	Pump Case Lower
25-4	9	3B2-65020-1	* PUMP CASE GASKET (LOWER) * ﾎﾟﾝﾌﾟｹｰｽｶﾞｽｹｯﾄ (ﾛﾜ)	1	1	1	
25-4	10	369-66021-1	* O-RING 2.5-4.9 * Oﾘﾝｸﾞ A 2.5-4.9	1	1	1	Cam Rod Bushing
25-4	11	332-66032-0	* O-RING 2.4-15.4 * Oﾘﾝｸﾞ 2.4-15.4	1	1	1	Cam Rod Bushing
25-4	12	3B2-65018-2	* PUMP CASE GASKET * ﾎﾟﾝﾌﾟｹｰｽｶﾞｽｹｯﾄ	1	1	1	
25-5	1	3B2-87322-2	WATER PUMP REPAIR KIT ｳｫｰﾀﾎﾟﾝﾌﾟﾘﾍﾟｱｷｯﾄ	1	1	1	
25-5	2	3B2-65021-1	* WATER PUMP IMPELLER * ｳｫｰﾀﾎﾟﾝﾌﾟｲﾝﾍﾟﾗ	1	1	1	
25-5	3	3B2-65022-0	* KEY φ3-11 * ｷｰ ﾎﾟﾝﾌﾟｲﾝﾍﾟﾗ φ3-11	1	1	1	
25-5	4	3B2-65011-0	* PUMP CASE LINER * ﾎﾟﾝﾌﾟｹｰｽﾗｲﾅ	1	1	1	
25-5	5	3B2-65025-0	* WATER PUMP GUIDE PLATE * ｳｫｰﾀﾎﾟﾝﾌﾟｶﾞｲﾄﾞﾌﾟﾚｰﾄ	1	1	1	
25-5	6	3B2-65018-2	* PUMP CASE GASKET * ﾎﾟﾝﾌﾟｹｰｽｶﾞｽｹｯﾄ	1	1	1	
25-5	7	3B2-65029-2	* GUIDE PLATE GASKET * ｶﾞｲﾄﾞﾌﾟﾚｰﾄｶﾞｽｹｯﾄ	1	1	1	
25-5	8	9161E3-0650	* BOLT * ﾎﾞﾙﾄ	4	4	4	
25-5	9	940103-0600	* WASHER * ﾜｯｼｬ	4	4	4	
25-5	10	3B2-65020-1	* PUMP CASE GASKET (LOWER) * ﾎﾟﾝﾌﾟｹｰｽｶﾞｽｹｯﾄ (ﾛﾜ)	1	1	1	
25-6	1	3B2-65231-2	WATER PUMP KIT (CHROME PLATED) ｳｫｰﾀﾎﾟﾝﾌﾟｷｯﾄ (ｸﾛﾑﾒｯｷ)	1	1	1	
25-6	2	3B2-65021-1	* WATER PUMP IMPELLER * ｳｫｰﾀﾎﾟﾝﾌﾟｲﾝﾍﾟﾗ	1	1	1	
25-6	3	3B2-65238-0	* PUMP CASE LINER * ﾎﾟﾝﾌﾟｹｰｽﾗｲﾅ ｸﾛﾑﾒｯｷ	1	1	1	Chrome Plated
25-6	4	3B2-65239-0	* WATER PUMP GUIDE PLATE * ｳｫｰﾀﾎﾟﾝﾌﾟｶﾞｲﾄﾞﾌﾟﾚｰﾄ ｸﾛﾑﾒｯｷ	1	1	1	Chrome Plated
25-6	5	3B2-65018-2	* PUMP CASE GASKET * ﾎﾟﾝﾌﾟｹｰｽｶﾞｽｹｯﾄ	1	1	1	
25-6	6	3B2-65029-2	* GUIDE PLATE GASKET * ｶﾞｲﾄﾞﾌﾟﾚｰﾄｶﾞｽｹｯﾄ	1	1	1	
25-7	1	3V1Q87314-4	EXTENSION HOUSING KIT (UL) ｴｸｽﾃﾝｼｮﾝﾊｳｼﾞﾝｸﾞｷｯﾄ (UL)	1	1	1	for Transom "L"⇒"UL"
25-7	2	3B2Q61110-2	* EXTENSION HOUSING * ｴｸｽﾃﾝｼｮﾝﾊｳｼﾞﾝｸﾞ	1	1	1	
25-7	3	3V2-60001-0	* BOLT 6-35 * ﾎﾞﾙﾄ 6-35	4	4	4	

Fig. 25 ASSEMBLY・KIT PARTS
アッセンブリ・キットパーツ

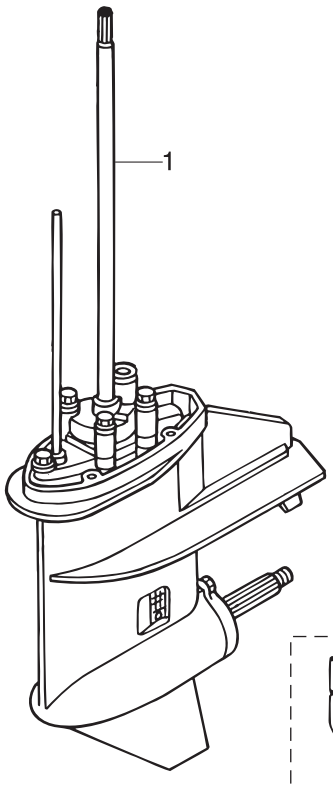

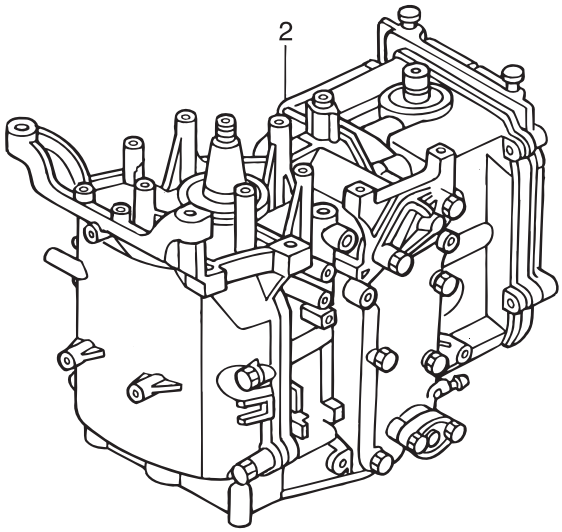

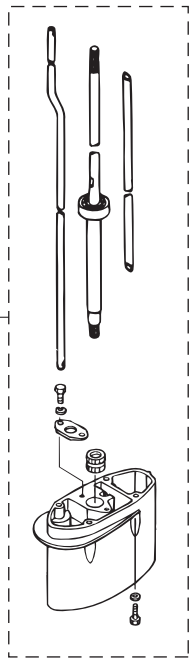

POWER HEAD GASKET SET
パワーヘッドガスケットセット — 3

LOWER UNIT GASKET SET
ロワユニットガスケットセット — 4

WATER PUMP REPAIR KIT
ウォータポンプリペアキット — 5

WATER PUMP KIT (CHROME PLATED)
ウォータポンプキット（クロムメッキ） — 6

ELECTRIC STARTER KIT (F TYPE)
エレクトリックスタータキット（Fタイプ） — 8

CARBURETOR REPAIR KIT
キャブレタリペアキット — 9

FRONT SHIFT KIT
フロントシフトキット — 10

STEERING LOCK KIT
ステアリングロックキット — 11

Ref.No. 見出番号		Part No. 部品番号	Description 部 品 名	Q'ty/個数 MFS6A3	MFS8A3	MFS9.8A3	Remarks 備 考
25-7	4	3B2-60003-1	* DRIVE SHAFT BUSHING (UL) * ﾄﾞﾗｲﾌﾞｼｬﾌﾄﾌﾞｯｼﾝｸﾞ (UL)	1	1	1	
25-7	5	3V1-64332-0	* STOPPER * ｽﾄｯﾊﾟﾌﾞｯｼﾝｸﾞ	1	1	1	
25-7	6	9101E3-5612	* BOLT * ﾎﾞﾙﾄ	2	2	2	
25-7	7	3V1-64309-1	* DRIVE SHAFT ASSY (UL) * ﾄﾞﾗｲﾌﾞｼｬﾌﾄｱｯｼ (UL)	1	1	1	
25-7	8	3V1-66014-0	* CAM ROD (UL) * ｶﾑﾛｯﾄﾞ (UL)	1	1	1	
25-7	9	3V1-65120-0	* WATER PIPE (UL) * ｳｫｰﾀﾊﾟｲﾌﾟ (UL)	1	1	1	
25-8	1	3V2-76300-3	ELECTRIC STARTER KIT (F) ｴﾚｸﾄﾘｯｸｽﾀｰﾀｷｯﾄ (Fﾀｲﾌﾟ)	1	1	1	for MF⇒EF
25-8	2	3AA-06091-0	* FLYWHEEL W/GEAR * ﾌﾗｲﾎｲｰﾙ W/ｷﾞﾔ	1	1	1	
25-8	3	3AA-06023-0	* ALTERNATOR ASSY * ｵﾙﾀﾈｰﾀｱｯｼ	1	1	1	
25-8	4	910103-5630	* BOLT * ﾎﾞﾙﾄ	4	4	4	
25-8	5	3V1-06900-1	* ELECTRIC BRACKET ASSY * ｴﾚｸﾄﾘｯｸﾌﾞﾗｹｯﾄｱｯｼ	1	1	1	
25-8	6	3T5-06920-0	* RUBBER MOUNT 8.5-18-7 * ﾗﾊﾞｰﾏｳﾝﾄ 8.5-18-7	3	3	3	
25-8	7	3B7-06305-0	* RUBBER MOUNT 9-16-4.3 * ﾗﾊﾞｰﾏｳﾝﾄ 9-16-4.3	3	3	3	
25-8	8	3R0-66308-0	* WASHER 6-16-1.5 * ﾜｯｼｬ 6-16-1.5	6	6	6	
25-8	9	3A0-76079-0	* COLLAR 6.2-9-7.4 * ｶﾗｰ 6.2-9-7.4	3	3	3	
25-8	10	9101E3-0620	* BOLT * ﾎﾞﾙﾄ	3	3	3	
25-8	11	3AA-76010-0	* STARTER MOTOR ASSY * ｽﾀｰﾀﾓｰﾀｱｯｼ	1	1	1	
25-8	12	3V1-76011-1	* STARTER MOTOR BRACKET * ｽﾀｰﾀﾓｰﾀﾌﾞﾗｹｯﾄ	1	1	1	
25-8	13	9161F4-0830	* BOLT * ﾎﾞﾙﾄ	4	4	4	
25-8	14	9401E3-0800	* WASHER * ﾜｯｼｬ	4	4	4	
25-8	15	3H8-76040-0	* STARTER SOLENOID * ｽﾀｰﾀｿﾚﾉｲﾄﾞ	1	1	1	
25-8	16	3AA-76065-0	* RECTIFIER COMPLETE * ﾚｸﾁﾌｧｲﾔｺﾝﾌﾟﾘｰﾄ	1	1	1	
25-8	17	910103-5616	* BOLT * ﾎﾞﾙﾄ	1	1	1	
25-8	18	398-76080-0	* NEUTRAL SWITCH * ﾆｭｰﾄﾗﾙｽｲｯﾁ	1	1	1	
25-8	19	398-76083-0	* NEUTRAL SWITCH ACTUATOR * ﾆｭｰﾄﾗﾙｽｲｯﾁｱｸﾁｴｰﾀ	1	1	1	
25-8	20	3AA-76026-0	* MAIN SWITCH ASSY * ﾒｲﾝｽｲｯﾁｱｯｼ	1	1	1	
25-8	21	3AC-76120-0	* BATTERY CABLE L=2500 * ﾊﾞｯﾃﾘｹｰﾌﾞﾙ L=2500	1	1	1	
25-8	22	910103-5610	* BOLT * ﾎﾞﾙﾄ	3	3	3	

Fig. 25 ASSEMBLY・KIT PARTS
アッセンブリ・キットパーツ

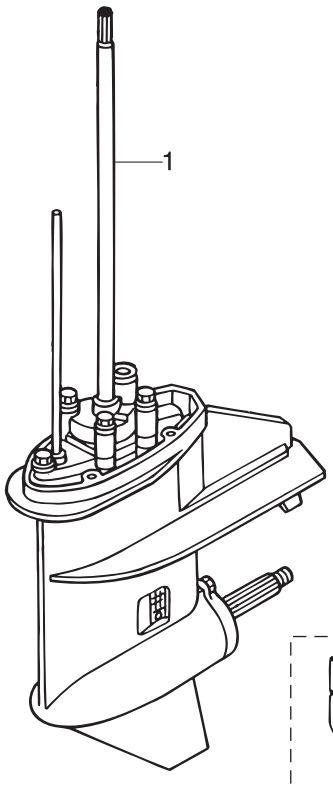

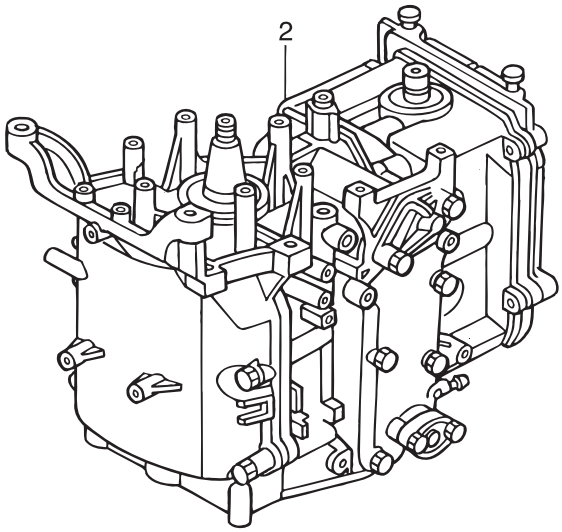

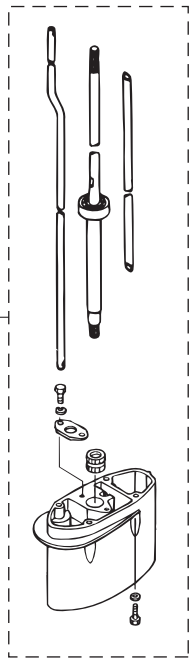

POWER HEAD GASKET SET
パワーヘッドガスケットセット — 3

LOWER UNIT GASKET SET
ロワユニットガスケットセット — 4

WATER PUMP REPAIR KIT
ウォータポンプリペアキット — 5

WATER PUMP KIT (CHROME PLATED)
ウォータポンプキット（クロムメッキ） — 6

ELECTRIC STARTER KIT (F TYPE)
エレクトリックスタータキット（Fタイプ） — 8

CARBURETOR REPAIR KIT
キャブレタリペアキット — 9

FRONT SHIFT KIT
フロントシフトキット — 10

STEERING LOCK KIT
ステアリングロックキット — 11

Ref.No. 見出番号		Part No. 部品番号	Description 部 品 名	Q'ty/個数 MFS6A3	MFS8A3	MFS9.8A3	Remarks 備 考
25-8	23	3AA-76145-0	* TERMINAL CAP 13-13-28 * ﾀｰﾐﾅﾙｷｬｯﾌﾟ	1	1	1	
25-8	24	3B2-76147-2	* STARTER CABLE L=200 * ｽﾀｰﾀｹｰﾌﾞﾙ L=200	1	1	1	
25-8	25	3V1-76148-0	* SPIRAL TUBE PROTECTOR φ10-100 * ｽﾊﾟｲﾗﾙﾁｭｰﾌﾞﾌﾟﾛﾃｸﾀ φ10-100	2	2	2	
25-8	26	3Y0-76145-0	* TERMINAL CAP 8-18-28 * ﾀｰﾐﾅﾙｷｬｯﾌﾟ	1	1	1	
25-8	27	3Y1-76145-0	* TERMINAL CAP 8-13-28 * ﾀｰﾐﾅﾙｷｬｯﾌﾟ	1	1	1	
25-8	28	3V1-76066-0	* FUSE WIRE ASSY L=185 * ﾋｭｰｽﾞﾜｲﾔｱｯｼ L=185	1	1	1	
25-8	29	3R0-76064-0	* FUSE HOLDER BRACKET * ﾋｭｰｽﾞﾎﾙﾀﾞﾌﾞﾗｹｯﾄ	1	1	1	
25-8	30	3V1-06284-1	* CABLE TERMINAL HOLDER STAY * ｹｰﾌﾞﾙﾀｰﾐﾅﾙﾎﾙﾀﾞｽﾃｰ	1	1	1	
25-8	31	3AA-06281-1	* CABLE TERMINAL HOLDER * ｹｰﾌﾞﾙﾀｰﾐﾅﾙﾎﾙﾀﾞ	1	1	1	
25-8	32	174-35012-0	* COLLAR 6-8-6 * ｶﾗｰ 6-8-6	1	1	1	
25-8	33	910103-5612	* BOLT * ﾎﾞﾙﾄ	1	1	1	
25-8	34	9101E3-5616	* BOLT * ﾎﾞﾙﾄ	1	1	1	
25-8	35	3AA-06902-1	* COVER * ｶﾊﾞｰ ﾀｰﾐﾅﾙﾎﾙﾀﾞ	1	1	1	
25-9	1	3V1-87122-0	CARBURETOR REPAIR KIT ｷｬﾌﾞﾚﾀﾘﾍﾟｱｷｯﾄ	1	1	1	
25-9	2	3V1-03121-0	* FLOAT CHAMBER GASKET * ﾌﾛｰﾄﾁｬﾝﾊﾞｶﾞｽｹｯﾄ	1	1	1	
25-9	3	922503-6412	* SCREW * ｽｸﾘｭ	4	4	4	
25-9	4	3C8-03125-0	* FLOAT * ﾌﾛｰﾄ	1	1	1	
25-9	5	3C8-03126-0	* FLOAT ARM PIN * ﾌﾛｰﾄｱｰﾑﾋﾟﾝ	1	1	1	
25-9	6	921703-0406	* SCREW * ｽｸﾘｭ	1	1	1	
25-9	7	3V1-03147-1	* FLOAT VALVE * ﾌﾛｰﾄﾊﾞﾙﾌﾞ	1	1	1	
25-9	8	3V1-03116-0	* O-RING * Oﾘﾝｸﾞ	1	1	1	
25-9	9	3V1-03182-0	* CARBURETOR COVER GASKET * ｷｬﾌﾞﾚﾀｶﾊﾞｰｶﾞｽｹｯﾄ	1	1	1	
25-9	10	922503-6410	* SCREW * ｽｸﾘｭ	2	2	2	
25-9	11	3V1-03193-0	* GASKET * ｶﾞｽｹｯﾄ ﾄﾞﾚﾝｽｸﾘｭ	1	1	1	
25-10	1	3V1Q80404-0	FRONT SHIFT KIT ﾌﾛﾝﾄｼﾌﾄｷｯﾄ	1	1	1	for MF & EF/EFT
25-10	2	3Y3-66110-0	* SHIFT LEVER * ｼﾌﾄﾚﾊﾞｰ	1	1	1	
25-10	3	9101E3-0625	* BOLT * ﾎﾞﾙﾄ	1	1	1	

Fig. 25 ASSEMBLY・KIT PARTS
アッセンブリ・キットパーツ

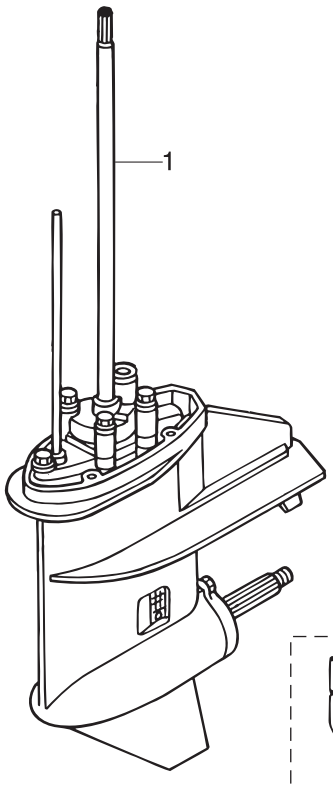

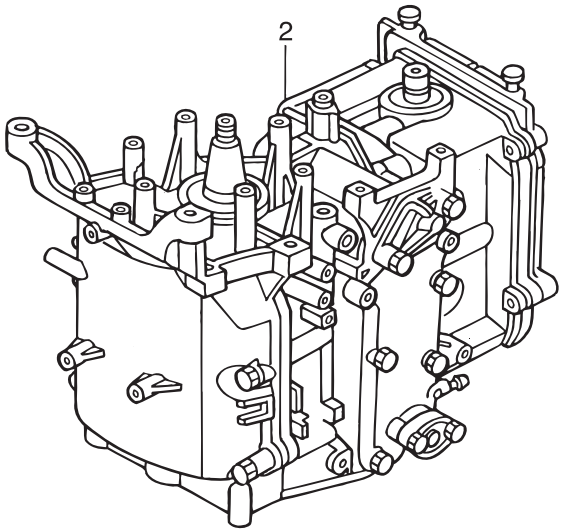

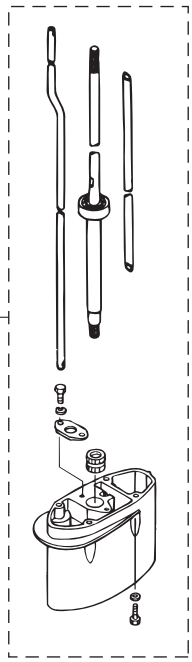

POWER HEAD GASKET SET
パワーヘッドガスケットセット — 3

LOWER UNIT GASKET SET
ロワユニットガスケットセット — 4

WATER PUMP REPAIR KIT
ウォータポンプリペアキット — 5

WATER PUMP KIT (CHROME PLATED)
ウォータポンプキット（クロムメッキ） — 6

ELECTRIC STARTER KIT (F TYPE)
エレクトリックスタータキット（Fタイプ） — 8

CARBURETOR REPAIR KIT
キャブレタリペアキット — 9

FRONT SHIFT KIT
フロントシフトキット — 10

STEERING LOCK KIT
ステアリングロックキット — 11

Ref.No. 見出番号		Part No. 部品番号	Description 部 品 名	Q'ty/個数 MFS6A3	MFS8A3	MFS9.8A3	Remarks 備 考
25-10	4	3H6-63619-1	* COLLAR 6.5-10.5-10 * ｶﾗｰ ﾌﾞﾗｹｯﾄ 6.5-10.5-10	1	1	1	
25-10	5	346-67115-0	* WASHER 6.5-21-1 * ﾜｯｼｬ 6.5-21-1	1	1	1	
25-10	6	3Y3Q67480-0	* SHIFT LEVER BRACKET * ｼﾌﾄﾚﾊﾞｰﾌﾞﾗｹｯﾄ	1	1	1	
25-10	7	9101E3-5625	* BOLT * ﾎﾞﾙﾄ	2	2	2	
25-10	8	9301E3-0600	* NUT * ﾅｯﾄ	2	2	2	
25-10	9	3Y3-66134-0	* SHIFT LEVER ROD * ｼﾌﾄﾚﾊﾞｰﾛｯﾄﾞ	1	1	1	
25-10	10	3R0-83715-0	* CABLE JOINT 4.5-40.5 * ｹｰﾌﾞﾙｼﾞｮｲﾝﾄ	1	1	1	
25-10	11	930103-0500	* NUT * ﾅｯﾄ	1	1	1	
25-10	12	3AA-83719-0	* WASHER 8.5-18-1.6 * ﾜｯｼｬ 8.5-18-1.6	1	1	1	
25-10	13	951603-0800	* SNAP PIN d=8 * ｽﾅｯﾌﾟﾋﾟﾝ d=8	1	1	1	
25-10	14	3AA-66135-1	* SHIFT LEVER SHAFT * ｼﾌﾄﾚﾊﾞｰｼｬﾌﾄ	1	1	1	
25-10	15	3Y3-63621-0	* GROMMET * ｸﾞﾛﾒｯﾄ (Fﾀｲﾌﾟ)	1	1	1	
25-10	16	3Y3-67192-0	* CHOKE ROD * ﾁｮｰｸﾛｯﾄﾞ	1	1	1	
25-10	17	3Y3-67578-1	* SHIFT DECAL * ｼﾌﾄﾃﾞｶｰﾙ (F-N-R)	1	1	1	
25-11	1	3V1-62500-0	STEERING LOCK KIT ｽﾃｱﾘﾝｸﾞﾛｯｸｷｯﾄ	1	1	1	for EP/EPT
25-11	2	3V1-62510-0	* STEERING LOCK PLATE * ｽﾃｱﾘﾝｸﾞﾛｯｸﾌﾟﾚｰﾄ	1	1	1	
25-11	3	3Z0-61334-0	* WASHER 8.5-34-3 * ﾜｯｼｬ	1	1	1	
25-11	4	3Y3-60108-0	* PRE-COATED BOLT 6-12 * ﾌﾟﾚｺｰﾄﾎﾞﾙﾄ 6-12	2	2	2	
25-11	5	3Y4-60108-0	* PRE-COATED BOLT 8-20 * ﾌﾟﾚｺｰﾄﾎﾞﾙﾄ 8-20	1	1	1	
25-11	6	346-62127-0	* CAP NUT * ｷｬｯﾌﾟﾅｯﾄ ﾌﾞﾗｹｯﾄﾎﾞﾙﾄ	2	2	2	

索引

<C>
CDユニット 8-24
CDユニットコードアッシ 8-12
CDユニットブラケット 8-17
Cリング 14-6
<E>
Eリング d=5 11-22
Eリング d=6 12-19
Eリング d=6 21-26-1
Eリング d=6 21-26-2
Eリング d=9 12-21
<O>
Oリング 6-15
Oリング 14-2
Oリング 14-5
Oリング 14-9
Oリング 14-12
Oリング 14-26
Oリング 20-9
Oリング 25-9-8
Oリング 1.5-2.5 7-29
Oリング 1.5-3.5 14-11
Oリング 2.4-15.4. 10-48
Oリング 2.4-15.4. 25-4-11
Oリング 2.4-35.2. 5-26
Oリング 2.4-35.2. 25-3-15
Oリング 2.4-9.8 14-4
Oリング 2.6-18.7. 5-36
Oリング 2.6-18.7. 25-3-16
Oリング 2-62.5. 14-18
Oリング 3.1-24.4. 3-30
Oリング 3.1-24.4. 25-3-7
Oリング 3.2-47. 10-12
Oリング 3.2-47. 25-4-5
Oリング 3.5-22. 11-31
Oリング A 2.5-4.9 10-47
Oリング A 2.5-4.9 25-4-10
<P>
PTTスイッチアッシ 15-17
PTTスイッチアッシ 18-19
PTTスイッチアッシ 22-5
PTTスイッチカバー 22-7
PTTソレノイドスイッチ (A). 8-37
PTTデカール 19-1
PTアッシ. 13-30
<ア>
アーマチュアアッシ 14-32
アイドルエキゾーストポートガスケット 9-10
アイドルエキゾーストポートカバー 9-9
アシストコード (ブルー). 5-19
アシストコード (レッド) L=200 22-13
アジャストスクリュ 3-14
アジャストスクリュ スロットルフリクション 21-28
アジャストナット 3-15
アジャストナット 15-13
アノード. 1-11
アノード. 13-6
アノードプラグ 1-13
<イ>
イグニッションコイル W/R-キャップ 8-44
インシュレータ 5-22-1
インシュレータ 5-22-2
インストラクションタグ 20-6
インテークサイレンサアッシ. 5-25
インテークバルブ. 3-3
インテークバルブステムシール 3-9
インテークマニホールドアッシ 5-1
インテークマニホールドガスケット 5-3
インテークマニホールドガスケット 25-3-13
<ウ>
ウェーブワッシャ 7-3
ウェーブワッシャ 21-46
ウェーブワッシャ d=10 12-26
ウェーブワッシャ d=14 18-3
ウェーブワッシャ d=14 23-16
ウォータシールプレート 10-53
ウォータシールラバー 10-52
ウォータストレーナ W=17 10-8
ウォータパイプ (L) 10-54-2
ウォータパイプ (S) 10-54-1
ウォータパイプ (UL) 10-54-3
ウォータパイプ (UL) 25-7-9
ウォータパイプオウキシリアリマウント 13-2.5. 10-57
ウォータパイプシール (アッパ) 10-55
ウォータパイプシール (ロワ). 10-31
ウォータポンプインペラ 10-27
ウォータポンプインペラ 25-5-2
ウォータポンプインペラ 25-6-2
ウォータポンプガイドプレート 10-33
ウォータポンプガイドプレート 25-5-5
ウォータポンプガイドプレート クロムメッキ 25-6-4
ウォータポンプキット (クロムメッキ). 25-6-1
ウォータポンプリペアキット. 25-5-1
<エ>
エキサイタコイル. 8-2
エキゾーストカバー (アウタ). 1-9
エキゾーストカバーガスケット 1-10
エキゾーストカバーガスケット 25-3-10
エキゾーストパイプガスケット 25-4-3
エキゾーストバルブ 3-4
エキゾーストバルブステムシール. 3-10
エクステンションコード L=2150 24-27
エクステンションハウジング. 9-15
エクステンションハウジング. 25-7-2
エクステンションハウジングキット (UL) 25-7-1
エプロンアッシ 9-12
エレクトリックスタータキット (Fタイプ). 25-8-1
エレクトリックブラケットアッシ. 8-27
エレクトリックブラケットアッシ. 25-8-5
エンジンショートブロックキット. 25-2-1
エンジンショートブロックキット. 25-2-2
エンジンベースガスケット 1-20
エンジンベースガスケット 25-3-3
<オ>
オイルシール. 14-31
オイルシール 12-24-8 10-38
オイルシール 12-24-8 25-4-8
オイルシール 12-28-5 9-4
オイルシール 12-28-5 25-3-17
オイルシール 15-28-10. 10-13
オイルシール 15-28-10. 25-4-6
オイルシール 18-35-8 3-11
オイルシール 18-35-8 25-3-4
オイルシール 30-45-8 2-5
オイルシール 30-45-8 25-3-8
オイルストレーナアッシ 1-17
オイルバルブ 12V-1.7W 24-4
オイルフィラキャップ. 3-29
オイルプレッシャスイッチ 8-51
オイルプレッシャデカール 19-6
オイルポンプアッシ 3-19
オイルポンプガスケット 3-20
オイルポンプガスケット 25-3-5
オイルレベルゲージ 4-1
オーバーヒートブザー. 22-8
オルタネータアッシ 8-3
オルタネータアッシ 24-22
オルタネータアッシ 25-8-3
オルタネータキット 24-21
<カ>
ガイドプレート 9-2
ガイドプレートガスケット 10-34
ガイドプレートガスケット 25-4-7
ガイドプレートガスケット 25-5-7
ガイドプレートガスケット 25-6-6
カウルラッチアッシ 16-19
ガスケット 1-14
ガスケット 20-12
ガスケット 25-3-11
ガスケット 8.1-15-1. 10-5
ガスケット 8.1-15-1. 25-4-4
ガスケット ドレンスクリュ. 6-26
ガスケット ドレンスクリュ. 6-35
ガスケット ドレンスクリュ. 25-9-11
カップリング ポンプ 14-17
カバー 15-24
カバー ターミナルホルダ 8-79
カバー ターミナルホルダ 25-8-35

カムシャフトアッシ 3-12-1
カムシャフトアッシ 3-12-2
カムロッド (L) 10-45-1
カムロッド (S) 10-45-2
カムロッド (UL) 10-45-3
カムロッド (UL) 25-7-8
カムロッドブッシング 10-46
カラー 10.1-20-15 18-15
カラー 10.2-12-12 13-13
カラー 4-6-21. 7-18
カラー 6.2-9-12.3 7-25
カラー 6.2-9-7.4 8-22
カラー 6.2-9-7.4 8-32
カラー 6.2-9-7.4 25-8-9
カラー 6-8-6 8-76
カラー 6-8-6 25-8-32
カラー ブラケット 6.5-10.5-10 17-2
カラー ブラケット 6.5-10.5-10 25-10-4
<キ>
キー. 4-10
キー. 4-14
キー. 8-5
キー ポンプインペラ φ3-11 10-28
キー ポンプインペラ φ3-11 25-5-3
ギヤケースアッシ 10-1
キャップ. 6-28
キャップアッシ 14-1
キャップナット ブラケットボルト 13-20
キャップナット ブラケットボルト 25-11-6
キャブレタアッシ 6-1-6
キャブレタアッシ (EP) 6-1-3
キャブレタアッシ (EP) 6-1-4
キャブレタアッシ (EP) 6-1-7
キャブレタアッシ (EP) 6-1-8
キャブレタアッシ (EU). 6-1-2
キャブレタアッシ (MF/EF) 6-1-1
キャブレタアッシ (MF/EF) 6-1-5
キャブレタガスケット 5-21
キャブレタガスケット 25-3-14
キャブレタカバー 6-18
キャブレタカバーガスケット. 6-19
キャブレタカバーガスケット. 25-9-9
キャブレタリペアキット 25-9-1
キャリングハンドル 12-35
<ク>
クイックコネクタ (タンクメール). 20-8
クラッチ. 10-22
クラッチカム. 10-43
クランクシャフトアッシ 2-3
グランド (アースワイヤ) L=110 11-41
グランド (アースワイヤ) L=110 11-42
グランド (アースワイヤ) L=130 13-8
クランプ. 20-19
クランプ. 20-25
クランプ 6.5-14L. 5-4
クランプ 6.5-47.5P 8-47
クランプ 6.5-87P 5-7
クランプ 6.5-87P 8-34
クランプ 6.5-87P 8-83
クランプ 6-9.5L 15-20
クランプ 6-9.5L 15-31
クランプスクリュ 11-51
クランプスクリュ 12-43
クランプスクリュ 13-48
クランプスクリュアッシ 11-50
クランプスクリュアッシ 12-42
クランプスクリュアッシ 13-47
クランプスクリュキット 11-49
クランプスクリュキット 12-41
クランプスクリュキット 13-46
クランプスクリュパッド 11-54
クランプスクリュパッド 12-46
クランプスクリュパッド 13-51
クランプスクリュハンドル 11-52
クランプスクリュハンドル 12-44
クランプスクリュハンドル 13-49
クランプブラケット (L) 11-2
クランプブラケット (L) 12-4
クランプブラケット (PTT-L). 13-2
クランプブラケット (PTT-R) 13-1
クランプブラケット (R) 11-1
クランプブラケット (R) 12-1
グリスフィッティング 11-15
グリスフィッティング 12-15
グリップ. 15-5
グリップ. 21-43
クリップ φ10 5-40
クリップ φ10 5-47
クリップ φ10 5-50
クリップ φ9.4 5-44
クリップ φ9.4 5-49
グロメット 16-14
グロメット 16-18
グロメット 18-1
グロメット 18-2
グロメット 21-35
グロメット 23-2
グロメット 23-23
グロメット (Fタイプ). 16-13
グロメット (Fタイプ). 25-10-15
グロメット 13-2 7-35
グロメット 17-2.7 16-16-1
グロメット 17-2.7 16-16-2
グロメット A 21-50
グロメット B 21-51
グロメット アイドルボート. 9-14
グロメット オイルプレッシャスイッチ 8-13
グロメット カムロッド. 9-8
グロメット シフトロッド 16-17
グロメット バッテリケーブル 16-15
<ケ>
ケーブルクリップアッシ 18-20
ケーブルクリップアッシ 23-3
ケーブルジョイント 17-6
ケーブルジョイント 18-8
ケーブルジョイント 18-23
ケーブルジョイント 23-7
ケーブルジョイント 23-9
ケーブルジョイント 25-10-10
ケーブルターミナル 21-30
ケーブルターミナル プラグ. 8-14-1
ケーブルターミナル プラグ. 8-14-2
ケーブルターミナル プラグ. 8-50
ケーブルターミナル プラグ. 21-52
ケーブルターミナル プラグ. 24-29
ケーブルターミナルホルダ 8-75
ケーブルターミナルホルダ 25-8-31
ケーブルターミナルホルダステー. 8-74
ケーブルターミナルホルダステー. 25-8-30
<コ>
高地補正キット 24-20-1
高地補正キット 24-20-2
コイルスプリング (EU) 6-31
コーションデカール (A) 19-5
コーションデカール (B) 7-32
コードアッシ. 8-81
コードアッシ. 22-11
コードアッシ L=6200 22-12
コードホルダ. 15-28
コードホルダ. 15-30
コッタ 3-7
コパイロットデカル 12-6
コントロールレバー 21-44
コンロッドアッシ. 2-1
コンロッドボルト. 2-2
<サ>
サーモスタット 1-5
サーモスタット 24-30
サーモスタットキャップ 1-6
サーモスタットキャップガスケット 1-7
サーモスタットキャップガスケット 25-3-9
サブウォータインレットホースプラグ. 16-23
<シ>
シールリング 13.8-22-3.7 18-6
シールリング 13.8-22-3.7 23-15
シールリング 23-29-3.7 17-16
シールリング ドラッグリンク 18-32
シールワッシャ 14-7
シフトアーム (リモートコントロール) 18-26
シフトアーム (リモートコントロール) 23-12
シフトギヤアッシ. 21-29
シフトデカール (F-N-R) 16-27
シフトデカール (F-N-R) 25-10-17
シフトポジションサイドデカール. 22-16
シフトポジションデカール 22-15
シフトレバー. 17-1

シフトレバー 25-10-2
シフトレバー (リモートコントロール) 17-13
シフトレバーシャフト 17-9
シフトレバーシャフト 25-10-14
シフトレバーストッパ t=0.5 17-17
シフトレバーストッパ t=0.8 17-18
シフトレバーブラケット 17-25
シフトレバーブラケット 25-10-6
シフトレバーブラケットカバー 16-24
シフトレバーロッド 17-5
シフトレバーロッド 25-10-9
シフトレバーロッド (EP). 18-7
シフトレバーロッド (EP). 23-6
シフトロッド. 17-19
シフトロッドジョイント 17-20
シフトロッドレバー 17-10
シム 21-28-0.1 10-20-1
シム 21-28-0.15 10-20-2
シム 28-36.8-0.1 10-40-1
シム 28-36.8-0.15 10-40-2
シム 28-36.8-0.3 10-40-3
ジョイントアッシ (アウトレット). 20-17
ジョイントアッシ (インレット) 20-16
ショルダーボルト 13-52
ショルダボルト 11-55
ショルダボルト 12-47
シリンダピン (アッパ) 13-31
シリンダピン (ロワ). 13-36
シリンダブロック&クランクケースアッシ 1-1
シリンダヘッドアッシ 3-2
シリンダヘッドガスケット 3-22
シリンダヘッドガスケット 25-3-2
シリンダヘッドカバー 3-26
シリンダヘッドカバーガスケット. 3-27
シリンダヘッドカバーガスケット. 25-3-6
シリンダヘッドコンプリート. 3-1-1
シリンダヘッドコンプリート. 3-1-2
シリンダヘッドボルト 8-50. 1-4
シリンダヘッドボルト 8-50. 3-24
<ス>
スイッチボックス 15-18
スイベルブラケット 11-14
スイベルブラケット 12-14
スイベルブラケットアッシ 13-10
スイベルブラケットシャフトアッシ 12-31
スクリュ. 5-12
スクリュ. 5-18
スクリュ. 5-34
スクリュ. 5-35
スクリュ. 5-37
スクリュ. 6-4
スクリュ. 6-7
スクリュ. 6-17
スクリュ. 6-20
スクリュ. 6-33
スクリュ. 7-17
スクリュ. 7-24
スクリュ. 8-10
スクリュ. 9-3
スクリュ. 10-9
スクリュ. 10-58
スクリュ. 11-8
スクリュ. 11-10
スクリュ. 12-13
スクリュ. 14-29
スクリュ. 14-34
スクリュ. 15-9
スクリュ. 15-11
スクリュ. 15-19
スクリュ. 15-21
スクリュ. 15-29
スクリュ. 15-32
スクリュ. 17-11
スクリュ. 17-23
スクリュ. 20-13
スクリュ. 21-4
スクリュ. 21-16
スクリュ. 21-18
スクリュ. 21-20
スクリュ. 21-41
スクリュ. 22-4
スクリュ. 22-6
スクリュ. 25-9-3
スクリュ. 25-9-6
スクリュ. 25-9-10
スタータケースアッシ 7-2
スタータケーブル L=200 8-67
スタータケーブル L=200 25-8-24
スタータシール 7-15
スタータスプリング 7-4
スタータスプリングケース 7-5
スタータソレノイド 8-35
スタータソレノイド 25-8-15
スタータハンドル. 7-13
スタータモータアッシ 8-52
スタータモータアッシ 25-8-11
スタータモータブラケット 8-59
スタータモータブラケット 25-8-12
スタータロープ φ4.5-1600 7-12
スタータロック 7-16
スタータロックカム 7-20
スタータロックカムスプリング 7-22
スタータロックケーブルブラケット 16-11
スタータロックスプリング 7-19
スタータロックレバー 7-21
スタータロックワイヤ 7-28
スターンブラケットスプリング 11-9
スタッド. 11-28
ステアリングシャフトアッシ. 11-27
ステアリングシャフトアッシ. 12-30
ステアリングフックプレート. 18-14
ステアリングフックプレート. 23-19
ステアリングブラケット 15-27
ステアリングロックキット 25-11-1
ステアリングロックプレート. 25-11-2
ステー 16-25
ストッパ カムロッドブッシング. 7-30
ストッパ カムロッドブッシング. 10-49
ストッパ ブッシング 9-18
ストッパ ブッシング 25-7-5
ストップスイッチアッシ 16-5
ストップスイッチアッシ 22-9
ストップスイッチランヤードアッシ 16-6
ストップスイッチランヤードアッシ 22-10
ストップスクリュ L=15 6-23
ストップスクリュ L=18 6-21
ストレージデカール 16-30
スナップピン d=8. 17-8
スナップピン d=8. 18-10
スナップピン d=8. 18-25
スナップピン d=8. 23-11
スナップピン d=8. 25-10-13
スナップリテーナ d=8 17-14
スパークプラグ (DCPR6E) 3-31
スパイラルチューブプロテクタ φ10-100. 5-9
スパイラルチューブプロテクタ φ10-100. 8-11
スパイラルチューブプロテクタ φ10-100. 8-68
スパイラルチューブプロテクタ φ10-100. 25-8-25
スプリットピン 3-18 10-64
スプリング 12-17
スプリング 12-22
スプリング 15-14
スプリング L=14. 6-22
スプリング クラッチ 10-24
スプリング チルトロックノブ 12-12
スプリングピン 3.5-16 13-15
スプリングピン 3-10 5-2
スプリングピン 3-10 10-44
スプリングピン 3-10 17-21
スプリングピン 3-12 5-13
スプリングリテーナ クラッチ 10-26
スプリングワッシャ 24-9
スプリングワッシャ 24-15
スペーサ. 21-5
スペーサ 6.2-9-15.7 4-3
スペーサ ドラッグリンク H. 18-28
スラストプレート 21-10
スラストプレート (アッパ) 11-30
スラストホルダアッシ 10-61
スラストロッド 11-12
スラストロッドスプリング 11-13
スロージェット (#37). 6-13-2
スロージェット (#39). 6-13-1
スロージェット (#40) EU. 6-13-3
スロットルアーム. 21-24
スロットルシャフト 15-6

スロットルシャフトサポート 15-10
スロットルシャフトダンパ 15-7
スロットルデカール 15-16
スロットルドラムアッシ 4-2
スロットルフリクションアーム 21-25
スロットルロッド 4-6
スロットルワイヤ 15-26
スロットルワイヤブラケット 4-7
<セ>
セーフティロープ φ5-1600 24-2
セッティングプレート チルトストッパ 11-47
セパレートコード (ブラック) 8-49
<ソ>
ソレノイドスイッチコード (A) L=80 8-40
ソレノイドスイッチコード (B) L=150 8-43
<タ>
ターミナルキャップ 8-41
ターミナルキャップ 8-42
ターミナルキャップ 8-66
ターミナルキャップ 8-69
ターミナルキャップ 8-70
ターミナルキャップ 25-8-23
ターミナルキャップ 25-8-26
ターミナルキャップ 25-8-27
タイミングベルト 4-17
ダイヤフラムカバー (EU) 6-32
ダウェルピン 6-12 1-3
ダウェルピン 6-12 3-23
ダウェルピン 6-12 9-7
タコメータ W/オイルランプ 24-3
タコメータアッシ 24-10
タコメータリードワイヤ L=6000 24-16
タコメータリードワイヤ L=6000 24-17
タッピングスクリュ 5-12 7-31
タッピングスクリュ 5-30 9-13
ダンパ (アッパ) 11-34
<チ>
チェックバルブ (EU) 6-36-1
チェックバルブ (EU) 6-36-2
チェックバルブ P 5-30
チェックバルブ R 5-31
チョークソレノイド (EP) 5-10
チョークソレノイドフック 5-14
チョークソレノイドブラケットアッシ (EP) 5-15
チョークロッド 5-23
チョークロッド 16-28
チョークロッド 23-22
チョークロッド 25-10-16
チルトスイッチカバー 21-42
チルトスイッチプラグ 21-45-1
チルトスイッチプラグ 21-45-2
チルトストッパ (L) 12-24
チルトストッパ (PTT) 13-11
チルトストッパアッシ 11-44
チルトストッパグリップ 11-45
チルトストッパグリップ 13-12
チルトストッパシャフト (アッパ) 12-18
チルトストッパシャフト (ロワ) 12-20
チルトストッパスプリング 13-16
チルトストッパボディ 12-16
チルトロックデカール 12-5
チルトロックピース 12-10
<ツ>
ツールキット 24-1
<テ>
ディスク コパイロット 8.5-38-2 13-29
ディスタンスピース 12-7
ディスタンスプレート ブラケット 11-7
ティラハンドル 15-3
ティラハンドルアッシ 15-2
ティラハンドルアッシ (PTT) 15-1
デカール (トーハツ) 22-18
デカール (レバー) 22-17
デカールセット (MFS6A3) 19-7-3
デカールセット (MFS8A3) 19-7-1
デカールセット (MFS9.8A3) 19-7-2
デテントスプリング 21-19
デテントリテーナ 21-17
デテントローラ 21-14
<ト>
トップカウルアッシ（サービス） 19-2
トップカウルサブアッシ 19-3
トップカウルシール L=1295 19-4
ドライブギヤ 21-31
ドライブシャフトアッシ (L) 10-41-1
ドライブシャフトアッシ (S) 10-41-2
ドライブシャフトアッシ (UL) 10-41-3
ドライブシャフトアッシ (UL) 25-7-7
ドライブシャフトハウジングアッシ (L) 9-1-2
ドライブシャフトハウジングアッシ (S) 9-1-1
ドライブシャフトハウジングガスケット 25-4-2
ドライブシャフトブッシング (UL) 9-17
ドライブシャフトブッシング (UL) 25-7-4
ドライブプーリ 4-9
ドラッグリンクアッシ J 18-27
ドリブンプーリ 4-13
トリムセッティングプレート 12-9
トリムタブ 10-6
トリムポジションデカール 12-2
トリムロックピン 13-3
ドレンスクリュ 6-25
ドレンスクリュ 6-34
ドレンボルト 14-20 9-5
<ナ>
ナイロンナット 3/8-24UNF 18-30
ナイロンナット 4-P0.7 10-10
ナイロンナット 7/8-14 12-32
ナイロンナット 8-P1.25 11-4
ナイロンナット 8-P1.25 12-40
ナイロンナット 8-P1.25 13-5
ナイロンナット 8-P1.25 13-24
ナイロンナット 8-P1.25 13-45
ナット 4-12
ナット 6-24
ナット 8-39
ナット 17-4
ナット 17-27
ナット 18-9
ナット 18-22
ナット 21-7
ナット 21-33
ナット 23-5
ナット 23-8
ナット 23-21
ナット 24-8
ナット 24-14
ナット 25-10-8
ナット 25-10-11
ナット (W/フランジ) 11-36
ナット 12-P1.25 8-6
<ニ>
ニップル 10-32 1-2
ニップル ウォータ 16-8
ニュートラルスイッチ 16-3
ニュートラルスイッチ 25-8-18
ニュートラルスイッチ (リモートコントロール) 22-3
ニュートラルスイッチアクチエータ 16-4
ニュートラルスイッチアクチエータ 25-8-19
ニュートラルロックアーム 21-38
ニュートラルロックスプリング 21-39
<ノ>
ノブ 12-11
<ハ>
パイロットランプアッシ 16-10-1
パイロットランプアッシ 16-10-2
バッテリケーブル L=2500 8-64
バッテリケーブル L=2500 25-8-21
パルサコイル 8-4
バルブアッシ 14-10
バルブスプリング L=38.3 3-5
バルブスプリングシート 3-8
パワーヘッドガスケットセット 25-3-1
バンド リードワイヤ 14-19
バンド リードワイヤ 22-14
バンド リードワイヤ 104 5-20
バンド リードワイヤ 158 1-19
バンド リードワイヤ 203 13-40
<ヒ>
ピストン 2-7-1
ピストン (0.5 O/S) 2-7-2
ピストンピン 2-8
ピストンピンクリップ 2-9
ピストンリペアキット 2-6-1
ピストンリペアキット (0.5 O/S) 2-6-2
ピストンリング 2-11-1
ピストンリング 2-12-1

ピストンリング (0.5 O/S) 2-11-2
ピストンリング (0.5 O/S) 2nd 2-12-2
ピストンリング オイル. 2-13-1
ピストンリング オイル (0.5 O/S). 2-13-2
ピストンリングセット 2-10-1
ピストンリングセット (0.5 O/S) 2-10-2
ピックアップエルボアッシ (12L) 20-7
ピニオンアッシ 8-53
ピボット (EP). 18-4
ピボット (EP). 23-13
ヒューズ 20A. 8-72
ヒューズホルダブラケット 8-73
ヒューズホルダブラケット 25-8-29
ヒューズワイヤアッシ L=185 8-71
ヒューズワイヤアッシ L=185 25-8-28
ピン 3.5-28 10-23
<フ>
フィッティングプレート 24-7
フィッティングプレート 24-13
フィルタ. 6-37
フィルタ. 20-10
フィルタ B 14-16
フックレバーブッシング 18-5
フックレバーブッシング 23-14
プッシュロッド クラッチ 10-25
ブッシング 13-16-31 13-32
ブッシング 13-16-31 13-37
ブッシング 13-17-19.5 13-33
ブッシング 14-15.8-7. 15-8
ブッシング 24-30-30 11-29
ブッシング 24-30-30 13-18
ブッシング 24-30-30 13-19
ブッシング A 21-11
ブッシング B 21-3
ブッシング D. 21-48
ブッシング チョークノブ 16-12
ブッシング チルトストッパ. 11-46
ブッシング ハンドル 15-22
フュエルゲージベントキャップアッシ (12L) 20-3
フュエルコネクタ (エンジンフィメール) 20-24
フュエルコネクタ (エンジンメール) 16-21
フュエルコネクタ (タンクフィメール). 20-23
フュエルコネクタプロテクタ. 16-2
フュエルコネクタマーク 20-22
フュエルタンクアッシ 12L 20-2
フュエルタンクアッシ 12L (トーハツ) 20-1
フュエルタンクキャップアッシ 20-4
フュエルピックアップアッシ W/ゲージ 20-11
フュエルフィルタアッシ 5-45
フュエルホース W/プロテクタ L=150 5-43
フュエルホース W/プロテクタ L=260 5-42
フュエルホース W/プロテクタ L=350 5-48
フュエルポンプアッシ 5-29
フライホイール W/ギヤ 8-1
フライホイール W/ギヤ 25-8-2
プライマバルブ 20-18-1
プライマバルブ 20-18-2
プライマバルブアッシ 20-15-1
プライマバルブアッシ 20-15-2
プラグ 6-10
プラグ 6-12
プラグ 8-8. 10-4
プラグキャップ W/レジスタンス 8-45
ブラシ 14-27
ブラシ (-) 8-56
ブラシ (+) 8-55
ブラシスプリング. 14-28
ブラシホルダ. 8-54
ブラシホルダ. 14-30
プラスチックリベット 6.5. 15-4
フラッシングプラグ 24-31
プランジャ チョークソレノイド. 5-11
プランジャアッシ. 1-16
プランジャコンプリート (EU) 6-30
フリースロットルスプリング. 21-23
フリースロットルドラム 21-47
フリースロットルレバー 21-15
フリースロットルローラ 21-21
フリクションスプリング 7-9
フリクションスプリング 11-17
フリクションピース 11-16
フリクションピース 13-17
フリクションピース 15-12
フリクションプレート 7-11
フリクションレバー 13-21
ブレーカ. 14-24
ブレーカホルダ 14-25
プレート. 6-16
プレート. 12-34
プレート コパイロット. 13-26
プレート ロックアーム. 21-49
プレーンシャフトベアリング (ブラウン) 2-4-1
プレーンシャフトベアリング (ブラック) 2-4-2
プレコートスクリュ 5-12 14-20
プレコートボルト 6-12. 25-11-4
プレコートボルト 6-16. 8-25
プレコートボルト 6-20. 4-16
プレコートボルト 6-25. 7-26
プレコートボルト 8-20. 25-11-5
フロート. 6-5
フロート. 25-9-4
フロートアームピン 6-6
フロートアームピン 25-9-5
フロートチャンバ. 6-2-1
フロートチャンバ. 6-2-2
フロートチャンバ. 6-2-3
フロートチャンバガスケット. 6-3
フロートチャンバガスケット. 25-9-2
フロートバルブ 6-8
フロートバルブ 25-9-7
プロテクタ φ12-120 5-41
プロテクタ φ24-70. 8-82
プロペラアッシ (5") 4ブレード. 10-59-6
プロペラアッシ (6.5"). 10-59-1
プロペラアッシ (7"). 10-59-2
プロペラアッシ (7") 4ブレード. 10-59-7
プロペラアッシ (7.5"). 10-59-3
プロペラアッシ (8.5"). 10-59-4
プロペラアッシ (9.5"). 10-59-5
プロペラシャフト. 10-21
プロペラシャフトハウジングアッシ 10-11
プロペラナット 10-63
プロペラハードウェアキット. 10-60
フロントシフトキット 25-10-1
<ヘ>
ベベルギヤ B 10-17
ベベルギヤ C 10-18
ベベルギヤアッシ (A). 10-16
ベルトガイド. 4-11
ベルトカバー. 7-33
<ホ>
ホース 1-18
ホース 1-23
ホース 5-8
ホース 5-38
ホース 5-39
ホース 5-46
ホース 20-20-1
ホース 20-21-1
ボールベアリング 6004 10-14
ボールベアリング 6204 10-3
ボールベアリング 6301 10-42
ボトムカウル. 16-1
ホルダ シフトレバーシャフト 17-15
ボルト 1-8
ボルト 1-12
ボルト 1-15
ボルト 3-21
ボルト 3-25
ボルト 3-28-1
ボルト 3-28-2
ボルト 4-5
ボルト 4-8
ボルト 5-5
ボルト 5-27
ボルト 8-8
ボルト 8-9
ボルト 8-15
ボルト 8-16
ボルト 8-23
ボルト 8-33
ボルト 8-36
ボルト 8-38
ボルト 8-46
ボルト 8-48
ボルト 8-57

ボルト 8-60
ボルト 8-63
ボルト 8-65
ボルト 8-77
ボルト 8-78
ボルト 9-11
ボルト 9-19
ボルト 10-7
ボルト 10-15
ボルト 10-35
ボルト 10-50
ボルト 11-18
ボルト 11-33
ボルト 11-40
ボルト 11-43
ボルト 11-48
ボルト 12-8
ボルト 12-25
ボルト 12-37
ボルト 13-7
ボルト 13-9
ボルト 13-27
ボルト 13-34
ボルト 13-39
ボルト 13-42
ボルト 14-14
ボルト 14-15
ボルト 14-21
ボルト 15-15
ボルト 15-25
ボルト 16-9-1
ボルト 16-9-2
ボルト 16-20
ボルト 16-22
ボルト 16-26
ボルト 16-29
ボルト 17-24
ボルト 17-26
ボルト 17-28
ボルト 17-29
ボルト 18-11
ボルト 18-16
ボルト 18-21
ボルト 21-13
ボルト 21-34
ボルト 23-4
ボルト 23-17
ボルト 23-20
ボルト 24-23
ボルト 24-26
ボルト 24-28
ボルト 25-5-8
ボルト 25-7-6
ボルト 25-8-4
ボルト 25-8-10
ボルト 25-8-13
ボルト 25-8-17
ボルト 25-8-22
ボルト 25-8-33
ボルト 25-8-34
ボルト 25-10-3
ボルト 25-10-7
ボルト 10-80 15-33
ボルト 3/8-35. 18-29
ボルト 6-35 9-16
ボルト 6-35 10-51
ボルト 6-35 25-7-3
ボルト 8-122 11-3
ボルト 8-35 1-22
ボルト コパイロット 13-23
ボルト スタータシャフト 7-10
ポンプ 14-13
ポンプケース (アッパ) 10-29
ポンプケース (ロワ). 10-37
ポンプケースガスケット 10-32
ポンプケースガスケット 25-4-12
ポンプケースガスケット 25-5-6
ポンプケースガスケット 25-6-5
ポンプケースガスケット (ロワ) 10-39
ポンプケースガスケット (ロワ) 25-4-9
ポンプケースガスケット (ロワ) 25-5-10
ポンプケースライナ 10-30
ポンプケースライナ 25-5-4
ポンプケースライナ クロムメッキ 25-6-3
ポンプダイヤフラム 5-33
ポンプボディガスケット 5-32
<マ>
マウントブラケット (L) 11-39
マウントブラケット (R) 11-38
マニュアルバルブアッシ 14-3
<メ>
メインジェット (#71) EU. 6-9-2
メインジェット (#76). 6-9-1
メインジェット (#92). 6-11
メインジェット (#93) EU. 6-9-3
メインスイッチアッシ 16-7
メインスイッチアッシ 22-1
メインスイッチアッシ 25-8-20
メインスイッチキー No.301 22-2-1
メインスイッチキー No.302 22-2-2
メインスイッチキー No.303 22-2-3
メインノズル (EU) φ2.3 6-14-2
メインノズル (EU) φ2.3 6-14-4
メインノズル φ2.3 6-14-1
メインノズル φ2.6 6-14-3
メータダンパ. 24-6
メータダンパ. 24-12
メータバルブ 12V-1.8W 24-5
メータバルブ 12V-1.8W 24-11
メータリードワイヤ L=1500 24-19
メータリードワイヤ L=2000 24-18
<モ>
モータアッシ. 14-22
モータブラケットアッシ 14-23
<ヨ>
ヨークアッシ. 14-33
<ラ>
ラチェット 7-8
ラバーブーツ. 6-29
ラバーマウント (アッパ). 11-32
ラバーマウント (ロワ) 11-37
ラバーマウント 2.5-20 7-34
ラバーマウント 8.5-18-7. 8-18
ラバーマウント 8.5-18-7. 8-28
ラバーマウント 8.5-18-7. 25-8-6
ラバーマウント 9-16-4.3. 8-20
ラバーマウント 9-16-4.3. 8-30
ラバーマウント 9-16-4.3. 25-8-7
<リ>
リール φ140 7-6
リギングボルトセット 12-36
リギングボルトセット 13-41
リコイルスタータアッシ 7-1
リターンスプリング 7-7
リテーナ. 3-6
リテーニングリング 6-27
リテーニングリング 20-5
リバースロック 11-19
リバースロック 12-27
リバースロックアーム 11-20
リバースロッククリップ 12-28
リバースロックスプリング 11-23
リバースロックスプリング 12-29
リバースロックリンク 11-24
リバースロックリンクジョイント. 17-22
リバースロックロッド 11-21
リベット 3-22 11-53
リベット 3-22 12-45
リベット 3-22 13-50
リモートコントロールケーブルステーカバー 18-18
リモートコントロールフィッティングアッシ 23-1
リモートコントロールヘッドアッシ (RC5A) 21-2
リモートコントロールヘッドアッシ (RC5C) 21-1
リヤハウジング 21-36
リヤパネル 21-37
リリーフバルブアッシ 14-8
リンクロッド (EP) 5-16
<レ>
レクチファイヤキット 24-24
レクチファイヤコンプリート. 8-62
レクチファイヤコンプリート. 24-25
レクチファイヤコンプリート. 25-8-16
<ロ>
ローパーミェーションホース L=1600 20-21-2
ローパーミェーションホース L=700 20-20-2
ロープアンカ. 7-14

ローラ 21-9
ローラベアリング 15-21-16. 10-2
ローラリテーナ 21-22
ロッカアーム. 3-13
ロッカアームシャフト 3-16
ロッカシャフトスプリング L=25 3-17
ロックプレート 10-56
ロッドスナップ 1.5-2. 5-17
ロッドスナップ 3-B. 5-24
ロッドスナップ 4-2 11-26
ロッドスナップ 5-3 11-25
ロワチルトリミットデカール. 12-3
ロワユニットアッシ (L) 25-1-2
ロワユニットアッシ (S) 25-1-1
ロワユニットアッシ (UL) 25-1-3
ロワユニットガスケットセット 25-4-1
<ワ>
ワイヤカバー 21-32
ワイヤリングダイヤグラムデカール 8-80-1
ワイヤリングダイヤグラムデカール 8-80-2
ワッシャ 1-21
ワッシャ 5-6
ワッシャ 5-28
ワッシャ 7-23
ワッシャ 8-7
ワッシャ 8-58
ワッシャ 8-61
ワッシャ 10-36
ワッシャ 11-5
ワッシャ 11-35
ワッシャ 12-38
ワッシャ 12-39
ワッシャ 13-14
ワッシャ 13-25
ワッシャ 13-43
ワッシャ 13-44
ワッシャ 15-34
ワッシャ 17-12
ワッシャ 18-17
ワッシャ 20-14
ワッシャ 21-8
ワッシャ 21-12
ワッシャ 21-27
ワッシャ 25-5-9
ワッシャ 25-8-14
ワッシャ 25-11-3
ワッシャ 10.5-18-1.5 12-23
ワッシャ 10.5-28-2 10-62
ワッシャ 13.2-21.8-2 3-18
ワッシャ 14.5-24-1 9-6
ワッシャ 15.2-19-1.9 10-19
ワッシャ 22-36-1 12-33
ワッシャ 39-52-1 15-23
ワッシャ 4.3-16-1.5 11-11
ワッシャ 6.5-19-3.2 4-15
ワッシャ 6.5-21-1 17-3
ワッシャ 6.5-21-1 18-12
ワッシャ 6.5-21-1 23-18
ワッシャ 6.5-21-1 25-10-5
ワッシャ 6.5-23-1.5 13-35
ワッシャ 6-16-1.5 4-4
ワッシャ 6-16-1.5 7-27-1
ワッシャ 6-16-1.5 7-27-2
ワッシャ 6-16-1.5 8-19
ワッシャ 6-16-1.5 8-21
ワッシャ 6-16-1.5 8-26
ワッシャ 6-16-1.5 8-29
ワッシャ 6-16-1.5 8-31
ワッシャ 6-16-1.5 25-8-8
ワッシャ 8.1-16-1.5 13-4
ワッシャ 8.1-20-0.8 13-22
ワッシャ 8.5-18-1.6 17-7
ワッシャ 8.5-18-1.6 18-13
ワッシャ 8.5-18-1.6 18-24
ワッシャ 8.5-18-1.6 23-10
ワッシャ 8.5-18-1.6 25-10-12
ワッシャ 8.5-28-1 11-6
ワッシャ 8.5-28-1 13-38
ワッシャ 9.6-18-2 18-31
ワッシャ コパイロット. 13-28
ワッシャ リモコンボックス. 21-6
ワッシャ ロックアーム. 21-40

INDEX

<A>
ADJUST SCREW 21-28
ADJUSTING NUT 3-15
ADJUSTING NUT 15-13
ADJUSTING SCREW 3-14
ALTERNATOR ASSY 8-3
ALTERNATOR ASSY 24-22
ALTERNATOR ASSY 25-8-3
ALTERNATOR KIT 24-21
ALTITUDE ADJUSTMENT KIT 24-20-1
ALTITUDE ADJUSTMENT KIT 24-20-2
ANODE 1-11
ANODE 13-6
ANODE PLUG 1-13
APRON ASSY 9-12
ARMATURE ASSY 14-32
ASSIST CORD (BLU) 5-19
ASSIST CORD (RED) L=200 22-13
<B>
BALL BEARING 6004 10-14
BALL BEARING 6204 10-3
BALL BEARING 6301 10-42
BAND 14-19
BAND 22-14
BAND 104 5-20
BAND 158 1-19
BAND 203 13-40
BATTERY CABLE L=2500 8-64
BATTERY CABLE L=2500 25-8-21
BELT COVER 7-33
BELT GUIDE 4-11
BEVEL GEAR ASSY (A) 10-16
BEVEL GEAR B 10-17
BEVEL GEAR C 10-18
BOLT 1-8
BOLT 1-12
BOLT 1-15
BOLT 3-21
BOLT 3-25
BOLT 3-28-1
BOLT 3-28-2
BOLT 4-5
BOLT 4-8
BOLT 5-5
BOLT 5-27
BOLT 8-8
BOLT 8-9
BOLT 8-15
BOLT 8-16
BOLT 8-23
BOLT 8-33
BOLT 8-36
BOLT 8-38
BOLT 8-46
BOLT 8-48
BOLT 8-57
BOLT 8-60
BOLT 8-63
BOLT 8-65
BOLT 8-77
BOLT 8-78
BOLT 9-11
BOLT 9-19
BOLT 10-7
BOLT 10-15
BOLT 10-35
BOLT 10-50
BOLT 11-18
BOLT 11-33
BOLT 11-40
BOLT 11-43
BOLT 11-48
BOLT 12-8
BOLT 12-37
BOLT 13-7
BOLT 13-9
BOLT 13-27
BOLT 13-34
BOLT 13-39
BOLT 13-42
BOLT 14-14
BOLT 14-15
BOLT 14-21
BOLT 15-15
BOLT 15-25
BOLT 16-9-1
BOLT 16-9-2
BOLT 16-20
BOLT 16-22
BOLT 16-26
BOLT 16-29
BOLT 17-24
BOLT 17-26
BOLT 17-28
BOLT 17-29
BOLT 18-11
BOLT 18-16
BOLT 18-21
BOLT 21-13
BOLT 21-34
BOLT 23-4
BOLT 23-17
BOLT 23-20
BOLT 24-23
BOLT 24-26
BOLT 24-28
BOLT 25-5-8
BOLT 25-7-6
BOLT 25-8-4
BOLT 25-8-10
BOLT 25-8-13
BOLT 25-8-17
BOLT 25-8-22
BOLT 25-8-33
BOLT 25-8-34
BOLT 25-10-3
BOLT 25-10-7
BOLT 10-80 15-33
BOLT 3/8-35 18-29
BOLT 5-10-6.8-7.8 7-10
BOLT 6-12.5-9.5-2.5 12-25
BOLT 6-35 9-16
BOLT 6-35 10-51
BOLT 6-35 25-7-3
BOLT 8-122 11-3
BOLT 8-35 1-22
BOLT M8 P1.25 13-23
BOTTOM COWL 16-1
BREAKER 14-24
BREAKER HOLDER 14-25
BRUSH 14-27
BRUSH HOLDER 8-54
BRUSH HOLDER 14-30
BRUSH SPRING 14-28
BUSHING 11-46
BUSHING 15-22
BUSHING 16-12
BUSHING 21-3
BUSHING 21-11
BUSHING 21-48
BUSHING 13-16-31 13-32
BUSHING 13-16-31 13-37
BUSHING 13-17-19.5 13-33
BUSHING 14-15.8-7 15-8
BUSHING 24-30-30 11-29
BUSHING 24-30-30 13-18
BUSHING 24-30-30 13-19
<C>
CABLE CLIP ASSY 18-20
CABLE CLIP ASSY 23-3
CABLE JOINT 18-23
CABLE JOINT 23-9
CABLE JOINT 4.5-40.5 17-6
CABLE JOINT 4.5-40.5 18-8
CABLE JOINT 4.5-40.5 23-7
CABLE JOINT 4.5-40.5 25-10-10
CABLE TERMINAL 21-30
CABLE TERMINAL HOLDER 8-75
CABLE TERMINAL HOLDER 25-8-31
CABLE TERMINAL HOLDER STAY 8-74
CABLE TERMINAL HOLDER STAY 25-8-30
CABLE TERMINAL PLUG 8-14-1
CABLE TERMINAL PLUG 8-14-2
CABLE TERMINAL PLUG 8-50
CABLE TERMINAL PLUG 21-52
CABLE TERMINAL PLUG 24-29
CAM ROD (L) 10-45-1
CAM ROD (S) 10-45-2
CAM ROD (UL) 10-45-3
CAM ROD (UL) 25-7-8
CAM ROD BUSHING 10-46
CAMSHAFT ASSY 3-12-1
CAMSHAFT ASSY 3-12-2
CAP 6-28
CAP ASSY 14-1
CAP NUT 13-20
CAP NUT 25-11-6
CARBURETOR ASSY 6-1-1
CARBURETOR ASSY 6-1-2
CARBURETOR ASSY 6-1-5
CARBURETOR ASSY 6-1-6
CARBURETOR ASSY (EP) 6-1-3
CARBURETOR ASSY (EP) 6-1-4
CARBURETOR ASSY (EP) 6-1-7
CARBURETOR ASSY (EP) 6-1-8
CARBURETOR COVER 6-18
CARBURETOR COVER GASKET 6-19
CARBURETOR COVER GASKET 25-9-9
CARBURETOR GASKET 5-21
CARBURETOR GASKET 25-3-14
CARBURETOR REPAIR KIT 25-9-1
CARRYING HANDLE 12-35
CAUTION DECAL (A) 19-5
CAUTION DECAL (B) 7-32
CD UNIT 8-24
CD UNIT BRACKET 8-17
CD UNIT CORD ASSY 8-12
CHECK VALVE 5-30
CHECK VALVE 5-31
CHECK VALVE 6-36-1
CHECK VALVE 6-36-2
CHOKE ROD 5-23
CHOKE ROD 16-28
CHOKE ROD 23-22
CHOKE ROD 25-10-16
CHOKE SOLENOID 5-10
CHOKE SOLENOID BRACKET ASSY 5-15
CHOKE SOLENOID HOOK 5-14
CLAMP 20-19
CLAMP 20-25
CLAMP 6.5-14L 5-4
CLAMP 6.5-47.5P 8-47
CLAMP 6.5-87P 5-7
CLAMP 6.5-87P 8-34
CLAMP 6.5-87P 8-83
CLAMP 6-9.5L 15-20
CLAMP 6-9.5L 15-31
CLAMP BRACKET (L) 11-2
CLAMP BRACKET (L) 12-4
CLAMP BRACKET (PTT-L) 13-2
CLAMP BRACKET (PTT-R) 13-1
CLAMP BRACKET (R) 11-1
CLAMP BRACKET (R) 12-1
CLAMP SCREW 11-51
CLAMP SCREW 12-43
CLAMP SCREW 13-48
CLAMP SCREW ASSY 11-50
CLAMP SCREW ASSY 12-42
CLAMP SCREW ASSY 13-47
CLAMP SCREW HANDLE 11-52
CLAMP SCREW HANDLE 12-44
CLAMP SCREW HANDLE 13-49
CLAMP SCREW KIT 11-49
CLAMP SCREW KIT 12-41
CLAMP SCREW KIT 13-46
CLAMP SCREW PAD 11-54
CLAMP SCREW PAD 12-46

CLAMP SCREW PAD. 13-51
CLIP φ10. 5-40
CLIP φ10. 5-47
CLIP φ10. 5-50
CLIP φ9.4 φ9.4 5-44
CLIP φ9.4 φ9.4 5-49
CLUTCH 10-22
CLUTCH CAM. 10-43
COIL SPRING 6-31
COLLAR 10.1-20-15 18-15
COLLAR 10.2-12-12 13-13
COLLAR 4-6-21 7-18
COLLAR 6.2-9-12.3. 7-25
COLLAR 6.2-9-7.4 8-22
COLLAR 6.2-9-7.4 8-32
COLLAR 6.2-9-7.4 25-8-9
COLLAR 6.5-10.5-10. 17-2
COLLAR 6.5-10.5-10. 25-10-4
COLLAR 6-8-6 8-76
COLLAR 6-8-6 25-8-32
CONNECTING ROD ASSY 2-1
CONNECTING ROD BOLT 2-2
CONTROL LEVER. 21-44
CO-PILOT DECAL 12-6
CORD ASSY. 8-81
CORD ASSY. 22-11
CORD ASSY L=6200. 22-12
CORD HOLDER 15-28
CORD HOLDER 15-30
COTTER 3-7
COUPLING 14-17
COVER 8-79
COVER 15-24
COVER 25-8-35
COWL LATCH ASSY 16-19
CRANKSHAFT ASSY 2-3
C-RING. 14-6
CYL BLOCK & CRANKCASE ASSY. 1-1
CYLINDER HEAD ASSY 3-2
CYLINDER HEAD BOLT 8-50 1-4
CYLINDER HEAD BOLT 8-50 3-24
CYLINDER HEAD COMPLETE. 3-1-1
CYLINDER HEAD COMPLETE. 3-1-2
CYLINDER HEAD COVER. 3-26
CYLINDER HEAD COVER GASKET 3-27
CYLINDER HEAD COVER GASKET 25-3-6
CYLINDER HEAD GASKET. 3-22
CYLINDER HEAD GASKET. 25-3-2
CYLINDER PIN (LOWER) 13-36
CYLINDER PIN (UPPER). 13-31
<D>
DAMPER (UPPER) 11-34
DECAL (LEVER) 22-17
DECAL (TOHATSU). 22-18
DECAL SET (MFS6A3) 19-7-3
DECAL SET (MFS8A3) 19-7-1
DECAL SET (MFS9.8A3). 19-7-2
DETENT RETAINER 21-17
DETENT ROLLER 21-14
DETENT SPRING 21-19
DIAPHRAGM COVER 6-32
DISC 8.5-38-2. 13-29
DISTANCE PIECE. 12-7
DISTANCE PLATE 11-7
DOWEL PIN 6-12. 1-3
DOWEL PIN 6-12. 3-23
DOWEL PIN 6-12. 9-7
DRAG LINK ASSY. 18-27
DRAIN BOLT 14-20. 9-5
DRAIN SCREW 6-25
DRAIN SCREW 6-34
DRIVE GEAR 21-31
DRIVE PULLEY 4-9
DRIVE SHAFT ASSY (L). 10-41-1
DRIVE SHAFT ASSY (S) 10-41-2
DRIVE SHAFT ASSY (UL) 10-41-3
DRIVE SHAFT ASSY (UL) 25-7-7
DRIVE SHAFT BUSHING (UL). 9-17
DRIVE SHAFT BUSHING (UL). 25-7-4
DRIVE SHAFT HOUSING ASSY (L) 9-1-2
DRIVE SHAFT HOUSING ASSY (S) 9-1-1
DRIVE SHAFT HOUSING GASKET. 25-4-2
DRIVEN PULLEY. 4-13
<E>
ELECTRIC BRACKET ASSY. 8-27
ELECTRIC BRACKET ASSY. 25-8-5
ELECTRIC STARTER KIT (F) 25-8-1
ENGINE BASEMENT GASKET. 1-20
ENGINE BASEMENT GASKET. 25-3-3
ENGINE SHORT BLOCK KIT 25-2-1
ENGINE SHORT BLOCK KIT 25-2-2
E-RING d=5. 11-22
E-RING d=6. 12-19
E-RING d=6. 21-26-1
E-RING d=6. 21-26-2
E-RING d=9. 12-21
EXCITER COIL. 8-2
EXHAUST COVER (OUTER). 1-9
EXHAUST COVER GASKET 1-10
EXHAUST COVER GASKET 25-3-10
EXHAUST PIPE GASKET. 25-4-3
EXHAUST VALVE. 3-4
EXHAUST VALVE STEM SEAL 3-10
EXTENSION CORD L=2150 24-27
EXTENSION HOUSING. 9-15
EXTENSION HOUSING. 25-7-2
EXTENSION HOUSING KIT (UL). 25-7-1
<F>
FILTER. 6-37
FILTER. 14-16
FILTER. 20-10
FITTING PLATE. 24-7
FITTING PLATE. 24-13
FLOAT. 6-5
FLOAT. 25-9-4
FLOAT ARM PIN 6-6
FLOAT ARM PIN 25-9-5
FLOAT CHAMBER 6-2-1
FLOAT CHAMBER 6-2-2
FLOAT CHAMBER 6-2-3
FLOAT CHAMBER GASKET. 6-3
FLOAT CHAMBER GASKET. 25-9-2
FLOAT VALVE. 6-8
FLOAT VALVE. 25-9-7
FLUSHING PLUG. 24-31
FLYWHEEL W/GEAR. 8-1
FLYWHEEL W/GEAR. 25-8-2
FREE THROTTLE DRUM. 21-47
FREE THROTTLE LEVER 21-15
FREE THROTTLE ROLLER 21-21
FREE THROTTLE SPRING. 21-23
FRICTION LEVER 13-21
FRICTION PIECE. 11-16
FRICTION PIECE. 13-17
FRICTION PIECE. 15-12
FRICTION PLATE 7-11
FRICTION SPRING. 7-9
FRICTION SPRING. 11-17
FRONT SHIFT KIT. 25-10-1
FUEL CONNECTOR. 20-23
FUEL CONNECTOR. 20-24
FUEL CONNECTOR (MALE) 16-21
FUEL CONNECTOR MARK 20-22
FUEL CONNECTOR PROTECTOR 16-2
FUEL FILTER ASSY. 5-45
FUEL GAUGE VENT CAP ASSY (12L) 20-3
FUEL HOSE W/PROTECTOR L=150 5-43
FUEL HOSE W/PROTECTOR L=260 5-42
FUEL HOSE W/PROTECTOR L=350 5-48
FUEL PICK-UP ASSY W/GAUGE 20-11
FUEL PUMP ASSY 5-29
FUEL TANK ASSY 12L 20-1
FUEL TANK ASSY 12L 20-2
FUEL TANK CAP ASSY 20-4
FUSE 20A. 8-72
FUSE HOLDER BRACKET. 8-73
FUSE HOLDER BRACKET. 25-8-29
FUSE WIRE ASSY L=185 8-71
FUSE WIRE ASSY L=185 25-8-28
<G>
GASKET 1-14
GASKET 6-26
GASKET 6-35
GASKET 20-12
GASKET 25-3-11
GASKET 25-9-11
GASKET 8.1-15-1. 10-5
GASKET 8.1-15-1. 25-4-4
GEAR CASE ASSY 10-1
GREASE FITTING 11-15
GREASE FITTING 12-15
GRIP 15-5
GRIP 21-43
GROMMET 8-13
GROMMET 16-13
GROMMET 16-14
GROMMET 18-1
GROMMET 18-2
GROMMET 21-35
GROMMET 21-50
GROMMET 21-51
GROMMET 23-2
GROMMET 23-23
GROMMET 25-10-15
GROMMET 10.7-3.5 9-8
GROMMET 12.7-16.2. 9-14
GROMMET 13-2 7-35
GROMMET 16-17.5. 16-18
GROMMET 17-2.7. 16-16-1
GROMMET 17-2.7. 16-16-2
GROMMET 25-15-3 16-15
GROMMET 40-18-3 16-17
GROUND L=110 11-41
GROUND L=110 11-42
GROUND L=130 13-8
GUIDE PLATE 9-2
GUIDE PLATE GASKET. 10-34
GUIDE PLATE GASKET. 25-4-7
GUIDE PLATE GASKET. 25-5-7
GUIDE PLATE GASKET. 25-6-6
<H>
HOLDER. 17-15
HOOK LEVER BUSHING. 18-5
HOOK LEVER BUSHING. 23-14
HOSE. 1-18
HOSE. 1-23
HOSE. 5-8
HOSE. 5-38
HOSE. 5-39
HOSE. 5-46
HOSE. 20-20-1
HOSE. 20-21-1
<I>
IDLE EXHAUST PORT COVER. 9-9
IDLE EXHAUST PORT GASKET. 9-10
IGNITION COIL W/R-CAP 8-44
INSTRUCTION TAG. 20-6
INSULATOR. 5-22-1
INSULATOR. 5-22-2
INTAKE MANIFOLD ASSY. 5-1
INTAKE MANIFOLD GASKET 5-3
INTAKE MANIFOLD GASKET 25-3-13
INTAKE SILENCER ASSY 5-25
INTAKE VALVE 3-3
INTAKE VALVE STEM SEAL. 3-9
<J>
JOINT ASSY (INLET) 20-16
JOINT ASSY (OUTLET). 20-17
<K>
KEY 4-10
KEY 8-5
KEY 10-3.7-3. 4-14
KEY φ3-11 10-28
KEY φ3-11 25-5-3
KNOB 12-11
<L>
LINK ROD. 5-16
LOCK PLATE 10-56
LOW PERMEATION HOSE L=1600. 20-21-2
LOW PERMEATION HOSE L=700. 20-20-2
LOWER TILT LIMIT DECAL 12-3
LOWER UNIT ASSY (L). 25-1-2
LOWER UNIT ASSY (S). 25-1-1
LOWER UNIT ASSY (UL) 25-1-3
LOWER UNIT GASKET SET 25-4-1
<M>
MAIN JET (#71) 6-9-2
MAIN JET (#76) 6-9-1
MAIN JET (#92) 6-11

MAIN JET (#93) 6-9-3
MAIN NOZZLE φ2.3 6-14-1
MAIN NOZZLE φ2.3 6-14-2
MAIN NOZZLE φ2.3 6-14-4
MAIN NOZZLE φ2.6 6-14-3
MAIN SWITCH ASSY..... 16-7
MAIN SWITCH ASSY..... 22-1
MAIN SWITCH ASSY..... 25-8-20
MAIN SWITCH KEY No.301 22-2-1
MAIN SWITCH KEY No.302 22-2-2
MAIN SWITCH KEY No.303 22-2-3
MANUAL VALVE ASSY..... 14-3
METER BULB 12V-1.8W..... 24-5
METER BULB 12V-1.8W..... 24-11
METER DAMPER 24-6
METER DAMPER 24-12
METER LEAD WIRE L=1500..... 24-19
METER LEAD WIRE L=2000..... 24-18
MOTOR ASSY..... 14-22
MOTOR BRACKET ASSY 14-23
MOUNT BRACKET (L)..... 11-39
MOUNT BRACKET (R)..... 11-38
<N>
NEGATIVE BRUSH..... 8-56
NEUTRAL LOCK ARM..... 21-38
NEUTRAL LOCK SPRING..... 21-39
NEUTRAL SWITCH 16-3
NEUTRAL SWITCH 25-8-18
NEUTRAL SWITCH (REMOTE CONT).... 22-3
NEUTRAL SWITCH ACTUATOR..... 16-4
NEUTRAL SWITCH ACTUATOR..... 25-8-19
NIPPLE 10-32..... 1-2
NIPPLE 6.8-3-10 16-8
NUT..... 4-12
NUT..... 6-24
NUT..... 8-39
NUT..... 11-36
NUT..... 17-4
NUT..... 17-27
NUT..... 18-9
NUT..... 18-22
NUT..... 21-7
NUT..... 21-33
NUT..... 23-5
NUT..... 23-8
NUT..... 23-21
NUT..... 24-8
NUT..... 24-14
NUT..... 25-10-8
NUT..... 25-10-11
NUT 12-P1.25..... 8-6
NYLON NUT 3/8-24UNF..... 18-30
NYLON NUT 4-P0.7 10-10
NYLON NUT 7/8-14..... 12-32
NYLON NUT 8-P1.25 11-4
NYLON NUT 8-P1.25 12-40
NYLON NUT 8-P1.25 13-5
NYLON NUT 8-P1.25 13-24
NYLON NUT 8-P1.25 13-45
<O>
OIL BULB 12V-1.7W 24-4
OIL FILLER CAP 3-29
OIL LEVEL GAUGE..... 4-1
OIL PRESSURE DECAL..... 19-6
OIL PRESSURE SWITCH..... 8-51
OIL PUMP ASSY..... 3-19
OIL PUMP GASKET..... 3-20
OIL PUMP GASKET..... 25-3-5
OIL SEAL 14-31
OIL SEAL 12-24-8 10-38
OIL SEAL 12-24-8 25-4-8
OIL SEAL 12-28-5 9-4
OIL SEAL 12-28-5 25-3-17
OIL SEAL 15-28-10..... 10-13
OIL SEAL 15-28-10..... 25-4-6
OIL SEAL 18-35-8 3-11
OIL SEAL 18-35-8 25-3-4
OIL SEAL 30-45-8 2-5
OIL SEAL 30-45-8 25-3-8
OIL STRAINER ASSY..... 1-17
O-RING..... 6-15
O-RING..... 14-2
O-RING..... 14-5
O-RING..... 14-9
O-RING..... 14-12
O-RING..... 14-26
O-RING..... 20-9
O-RING..... 25-9-8
O-RING 1.5-2.5..... 7-29
O-RING 1.5-3.5..... 14-11
O-RING 2.4-15.4 10-48
O-RING 2.4-15.4 25-4-11
O-RING 2.4-35.2 5-26
O-RING 2.4-35.2 25-3-15
O-RING 2.4-9.8..... 14-4
O-RING 2.5-4.9..... 10-47
O-RING 2.5-4.9..... 25-4-10
O-RING 2.6-18.7 5-36
O-RING 2.6-18.7 25-3-16
O-RING 2-62.5 14-18
O-RING 3.1-24.4 3-30
O-RING 3.1-24.4 25-3-7
O-RING 3.2-47 10-12
O-RING 3.2-47 25-4-5
O-RING 3.5-22 11-31
OVERHEAT BUZZER..... 22-8
<P>
PICK-UP ELBOW ASSY (12L) 20-7
PILOT LAMP ASSY 16-10-1
PILOT LAMP ASSY 16-10-2
PIN 3.5-28..... 10-23
PINION ASSY 8-53
PISTON..... 2-7-1
PISTON (0.5 O/S)..... 2-7-2
PISTON PIN..... 2-8
PISTON PIN CLIP..... 2-9
PISTON REPAIR KIT..... 2-6-1
PISTON REPAIR KIT (0.5 O/S)..... 2-6-2
PISTON RING 2-11-1
PISTON RING 2-12-1
PISTON RING (0.5 O/S) 2-11-2
PISTON RING (0.5 O/S) 2-12-2
PISTON RING SET 2-10-1
PISTON RING SET (0.5 O/S) 2-10-2
PISTON RING-OIL 2-13-1
PISTON RING-OIL (0.5 O/S) 2-13-2
PIVOT 18-4
PIVOT 23-13
PLAIN SHAFT BEARING 30-33-15 2-4-1
PLAIN SHAFT BEARING 30-33-15 2-4-2
PLASTIC RIVET 6.5 15-4
PLATE..... 6-16
PLATE..... 12-34
PLATE..... 13-26
PLATE..... 21-49
PLUG..... 6-10
PLUG..... 6-12
PLUG 8-8..... 10-4
PLUG CAP W/RESISTANCE..... 8-45
PLUNGER..... 5-11
PLUNGER ASSY..... 1-16
PLUNGER COMPLETE 6-30
POSITIVE BRUSH..... 8-55
POWER HEAD GASKET SET 25-3-1
PRE-COATED BOLT 6-12..... 25-11-4
PRE-COATED BOLT 6-16..... 8-25
PRE-COATED BOLT 6-20..... 4-16
PRE-COATED BOLT 6-25..... 7-26
PRE-COATED BOLT 8-20..... 25-11-5
PRE-COATED SCREW 5-12..... 14-20
PRIMER BULB..... 20-18-1
PRIMER BULB..... 20-18-2
PRIMER BULB ASSY 20-15-1
PRIMER BULB ASSY 20-15-2
"PROPELLER ASSY (5"")"..... 10-59-6
"PROPELLER ASSY (6.5"")" 10-59-1
"PROPELLER ASSY (7"")"..... 10-59-2
"PROPELLER ASSY (7"")"..... 10-59-7
"PROPELLER ASSY (7.5"")" 10-59-3
"PROPELLER ASSY (8.5"")" 10-59-4
"PROPELLER ASSY (9.5"")" 10-59-5
PROPELLER HARDWARE KIT..... 10-60
PROPELLER NUT..... 10-63
PROPELLER SHAFT..... 10-21
PROPELLER SHAFT HOUSING ASSY 10-11
PROTECTOR φ12-120 5-41
PROTECTOR φ24-70..... 8-82
PT ASSY..... 13-30
PTT DECAL 19-1
PTT SOLENOID SWITCH (A)..... 8-37
PTT SWITCH ASSY 15-17
PTT SWITCH ASSY 18-19
PTT SWITCH ASSY 22-5
PTT SWITCH COVER..... 22-7
PULSAR COIL..... 8-4
PUMP 14-13
PUMP BODY GASKET 5-32
PUMP CASE (LOWER) 10-37
PUMP CASE (UPPER)..... 10-29
PUMP CASE GASKET..... 10-32
PUMP CASE GASKET..... 25-4-12
PUMP CASE GASKET..... 25-5-6
PUMP CASE GASKET..... 25-6-5
PUMP CASE GASKET (LOWER)..... 10-39
PUMP CASE GASKET (LOWER)..... 25-4-9
PUMP CASE GASKET (LOWER)..... 25-5-10
PUMP CASE LINER 10-30
PUMP CASE LINER 25-5-4
PUMP CASE LINER 25-6-3
PUMP DIAPHRAGM..... 5-33
PUSH ROD..... 10-25
<Q>
QUICK-CONNECTOR (MALE)..... 20-8
<R>
RATCHET..... 7-8
REAR HOUSING..... 21-36
REAR PANEL..... 21-37
RECOIL STARTER ASSY 7-1
RECTIFIER COMPLETE..... 8-62
RECTIFIER COMPLETE..... 24-25
RECTIFIER COMPLETE..... 25-8-16
RECTIFIER KIT..... 24-24
REEL φ140..... 7-6
RELIEF VALVE ASSY 14-8
REMOTE CONT CABLE STAY COVER.... 18-18
REMOTE CONTROL FITTING ASSY..... 23-1
REMOTE CONTROL HEAD ASSY (RC5A) 21-2
REMOTE CONTROL HEAD ASSY (RC5C) 21-1
RETAINER 3-6
RETAINING RING..... 6-27
RETAINING RING..... 20-5
RETURN SPRING 7-7
REVERSE LOCK..... 11-19
REVERSE LOCK..... 12-27
REVERSE LOCK ARM 11-20
REVERSE LOCK CLIP..... 12-28
REVERSE LOCK LINK..... 11-24
REVERSE LOCK LINK JOINT 17-22
REVERSE LOCK ROD..... 11-21
REVERSE LOCK SPRING..... 11-23
REVERSE LOCK SPRING..... 12-29
RIGGING BOLT SET..... 12-36
RIGGING BOLT SET..... 13-41
RIVET 3-22..... 11-53
RIVET 3-22..... 12-45
RIVET 3-22..... 13-50
ROCKER ARM..... 3-13
ROCKER ARM SHAFT..... 3-16
ROCKER SHAFT SPRING L=25..... 3-17
ROD SNAP 1.5-2 5-17
ROD SNAP 3-B..... 5-24
ROD SNAP 4-2..... 11-26
ROD SNAP 5-3..... 11-25
ROLLER 21-9
ROLLER BEARING 15-21-16..... 10-2
ROLLER RETAINER 21-22
ROPE ANCHOR 7-14
RUBBER BOOT..... 6-29
RUBBER MOUNT (LOWER)..... 11-37
RUBBER MOUNT (UPPER) 11-32
RUBBER MOUNT 2.5-20 7-34
RUBBER MOUNT 8.5-18-7 8-18
RUBBER MOUNT 8.5-18-7 8-28
RUBBER MOUNT 8.5-18-7 25-8-6
RUBBER MOUNT 9-16-4.3 8-20
RUBBER MOUNT 9-16-4.3 8-30
RUBBER MOUNT 9-16-4.3 25-8-7
<S>
SAFETY ROPE φ5-1600 24-2

SCREW 5-12
SCREW 5-18
SCREW 5-34
SCREW 5-35
SCREW 5-37
SCREW 6-4
SCREW 6-7
SCREW 6-17
SCREW 6-20
SCREW 6-33
SCREW 7-17
SCREW 7-24
SCREW 8-10
SCREW 9-3
SCREW 10-9
SCREW 10-58
SCREW 11-8
SCREW 11-10
SCREW 12-13
SCREW 14-29
SCREW 14-34
SCREW 15-9
SCREW 15-11
SCREW 15-19
SCREW 15-21
SCREW 15-29
SCREW 15-32
SCREW 17-11
SCREW 17-23
SCREW 20-13
SCREW 21-4
SCREW 21-16
SCREW 21-18
SCREW 21-20
SCREW 21-41
SCREW 22-4
SCREW 22-6
SCREW 25-9-3
SCREW 25-9-6
SCREW 25-9-10
SEAL RING 18-32
SEAL RING 13.8-22-3.7 18-6
SEAL RING 13.8-22-3.7 23-15
SEAL RING 23-29-3.7 17-16
SEAL WASHER 14-7
SEPARATE CORD (BLK) 8-49
SETTING PLATE 11-47
SHIFT ARM (REMOTE CONTROL) 18-26
SHIFT ARM (REMOTE CONTROL) 23-12
SHIFT DECAL 16-27
SHIFT DECAL 25-10-17
SHIFT GEAR ASSY 21-29
SHIFT LEVER 17-1
SHIFT LEVER 25-10-2
SHIFT LEVER (REMOTE CONTROL) 17-13
SHIFT LEVER BRACKET 17-25
SHIFT LEVER BRACKET 25-10-6
SHIFT LEVER BRACKET COVER 16-24
SHIFT LEVER ROD 17-5
SHIFT LEVER ROD 18-7
SHIFT LEVER ROD 23-6
SHIFT LEVER ROD 25-10-9
SHIFT LEVER SHAFT 17-9
SHIFT LEVER SHAFT 25-10-14
SHIFT LEVER STOPPER t=0.5 17-17
SHIFT LEVER STOPPER t=0.8 17-18
SHIFT POSITION DECAL 22-15
SHIFT POSITION SIDE DECAL 22-16
SHIFT ROD 17-19
SHIFT ROD JOINT 17-20
SHIFT ROD LEVER 17-10
SHIM 21-28-0.1 10-20-1
SHIM 21-28-0.15 10-20-2
SHIM 28-36.8-0.1 10-40-1
SHIM 28-36.8-0.15 10-40-2
SHIM 28-36.8-0.3 10-40-3
SHOULDER BOLT 11-55
SHOULDER BOLT 12-47
SHOULDER BOLT 13-52
SLOW JET (#37) 6-13-2
SLOW JET (#39) 6-13-1
SLOW JET (#40) 6-13-3
SNAP PIN d=8 17-8
SNAP PIN d=8 18-10
SNAP PIN d=8 18-25
SNAP PIN d=8 23-11
SNAP PIN d=8 25-10-13
SNAP RETAINER d=8 17-14
SOLENOID SWITCH CORD (A) L=80 8-40
SOLENOID SWITCH CORD (B) L=150 8-43
SPACER 21-5
SPACER 6.2-9-15.7 4-3
SPACER 9.6-19-13 18-28
SPARK PLUG (DCPR6E) 3-31
SPIRAL TUBE PROTECTOR φ10-100 5-9
SPIRAL TUBE PROTECTOR φ10-100 8-11
SPIRAL TUBE PROTECTOR φ10-100 8-68
SPIRAL TUBE PROTECTOR φ10-100 25-8-25
SPLIT PIN 3-18 10-64
SPRING 10-24
SPRING 12-12
SPRING 12-17
SPRING 12-22
SPRING 15-14
SPRING L=14 6-22
SPRING PIN 3.5-16 13-15
SPRING PIN 3-10 5-2
SPRING PIN 3-10 10-44
SPRING PIN 3-10 17-21
SPRING PIN 3-12 5-13
SPRING RETAINER 10-26
SPRING WASHER 24-9
SPRING WASHER 24-15
STARTER CABLE L=200 8-67
STARTER CABLE L=200 25-8-24
STARTER CASE ASSY 7-2
STARTER HANDLE 7-13
STARTER LOCK 7-16
STARTER LOCK CABLE BRACKET 16-11
STARTER LOCK CAM 7-20
STARTER LOCK CAM SPRING 7-22
STARTER LOCK LEVER 7-21
STARTER LOCK SPRING 7-19
STARTER LOCK WIRE 7-28
STARTER MOTOR ASSY 8-52
STARTER MOTOR ASSY 25-8-11
STARTER MOTOR BRACKET 8-59
STARTER MOTOR BRACKET 25-8-12
STARTER ROPE φ4.5-1600 7-12
STARTER SEAL 7-15
STARTER SOLENOID 8-35
STARTER SOLENOID 25-8-15
STARTER SPRING 7-4
STARTER SPRING CASE 7-5
STAY 16-25
STEERING BRACKET 15-27
STEERING HOOK PLATE 18-14
STEERING HOOK PLATE 23-19
STEERING LOCK KIT 25-11-1
STEERING LOCK PLATE 25-11-2
STEERING SHAFT ASSY 11-27
STEERING SHAFT ASSY 12-30
STERN BRACKET SPRING 11-9
STOP SCREW L=15 6-23
STOP SCREW L=18 6-21
STOP SWITCH ASSY 16-5
STOP SWITCH ASSY 22-9
STOP SWITCH LANYARD ASSY 16-6
STOP SWITCH LANYARD ASSY 22-10
STOPPER 7-30
STOPPER 9-18
STOPPER 10-49
STOPPER 25-7-5
STORAGE DECAL 16-30
STUD 11-28
SUB-WATER INLET HOSE PLUG 16-23
SWITCH BOX 15-18
SWIVEL BRACKET 11-14
SWIVEL BRACKET 12-14
SWIVEL BRACKET ASSY 13-10
SWIVEL BRACKET SHAFT ASSY 12-31
<T>
TACHOMETER ASSY 24-10
TACHOMETER LEAD WIRE L=6000 24-16
TACHOMETER LEAD WIRE L=6000 24-17
TACHOMETER W/OIL LAMP 24-3
TAPPING SCREW 5-12 7-31
TAPPING SCREW 5-30 9-13
TERMINAL CAP 13-13-28 8-66
TERMINAL CAP 13-13-28 25-8-23
TERMINAL CAP 8-13-28 8-41
TERMINAL CAP 8-13-28 8-42
TERMINAL CAP 8-13-28 8-70
TERMINAL CAP 8-13-28 25-8-27
TERMINAL CAP 8-18-28 8-69
TERMINAL CAP 8-18-28 25-8-26
THERMOSTAT 1-5
THERMOSTAT 24-30
THERMOSTAT CAP 1-6
THERMOSTAT CAP GASKET 1-7
THERMOSTAT CAP GASKET 25-3-9
THROTTLE ARM 21-24
THROTTLE DECAL 15-16
THROTTLE DRUM ASSY 4-2
THROTTLE FRICTION ARM 21-25
THROTTLE ROD 4-6
THROTTLE SHAFT 15-6
THROTTLE SHAFT DAMPER 15-7
THROTTLE SHAFT SUPPORT 15-10
THROTTLE WIRE 15-26
THROTTLE WIRE BRACKET 4-7
THRUST HOLDER ASSY 10-61
THRUST PLATE 21-10
THRUST PLATE (UPPER) 11-30
THRUST ROD 11-12
THRUST ROD SPRING 11-13
TILLER HANDLE 15-3
TILLER HANDLE ASSY 15-1
TILLER HANDLE ASSY 15-2
TILT LOCK DECAL 12-5
TILT LOCK PIECE 12-10
TILT STOPPER 13-11
TILT STOPPER (L) 12-24
TILT STOPPER ASSY 11-44
TILT STOPPER BODY 12-16
TILT STOPPER GRIP 11-45
TILT STOPPER GRIP 13-12
TILT STOPPER SHAFT (LOWER) 12-20
TILT STOPPER SHAFT (UPPER) 12-18
TILT STOPPER SPRING 13-16
TILT SWITCH COVER 21-42
TILT SWITCH PLUG 21-45-1
TILT SWITCH PLUG 21-45-2
TIMING BELT 4-17
TOOL KIT 24-1
TOP COWL ASSY (SERVICE) 19-2
TOP COWL SEAL L=1295 19-4
TOP COWL SUB-ASSY 19-3
TRIM LOCK PIN 13-3
TRIM POSITION DECAL 12-2
TRIM SETTING PLATE 12-9
TRIM TAB 10-6
<V>
VALVE ASSY 14-10
VALVE SPRING L=38.3 3-5
VALVE SPRING SEAT 3-8
<W>
WASHER 1-21
WASHER 5-6
WASHER 5-28
WASHER 7-23
WASHER 8-7
WASHER 8-58
WASHER 8-61
WASHER 10-36
WASHER 11-5
WASHER 11-35
WASHER 12-38
WASHER 13-14
WASHER 13-25
WASHER 13-43
WASHER 15-34
WASHER 17-12
WASHER 18-17
WASHER 20-14
WASHER 21-6
WASHER 21-8
WASHER 21-12
WASHER 21-27

WASHER 21-40
WASHER 25-5-9
WASHER 25-8-14
WASHER 10.5-18-1.5 12-23
WASHER 10.5-28-2. 10-62
WASHER 13.2-21.8-2 3-18
WASHER 14.5-24-1 9-6
WASHER 15.2-19-1.9 10-19
WASHER 22-36-1 12-33
WASHER 39-52-1 15-23
WASHER 4.3-16-1.5 11-11
WASHER 6.5-19-3.2 4-15
WASHER 6.5-21-1 17-3
WASHER 6.5-21-1 18-12
WASHER 6.5-21-1 23-18
WASHER 6.5-21-1 25-10-5
WASHER 6.5-23-1.5 13-35
WASHER 6-16-1.5 4-4
WASHER 6-16-1.5 7-27-1
WASHER 6-16-1.5 7-27-2
WASHER 6-16-1.5 8-19
WASHER 6-16-1.5 8-21
WASHER 6-16-1.5 8-26
WASHER 6-16-1.5 8-29
WASHER 6-16-1.5 8-31
WASHER 6-16-1.5 25-8-8
WASHER 8.1-16-1.5 13-4
WASHER 8.1-20-0.8 13-22
WASHER 8.5-18-1.6 17-7
WASHER 8.5-18-1.6 18-13
WASHER 8.5-18-1.6 18-24
WASHER 8.5-18-1.6 23-10
WASHER 8.5-18-1.6 25-10-12
WASHER 8.5-28-1 11-6
WASHER 8.5-28-1 13-38
WASHER 8.5-34-3 12-39
WASHER 8.5-34-3 13-44
WASHER 8.5-34-3 25-11-3
WASHER 8.5-38-3 13-28
WASHER 9.6-18-2 18-31
WATER PIPE (L) 10-54-2
WATER PIPE (S) 10-54-1
WATER PIPE (UL) 10-54-3
WATER PIPE (UL) 25-7-9
WATER PIPE AUXILIARY MOUNT 13-2.5 .. 10-57
WATER PIPE SEAL (LOWER) 10-31
WATER PIPE SEAL (UPPER) 10-55
WATER PUMP GUIDE PLATE 10-33
WATER PUMP GUIDE PLATE 25-5-5
WATER PUMP GUIDE PLATE 25-6-4
WATER PUMP IMPELLER 10-27
WATER PUMP IMPELLER 25-5-2
WATER PUMP IMPELLER 25-6-2
WATER PUMP KIT (CHROME PLATED) .. 25-6-1
WATER PUMP REPAIR KIT 25-5-1
WATER SEAL PLATE 10-53
WATER SEAL RUBBER 10-52
WATER STRAINER W=17 10-8
WAVE WASHER 7-3
WAVE WASHER 21-46
WAVE WASHER d=10 12-26
WAVE WASHER d=14 18-3
WAVE WASHER d=14 23-16
WIRE COVER 21-32
WIRING DIAGRAM DECAL 8-80-1
WIRING DIAGRAM DECAL 8-80-2
<Y>
YOKE ASSY 14-33

INDEX (Parts Number)

172-36008-0 7-35
174-35012-0 8-76
174-35012-0 25-8-32
301-64217-0 10-23
307-62116-1 11-6
307-62116-1 13-38
309-00131-0 4-14
309-06972-0 8-47
309-60111-0 10-38
309-60111-0 25-4-8
309-62115-2 11-3
331-65014-0 10-31
332-00021-1 2-8
332-60005-2 10-4
332-60006-0 10-5
332-60006-0 25-4-4
332-61315-0 12-23
332-62101-1 11-54
332-62101-1 12-46
332-62101-1 13-51
332-66032-0 10-48
332-66032-0 25-4-11
332-66033-0 7-30
332-70201-0 20-25
332Q62102-1. 11-52
332Q62102-1. 12-44
332Q62102-1. 13-49
336-06973-0 15-20
336-06973-0 15-31
336-60007-0 24-31
338-02215-0 5-40
338-02215-0 5-47
338-02215-0 5-50
338-67147-0 18-6
338-67147-0 23-15
344-67177-1 11-15
344-67177-1 12-15
345-01111-0 1-3
345-01111-0 3-23
345-01111-0 9-7
345-05122-1 13-35
345-06915-0 5-4
345-62441-0 11-16
345-65015-0 10-12
345-65015-0 25-4-5
345-67117-0 16-16-1
345-67117-0 16-16-2
346-01032-0 1-7
346-01032-0 25-3-9
346-62124-1 12-32
346-62127-0 13-20
346-62127-0 25-11-6
346-62421-1 11-17
346-67114-1 4-3
346-67115-0 17-3
346-67115-0 18-12
346-67115-0 23-18
346-67115-0 25-10-5
346-67196-1 5-24
346-76057-0 5-14
350-00024-1 2-9
350-62121-2 11-12
350-62415-0 11-31
350-62417-0 11-29
350-62417-0 13-19
350-62423-0 11-30
350-67154-0 15-4
350-76015-0 8-53
353-06821-0 16-6
353-06821-0 22-10
353-63207-0 13-13
353-72537-0 24-19
353-72546-0 22-13
353-76020-3 22-1
353-84371-0 21-6
353-84388-0 21-14
353-84394-0 21-27
353-84916-0 18-31
353-84918-0 18-30
361-72539-0 24-16
361-76073-0 5-11
361-76110-1 22-11
361-84414-0 21-50
361-84415-0 21-51
369-00132-0 8-6
369-02230-0 5-45
369-60111-0 10-13
369-60111-0 25-4-6
369-60218-1 1-11
369-62122-2 11-13
369-62146-1 11-9
369-62147-0 11-11
369-62433-1 13-12
369-62439-1 11-47
369-64014-0 10-20-1
369-64015-0 10-20-2
369-64032-0 10-19
369-64121-0 10-63
369-64124-0 10-62
369-64223-0 10-25
369-66011-0 10-43
369-66021-1 10-47
369-66021-1 25-4-10
369-66031-0 10-46
369-66033-0 10-49
369-66043-1 9-8
369-67105-0 18-5
369-67105-0 23-14
369-83830-2 23-19
369-84398-0 1-19
393-62437-1 11-46
394-70260-0 16-21
398-06830-0 16-5
398-62396-1 13-8
398-76080-0 16-3
398-76080-0 25-8-18
398-76083-0 16-4
398-76083-0 25-8-19
3A0-76079-0 8-22
3A0-76079-0 8-32
3A0-76079-0 25-8-9
3A3-06830-0 22-9
3A3-60984-0 16-23
3A3-62396-1 11-41
3A3-62396-1 11-42
3A3-72537-1 24-18
3A3-72560-0 22-5
3A3-72591-0 22-7
3A3-76037-0 8-14-1
3A3-76037-0 8-14-2
3A3-76037-0 8-50
3A3-76037-0 21-52
3A3-76037-0 24-29
3A3-76086-1 22-3
3A3-76115-1 22-12
3A3-83314-2 21-30
3A3-84307-0 21-19
3A3-84364-2 21-31
3A3-84365-1 21-24
3A3-84368-0 21-46
3A3-84374-0 21-5
3A3-84375-0 21-4
3A3-84376-0 21-35
3A3-84381-0 21-29
3A3-84383-0 21-8
3A3-84391-0 21-47
3A3-84398-0 22-14
3A3-84401-0 21-38
3A3-84403-0 21-39
3A3-84404-0 21-43
3A3-84406-0 21-49
3A3-84407-0 21-40
3A3-84421-0 21-9
3A3-84422-0 21-10
3A3-84423-0 21-17
3A3-84424-0 21-21
3A3-84425-0 21-23
3A3-84426-0 21-22
3A3-84427-0 21-28
3A3-84428-0 21-25
3A3-84429-0 21-32
3A3-84431-0 21-11
3A3-84432-0 21-3
3A3-84435-0 21-48
3A3-84442-0 21-13
3A3-84451-0 21-42
3A3-84452-0 21-45-1
3A3-84452-0 21-45-2
3AA-01030-0 24-30
3AA-02010-1 5-1
3AA-02160-0 5-48
3AA-03189-0 6-27
3AA-03190-0 6-28
3AA-03192-0 6-34
3AA-03193-0 6-35
3AA-03198-0 6-36-1
3AA-03311-0 6-29
3AA-03314-0 6-31
3AA-03315-0 6-30
3AA-05004-0 7-4
3AA-05013-0 7-12
3AA-05019-0 7-13
3AA-05098-1 7-2
3AA-05252-0 7-16
3AA-06021-0 8-2
3AA-06023-0 8-3
3AA-06023-0 24-22
3AA-06023-0 25-8-3
3AA-06060-0 8-24
3AA-06091-0 8-1
3AA-06091-0 25-8-2
3AA-06167-0 8-12
3AA-06281-1 8-75
3AA-06281-1 25-8-31
3AA-06902-1 8-79
3AA-06902-1 25-8-35
3AA-07203-0 3-5
3AA-07225-0 3-17
3AA-60108-0 4-16
3AA-60206-0 10-8
3AA-61199-0 12-35
3AA-62106-0 12-43
3AA-62114-1 12-34
3AA-62116-0 12-33
3AA-62117-0 12-7
3AA-62163-0 12-9
3AA-62164-0 12-10
3AA-62434-0 12-17
3AA-62441-0 13-21
3AA-62447-0 13-26
3AA-62452-0 12-25
3AA-62454-0 12-24
3AA-62463-0 12-11
3AA-62994-0 12-16
3AA-62995-0 12-18
3AA-62996-1 12-20
3AA-63727-0 12-22
3AA-66135-1 17-9
3AA-66135-1 25-10-14
3AA-66315-0 12-29
3AA-66322-1 12-27
3AA-67120-1 16-19
3AA-67503-0 7-15
3AA-67584-0 12-5
3AA-67589-0 12-3
3AA-72049-0 12-6
3AA-76010-0 8-52
3AA-76010-0 25-8-11
3AA-76012-0 8-55
3AA-76013-0 8-56
3AA-76014-0 8-54
3AA-76026-0 16-7
3AA-76026-0 25-8-20
3AA-76065-0 8-62
3AA-76065-0 24-25
3AA-76065-0 25-8-16
3AA-76145-0 8-66
3AA-76145-0 25-8-23
3AA-76161-0 24-27
3AA-83719-0 17-7
3AA-83719-0 18-13
3AA-83719-0 18-24
3AA-83719-0 23-10
3AA-83719-0 25-10-12
3AA-83830-0 18-14
3AA-83913-0 18-15
3AA-84461-0 12-2
3AA-84905-0 18-27
3AAQ60000-0 10-1
3AAQ62010-0 12-30
3AAQ62105-0 12-41
3AAQ62108-0 12-42
3AAQ62112-1 12-1
3AAQ62113-1 12-4
3AAQ62310-1 12-14
3AC-62191-0 12-31
3AC-70052-1 20-4
3AC-70055-0 20-5
3AC-70140-0 20-13
3AC-70145-0 20-14
3AC-70150-0 20-12
3AC-70352-1 20-6
3AC-76120-0 8-64
3AC-76120-0 25-8-21
3ACQ84330-0 21-2
3AD-70200-2 20-15-2
3AS-62433-0 11-45
3B2-01215-0 9-4
3B2-01215-0 25-3-17
3B2-02312-2 25-4-3
3B2-60003-1 9-17
3B2-60003-1 25-7-4
3B2-61012-2 25-4-2
3B2-62118-0 11-7
3B2-63063-0 15-10
3B2-64010-0 10-16
3B2-64020-0 10-17
3B2-64030-0 10-18
3B2-64081-0 10-40-1
3B2-64082-0 10-40-2
3B2-64083-0 10-40-3
3B2-64215-0 10-22
3B2-64222-0 10-26
3B2-64230-2 10-61
3B2-65011-0 10-30
3B2-65011-0 25-5-4
3B2-65016-0 10-29
3B2-65018-2 10-32
3B2-65018-2 25-4-12
3B2-65018-2 25-5-6
3B2-65018-2 25-6-5
3B2-65020-1 10-39
3B2-65020-1 25-4-9
3B2-65020-1 25-5-10
3B2-65021-1 10-27
3B2-65021-1 25-5-2
3B2-65021-1 25-6-2
3B2-65022-0 10-28
3B2-65022-0 25-5-3
3B2-65025-0 10-33
3B2-65025-0 25-5-5
3B2-65029-2 10-34
3B2-65029-2 25-4-7
3B2-65029-2 25-5-7
3B2-65029-2 25-6-6
3B2-65231-2 25-6-1
3B2-65238-0 25-6-3
3B2-65239-0 25-6-4
3B2-66315-0 11-23
3B2-66321-1 11-21
3B2-67187-0 16-18
3B2-70050-1 20-3
3B2-70155-0 20-7
3B2-70167-1 20-1
3B2-76147-2 8-67
3B2-76147-2 25-8-24

3B2-87321-4 25-4-1
3B2-87322-2 25-5-1
3B2B64513-1 10-59-1
3B2B64514-1 10-59-2
3B2B64515-1 10-59-3
3B2B64517-1 10-59-4
3B2B64519-1 10-59-5
3B2Q60100-1. 10-11
3B2Q61110-2. 9-15
3B2Q61110-2. 25-7-2
3B7-06305-0 8-20
3B7-06305-0 8-30
3B7-06305-0 25-8-7
3B7-72201-0 24-2
3B7-72530-2 24-10
3B7-72656-0 24-6
3B7-72656-0 24-12
3B7-72658-0 24-4
3B7-72659-0 24-5
3B7-72659-0 24-11
3B7-72661-0 24-7
3B7-72661-0 24-13
3B7-77169-0 14-2
3B7-77169-0 14-12
3B7-77430-0 14-13
3B7-77431-1 14-15
3B7-77432-1 14-14
3B7-77434-1 14-16
3B7-83715-2 18-23
3B7-83715-2 23-9
3B7Q84312-0. 21-15
3B7Q84343-0. 21-44
3B7Q84350-3. 21-1
3B7Q84366-0. 21-37
3B7Q84441-0. 21-36
3BA-01138-0 16-8
3BA-76199-0 19-6
3BJ-02160-0 5-42
3BJ-02234-0 6-37
3BJ-67563-0 19-1
3BJ-72100-0 24-1
3C7-03271-2 7-29
3C7-70113-0 20-10
3C7-70199-0 20-9
3C7-70211-1 20-18-1
3C7-70217-0 20-19
3C7-70220-1 20-16
3C7-70224-1 20-17
3C8-03125-0 6-5
3C8-03125-0 25-9-4
3C8-03126-0 6-6
3C8-03126-0 25-9-5
3C8-03181-0 6-18
3C8-62104-2 11-53
3C8-62104-2 12-45
3C8-62104-2 13-50
3C8-62107-0 11-55
3C8-62107-0 12-47
3C8-62107-0 13-52
3C8-63733-0 11-25
3C8-66308-0 4-4
3C8-66308-0 7-27-1
3C8-66308-0 7-27-2
3C8-66308-0 8-19
3C8-66308-0 8-21
3C8-66308-0 8-26
3C8-66308-0 8-29
3C8-66308-0 8-31
3C8-67151-1 16-28
3C8-67156-0 16-12
3C8-72582-0 8-40
3C8-72583-1 8-43
3C8-76171-0 22-8
3C8-84964-0 18-29
3DN-03100-1. 6-1-2
3DN-03133-1. 6-1-4
3DN-66316-0. 12-28
3DP-03100-2 6-1-6
3DP-03133-2 6-1-8
3E0-70270-0 20-8
3E0-77163-0 14-17
3E0-77183-0 14-27
3E0-77184-0 14-28
3E0-77193-0 14-31
3E0-84914-0 18-28
3E3-62106-0 13-48
3E3Q62105-0. 13-46
3E3Q62108-0. 13-47
3F3-02423-0 9-13
3F3-76217-0 22-2-1
3F3-76218-0 22-2-2
3F3-76219-0 22-2-3
3F3-84908-0 18-32
3FK-03952-0 5-22-2
3FK-07810-0 3-12-2
3FK-87123-0 2-10-1
3FK-87124-0 2-10-2
3FK-87130-0 2-6-1
3FK-87131-0 2-6-2
3FK-87801-4 19-7-3
3FKB01000-2 3-1-2
3FKB87090-4 25-2-2
3GF-70211-1 20-18-2
3GF-70240-1 20-21-2
3GF-70241-1 20-20-2
3GF-70281-0 20-23
3GR-70250-0 20-24
3GR-70280-0 20-22
3GT-35143-0 5-44
3GT-35143-0 5-49
3H6-00059-0 2-2
3H6-04000-7 5-29
3H6-04005-0 5-33
3H6-04014-1 5-31
3H6-04028-0 5-32
3H6-04044-0 5-30
3H6-06999-0 8-45
3H6-07223-0 3-7
3H6-07422-0 5-36
3H6-07422-0 25-3-16
3H6-07611-0 8-51
3H6-60218-0 13-6
3H6-63048-0 15-7
3H6-63510-0 15-8
3H6-63619-1 17-2
3H6-63619-1 25-10-4
3H6-67572-0 16-30
3H6-70200-2 20-15-1
3H6-70262-0 16-2
3H6B01031-0. 1-6
3H8-01012-1 1-4
3H8-01012-1 3-24
3H8-02093-0 1-2
3H8-07025-0 3-11
3H8-07025-0 25-3-4
3H8-07237-0 3-15
3H8-10062-2 4-13
3H8-10066-0 4-15
3H8-76040-0 8-35
3H8-76040-0 25-8-15
3H8B01143-1. 1-13
3K9-05223-0 11-26
3KY-07612-0 8-13
3N5-84331-0 22-17
3N5-84333-0 22-18
3N5-84336-0 22-15
3N5-84465-0 22-16
3N8-72640-1 24-3
3P0-66233-0 13-4
3R0-06303-1 7-25
3R0-07238-0 3-14
3R0-07422-0 3-30
3R0-07422-0 25-3-7
3R0-62473-0 13-16
3R0-66308-0 25-8-8
3R0-71015-1 3-29
3R0-72180-0 19-5
3R0-72181-0 7-32
3R0-76064-0 8-73
3R0-76064-0 25-8-29
3R0-77071-1 13-31
3R0-77076-0 13-33
3R0-77167-0 14-18
3R0-77171-0 14-6
3R0-77173-0 14-7
3R0-77177-0 14-4
3R0-77451-0 14-11
3R0-83715-0 17-6
3R0-83715-0 18-8
3R0-83715-0 23-7
3R0-83715-0 25-10-10
3R1-05003-2 7-8
3R1-05006-2 7-11
3R1-05007-0 7-9
3R1-05012-0 7-7
3R1-05125-0 7-5
3R1-05131-1 7-14
3R1-05138-1 7-10
3R1-05216-0 7-19
3R1-05255-0 7-18
3R3-01030-0 1-5
3R3-01144-0 1-14
3R3-01144-0 25-3-11
3R3-07204-0 3-9
3R3-07206-0 3-10
3R3-07227-0 3-18
3R3-07405-1 9-5
3R3-07406-0 9-6
3R3-61017-0 1-22
3R3-62094-2 15-33
3R3-62443-0 13-22
3R3-62445-0 13-23
3R3-62448-1 13-28
3R3-62449-0 13-29
3R3-63012-0 15-5
3R3-66226-0 16-17
3R3-67162-0 16-15
3R3-71040-0 16-10-1
3T4-06972-1 5-7
3T4-06972-1 8-34
3T4-06972-1 8-83
3T5-06920-0 8-18
3T5-06920-0 8-28
3T5-06920-0 25-8-6
3T5-10131-0 4-10
3T5-10131-0 8-5
3T5-76247-0 8-72
3T5-84398-0 5-20
3V1-00001-1 2-7-1
3V1-00004-1 2-7-2
3V1-00011-0 2-11-1
3V1-00012-0 2-12-1
3V1-00013-0 2-13-1
3V1-00014-0 2-11-2
3V1-00015-0 2-12-2
3V1-00016-0 2-13-2
3V1-00030-1 2-3
3V1-00040-0 2-1
3V1-00121-0 2-5
3V1-00121-0 25-3-8
3V1-01005-0 3-22
3V1-01005-0 25-3-2
3V1-01024-0 3-27
3V1-01024-0 25-3-6
3V1-01303-0 1-20
3V1-01303-0 25-3-3
3V1-02011-0 5-21
3V1-02011-0 25-3-14
3V1-02012-0 5-26
3V1-02012-0 25-3-15
3V1-02104-0 5-3
3V1-02104-0 25-3-13
3V1-02305-0 1-10
3V1-02305-0 25-3-10
3V1-02409-0 5-25
3V1-03100-3 6-1-1
3V1-03116-0 6-15
3V1-03116-0 25-9-8
3V1-03120-0 6-2-2
3V1-03121-0 6-3
3V1-03121-0 25-9-2
3V1-03128-0 6-16
3V1-03133-3 6-1-3
3V1-03141-0 6-14-1
3V1-03147-1 6-8
3V1-03147-1 25-9-7
3V1-03169-0 6-10
3V1-03179-0 6-23
3V1-03182-0 6-19
3V1-03182-0 25-9-9
3V1-03191-0 6-24
3V1-03192-0 6-25
3V1-03193-0 6-26
3V1-03193-0 25-9-11
3V1-03952-0 5-22-1
3V1-04471-0 6-9-2
3V1-04476-0 6-9-1
3V1-04493-0 6-9-3
3V1-04537-0 6-13-2
3V1-04539-0 6-13-1
3V1-04540-0 6-13-3
3V1-05104-1 7-6
3V1-05259-0 7-3
3V1-05913-0 7-31
3V1-06040-0 8-44
3V1-06061-1 8-17
3V1-06071-0 8-4
3V1-06133-0 8-82
3V1-06284-1 8-74
3V1-06284-1 25-8-30
3V1-06302-0 7-34
3V1-06308-0 7-33
3V1-06900-1 8-27
3V1-06900-1 25-8-5
3V1-07201-0 3-3
3V1-07202-0 3-4
3V1-07205-0 3-8
3V1-07221-0 3-6
3V1-07407-0 2-4-2
3V1-07408-0 2-4-1
3V1-07410-1 1-17
3V1-07421-0 4-1
3V1-07440-1 9-2
3V1-07600-0 3-19
3V1-07653-0 3-20
3V1-07653-0 25-3-5
3V1-10045-0 4-17
3V1-10060-0 4-9
3V1-10063-0 4-11
3V1-10068-0 4-12
3V1-10230-0 24-20-1
3V1-60041-0 10-52
3V1-60042-0 10-53
3V1-60108-0 8-25
3V1-60211-0 10-2
3V1-60217-0 10-6
3V1-61208-0 9-9
3V1-61212-0 9-14
3V1-61220-0 9-10
3V1-61302-0 11-37
3V1-61313-1 11-28
3V1-61324-0 11-36
3V1-61333-1 11-34
3V1-62004-0 15-28
3V1-62106-0 11-51
3V1-62431-1 11-44
3V1-62500-0 25-11-1
3V1-62510-0 25-11-2
3V1-63035-1 15-12
3V1-63036-0 15-14
3V1-63041-0 15-6
3V1-63077-0 15-13
3V1-63102-0 15-22
3V1-63107-0 15-24
3V1-63108-1 15-23
3V1-63508-1 4-7
3V1-63600-0 15-26
3V1-63617-1 4-6
3V1-63622-0 4-2
3V1-63624-0 16-14
3V1-64211-1 10-21
3V1-64221-0 10-24
3V1-64306-1 10-41-2
3V1-64307-1 10-41-1
3V1-64309-1 10-41-3
3V1-64309-1 25-7-7
3V1-64332-0 9-18
3V1-64332-0 25-7-5
3V1-64333-0 14-20
3V1-65017-0 10-37
3V1-65100-0 10-54-1
3V1-65110-0 10-54-2

3V1-65120-0 10-54-3
3V1-65120-0 25-7-9
3V1-65203-0 10-56
3V1-65204-0 10-57
3V1-65206-0 10-55
3V1-66012-0 10-45-2
3V1-66013-0 10-45-1
3V1-66014-0 10-45-3
3V1-66014-0 25-7-8
3V1-66129-0 17-13
3V1-66134-0 18-7
3V1-66134-0 23-6
3V1-66142-0 18-4
3V1-66142-0 23-13
3V1-66145-0 17-15
3V1-66187-0 17-16
3V1-66211-1 17-19
3V1-66225-0 17-10
3V1-66241-0 17-20
3V1-66302-1 17-22
3V1-66305-1 11-24
3V1-66313-0 11-20
3V1-66322-0 11-19
3V1-67196-0 5-17
3V1-69000-0 16-11
3V1-70157-0 20-11
3V1-70167-2 20-2
3V1-72028-0 8-80-1
3V1-72120-0 12-36
3V1-72539-0 24-17
3V1-72547-0 5-19
3V1-72615-0 15-17
3V1-76011-1 8-59
3V1-76011-1 25-8-12
3V1-76032-0 15-18
3V1-76050-0 5-10
3V1-76066-0 8-71
3V1-76066-0 25-8-28
3V1-76076-0 5-16
3V1-76078-1 5-15
3V1-76148-0 5-9
3V1-76148-0 8-11
3V1-76148-0 8-68
3V1-76148-0 25-8-25
3V1-83732-0 18-1
3V1-83732-0 23-2
3V1-83820-0 18-20
3V1-83820-0 23-3
3V1-87121-0 25-3-1
3V1-87122-0 25-9-1
3V1-87326-1 10-60
3V1-87801-5 19-7-1
3V1B01000-4 3-1-1
3V1B01001-0 3-2
3V1B01021-0 3-26
3V1B01100-0 1-1
3V1B02301-0 1-9
3V1B61301-1 11-32
3V1B64510-0 10-59-6
3V1B64514-0 10-59-7
3V1B87090-7 25-2-1
3V1Q61020-2. 9-1-1
3V1Q61030-1. 9-1-2
3V1Q61225-0. 9-12
3V1Q61401-0. 11-38
3V1Q61402-0. 11-39
3V1Q62001-1. 15-27
3V1Q62010-0. 11-27
3V1Q62105-0. 11-49
3V1Q62108-0. 11-50
3V1Q62112-1. 11-1
3V1Q62113-1. 11-2
3V1Q62310-0. 11-14
3V1Q63003-4. 15-2
3V1Q63011-3. 15-3
3V1Q67481-0. 16-24
3V1Q67483-0. 18-18
3V1Q67640-2. 19-3
3V1Q67645-6. 19-2
3V1Q77208-0. 13-10
3V1Q80404-0. 25-10-1
3V1Q87301-5. 25-1-1
3V1Q87302-5. 25-1-2
3V1Q87304-5. 25-1-3
3V1Q87314-4. 25-7-1
3V2-02160-0 5-43
3V2-03100-3 6-1-5
3V2-03133-3 6-1-7
3V2-03141-0 6-14-3
3V2-03157-0 6-22
3V2-03169-0 6-12
3V2-03179-0 6-21
3V2-04492-0 6-11
3V2-06128-0 24-21
3V2-06157-0 5-41
3V2-07620-0 1-16
3V2-10230-0 24-20-2
3V2-60001-0 9-16
3V2-60001-0 10-51
3V2-60001-0 25-7-3
3V2-60108-0 7-26
3V2-62004-0 15-30
3V2-66128-0 18-26
3V2-66128-0 23-12
3V2-67192-0 23-22
3V2-67193-0 23-23
3V2-67501-0 19-4
3V2-72028-1 8-80-2
3V2-72120-0 13-41
3V2-72615-0 18-19
3V2-76110-0 8-81
3V2-76160-0 24-24
3V2-76300-3 25-8-1
3V2-83732-0 18-2
3V2-83880-2 23-1
3V2-87801-5 19-7-2
3V2Q63003-1. 15-1
3V2Q67100-0. 16-1
3V5-62442-0 13-5
3V5-72678-0 8-49
3V9-72019-0 15-16
3Y0-03120-0 6-2-3
3Y0-03197-0 6-32
3Y0-05090-1 7-1
3Y0-05207-0 7-28
3Y0-05226-0 7-21
3Y0-05253-0 7-20
3Y0-05258-0 7-22
3Y0-66112-0 12-12
3Y0-76145-0 8-69
3Y0-76145-0 25-8-26
3Y1-03141-0 6-14-2
3Y1-66113-0 17-17
3Y1-66117-0 17-18
3Y1-76145-0 8-41
3Y1-76145-0 8-42
3Y1-76145-0 8-70
3Y1-76145-0 25-8-27
3Y2-03120-0 6-2-1
3Y2-03141-0 6-14-4
3Y2-03198-0 6-36-2
3Y2-07920-0 3-16
3Y2-07935-0 3-13
3Y3-60108-0 25-11-4
3Y3-63621-0 16-13
3Y3-63621-0 25-10-15
3Y3-66110-0 17-1
3Y3-66110-0 25-10-2
3Y3-66134-0 17-5
3Y3-66134-0 25-10-9
3Y3-67192-0 5-23
3Y3-67192-0 25-10-16
3Y3-67578-1 16-27
3Y3-67578-1 25-10-17
3Y3Q67480-0. 17-25
3Y3Q67480-0. 25-10-6
3Y4-07810-0 3-12-1
3Y4-60108-0 25-11-5
3Z0-61334-0 12-39
3Z0-61334-0 13-44
3Z0-61334-0 25-11-3
3Z0-62417-0 13-18
3Z0-62476-2 13-11
3Z0-63035-0 13-17
3Z0-71040-0 16-10-2
3Z0-72580-0 8-37
3Z0-76174-0 16-25
3Z0-77076-0 13-32
3Z0-77076-0 13-37
3Z0-77101-1 13-36
3Z0-77115-0 13-3
3Z0-77167-0 14-26
3Z0-77175-0 14-3
3Z0-77179-0 14-5
3Z0-77179-0 14-9
3Z0-77180-0 14-22
3Z0-77186-0 14-30
3Z0-77187-0 14-25
3Z0-77190-0 14-32
3Z0-77191-0 14-24
3Z0-77192-0 14-23
3Z0-77195-0 14-33
3Z0-77221-0 14-1
3Z0-77431-0 14-21
3Z0-77450-0 14-8
3Z0-77460-0 14-10
3Z0-84398-0 13-40
3Z0Q77151-1. 13-30
3Z0Q77211-2. 13-1
3Z0Q77212-0. 13-2
3Z1-84398-1 14-19
910103-0525 21-34
910103-0616 1-12
910103-0620 8-33
910103-0625 8-23
910103-0630 4-5
910103-5610 8-36
910103-5610 8-65
910103-5610 24-28
910103-5610 25-8-22
910103-5612 4-8
910103-5612 8-15
910103-5612 8-16
910103-5612 8-77
910103-5612 11-43
910103-5612 13-9
910103-5612 16-29
910103-5612 25-8-33
910103-5616 8-48
910103-5616 8-63
910103-5616 8-78
910103-5616 13-7
910103-5616 24-26
910103-5616 25-8-17
910103-5620 10-7
910103-5625 3-28-2
910103-5625 8-46
910103-5630 8-8
910103-5630 8-9
910103-5630 24-23
910103-5630 25-8-4
9101E3-0612 13-34
9101E3-0612 23-17
9101E3-0616 15-25
9101E3-0616 18-21
9101E3-0616 23-4
9101E3-0620 25-8-10
9101E3-0625 15-15
9101E3-0625 17-24
9101E3-0625 25-10-3
9101E3-0820 13-39
9101E3-0830 11-18
9101E3-0885 12-37
9101E3-0885 13-42
9101E3-5612 9-19
9101E3-5612 11-48
9101E3-5612 16-9-1
9101E3-5612 16-9-2
9101E3-5612 17-28
9101E3-5612 17-29
9101E3-5612 18-11
9101E3-5612 25-7-6
9101E3-5616 13-27
9101E3-5616 16-26
9101E3-5616 25-8-34
9101E3-5620 1-15
9101E3-5620 8-38
9101E3-5620 9-11
9101E3-5620 10-15
9101E3-5625 3-28-1
9101E3-5625 10-50
9101E3-5625 16-20
9101E3-5625 16-22
9101E3-5625 17-26
9101E3-5625 25-10-7
9101E3-5640 1-8
9101E3-5640 12-8
9101E3-5652 11-40
9101E3-5830 23-20
9101F4-5620 11-33
9101F4-5625 3-25
9101F4-5635 3-21
916103-0695 5-27
9161E3-0650 10-35
9161E3-0650 25-5-8
9161E3-1045 18-16
9161F4-0653 5-5
9161F4-0830 8-57
9161F4-0830 8-60
9161F4-0830 25-8-13
920803-0518 15-9
921503-0206 22-6
921503-0406 21-16
921503-0408 15-29
921503-0414 17-11
921503-0430 10-9
921503-0508 6-33
921503-0510 5-18
921503-0510 21-41
921503-0512 8-10
921503-0535 12-13
921503-0612 17-23
921503-5316 22-4
921503-5430 7-17
921503-5625 5-37
921503-5625 7-24
921503-6408 5-12
921503-6510 9-3
921521-5512 14-29
9215E3-0510 10-58
9215E3-0510 15-32
9215E3-0512 15-21
9215E3-0516 15-19
9215E3-0612 15-11
9215E3-5512 14-34
921603-0308 5-34
921603-0512 21-20
921603-0518 21-18
9216E3-0612 11-8
921703-0406 6-7
921703-0406 11-10
921703-0406 25-9-6
922503-0305 6-17
922503-6410 6-20
922503-6410 25-9-10
922503-6412 6-4
922503-6412 25-9-3
922503-6418 5-35
930103-0500 17-27
930103-0500 18-9
930103-0500 21-33
930103-0500 23-8
930103-0500 24-8
930103-0500 24-14
930103-0500 25-10-11
930103-0600 21-7
9301E3-0600 8-39
9301E3-0600 17-4
9301E3-0600 18-22
9301E3-0600 23-5
9301E3-0600 25-10-8
9301E3-0800 23-21
930403-0400 10-10
930403-0800 11-4
930403-0800 12-40
930403-0800 13-24
930403-0800 13-45
940103-0400 17-12
940103-0600 5-28
940103-0600 7-23
940103-0600 25-5-9
940103-0800 21-12

940121-1200 8-7
9401E3-0600 5-6
9401E3-0600 10-36
9401E3-0800 1-21
9401E3-0800 8-58
9401E3-0800 8-61
9401E3-0800 11-5
9401E3-0800 11-35
9401E3-0800 12-38
9401E3-0800 13-25
9401E3-0800 13-43
9401E3-0800 25-8-14
9401E3-1000 13-14
9401E3-1000 15-34
9401E3-1000 18-17
941303-0500 24-9
941303-0500 24-15
941403-1000 12-26
941403-1400 18-3
941403-1400 23-16
945303-0500 11-22
945303-0600 12-19
945303-0600 21-26-1
945303-0600 21-26-2
945303-0900 12-21
951403-0310 5-2
951403-0310 17-21
951403-0312 5-13
951403-3516 13-15
951407-0310 10-44
951503-0318 10-64
951603-0800 17-8
951603-0800 18-10
951603-0800 18-25
951603-0800 23-11
951603-0800 25-10-13
951703-0800 17-14
9601-0-6004 10-14
9601-0-6204 10-3
9601-0-6301 10-42
9701-1-1103 3-31
98AB-50-150 5-39
98AB-50-260 5-38
98AB-50-330 1-23
98AB-50-330 5-46
98AB-701600 20-21-1
98AB-70-275 5-8
98AB-70-700 20-20-1
98AH-95-120 1-18

Note

Copyright © 2015 Tohatsu Corporation. All rights reserved. No part of this manual may be reproduced or transmitted in any form or by any means without the express written permission of Tohatsu Corporation.

TOHATSU

トーハツ船外機
パーツ カタログ

2015 PARTS CATALOG

MFS 6A3 8A3 9.8A3

Serial Number 000001AE~

TOHATSU CORPORATION
Address : 5-4,3-chome,Azusawa,Itabashi-ku,
TOKYO,174-0051 JAPAN
Phone : TOKYO (03)3966-3117
FAX : TOKYO (03)3966-0090
Website : www.tohatsu.co.jp

本　　社 〒174-0051 東京都板橋区小豆沢3-5-4 03(3966)3116
マリン九州 〒812-0892 福岡市博多区東那珂2-10-55 092(411)8770
マリン関西 〒530-0043 大阪市北区天満1-8-27 06(6358)2971
マリン関東 〒174-0051 東京都板橋区小豆沢3-5-4 03(3966)2222

002-21051-0AE
1501