2024 PARTS CATALOG

トーハツ船外機 パーツカタログ

TOHATSU

Feel the Wind™

MFS 6CZ
MFS 8C
MFS 9.8C
MFS 9.9CY
Models

Serial Number 000001BD～

OB NO.002-21061-0BD 31H 2401

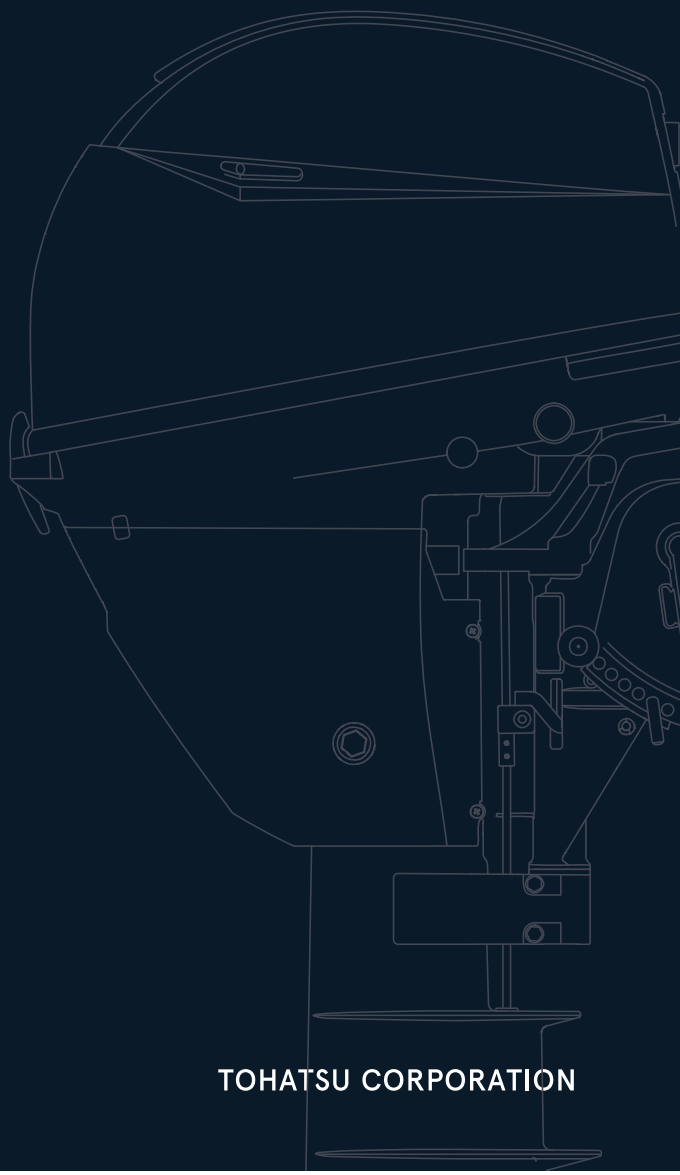

BACKS YOU UP™

TOHATSU CORPORATION

Copyright © 2024 Tohatsu Corporation. All rights reserved. No part of this manual may be reproduced or transmitted in any form or by any means without the express written permission of Tohatsu Corporation.

パーツカタログのご使用について

1. このパーツカタログは 2024 年 1 月現在で編集しております。

2. 新設、廃止または変更が生じた場合は、パーツブルテンまたはサービスブルテンにてお知らせ致します。

3. イラストは部品検索の目安として表現していますので、必ずしも現品と形状が一致するわけではありません。

4. 部品をご注文する際は、以下の点に注意し正確にご注文ください。
   ・モデル、製造番号、年式
   ・部品番号、部品名、数量、長さ、色

5. イラストが一つに対して複数の部品番号がある場合は見出番号の枝番、適用モデル、備考をご確認のうえご注文願います。

適用モデル

Ref.No. 見出番号		Part No. 部品番号	Description 部品名	Q'ty/個数 MFS8C DO	MFS9.8C DO	MFS9.9CX	MFS8C US	MFS9.8C US	MFS6CZ EU	MFS8C EU	MFS9.9CY EU	Remarks 備考
2-1		3V1-00040-1	CONNECTING ROD ASSY ｺﾝﾛｯﾄﾞｱｯｼ	2	2	2	2	2	2	2	2	
2-2		3H6-00059-0	* CONNECTING ROD BOLT * ｺﾝﾛｯﾄﾞﾎﾞﾙﾄ	2	2	2	2	2	2	2	2	
2-3		31H-00030-0	CRANKSHAFT ASSY ｸﾗﾝｸｼｬﾌﾄｱｯｼ	1	1	1	1	1	1	1	1	
2 4	1	3V1-07408-0	PLAIN SHAFT BEARING 30-33-15 ﾌﾟﾚｰﾝｼｬﾌﾄﾍﾞｱﾘﾝｸﾞ (ﾌﾞﾗｳﾝ)	A	A	A	A	A	A	A	A	

枝番（仕様違い）
イラスト位置 No.
Fig. No.

6. アッセンブリまたはキットでの販売部品は、その構成する部品名の頭に（＊）印をつけて表しています。

7. 本文中に記載されている記号は、次の様になっています。

STD	：スタンダード	OPT	：オプション
O/S	：オーバーサイズ	ASSY	：アッセンブリ
DO	：日本国内向け	EX	：海外輸出向け
A	：必要に応じて選択	US	：米国、カナダ向け
		EU	：EU 加盟国、およびその他の国向け

8. オーダー上の注意
   塗装部品の注文に当っては、以下に従ってください。
   パーツナンバーの 4 桁目が大文字アルファベットのものは塗装されています。
   ［カラーコード］
   B ：ブラック
   Q ：アクアマリンブルー
   W：ホワイト
   J ：グレー
   H ：シルバー

   [例示]

エンジンショートブロックキット	ロワユニットアッシ (L)
3B2B87090-7	3B2Q87302-6
B: ブラック	Q: アクアマリンブルー

9. 標準部品のボルト・ナット・ワッシャのサイズ記号に付いて

ボルト　916129 - 0675

- 首下長さ
- 径
- (5) 平座付き、(0,1,2) 座金無し、(6) ばね座付き

ナット・ワッシャ　940121 - 0600

- 径

10. 標準部品のホースのサイズ記号について

ホース　98AL - 40 - 120

- 長さ
- 径

標準部品のホース、パイプは、1 メートル単位で販売しています。必要な長さにカットしてご使用ください。
標準ホース、パイプは異なる用途、位置に使用しないでください。
部品番号、数量は注文時に置き換えられます。パーツカタログの備考を参照ください。

11. 船外機仕様説明

MFS	25	D	E	F	T	L
エンジン形式	馬力	世代	始動方法	操舵方法	チルト方式	シャフト長さ
MFS: 4ストローク M: 2ストローク MX: 2ストローク Everrun	2～140	A~	M: マニュアル E: 電動	F: ティラーハンドル P: リモートコントロール H: マルチティラーハンドル	T: パワートリム&チルト G: ガスアシスト 空白: マニュアルチルト	S：ショート L：ロング UL：ウルトラロング

12. 仕様早見表

	MF	EF	EFT	EP	EPT
MANUAL START リコイルスタータ	○	○	○	○	○
ELECTRIC START エレクトリックスタータ		○	○	○	○
TILLER HANDLE ティラハンドル	○	○	○		
REMOTE CONTROL リモートコントロール				○	○
MANUAL TILT マニュアルチルト	○	○		○	
POWER TILT (PT) パワーチルト			○		○

13. 製造番号表示位置

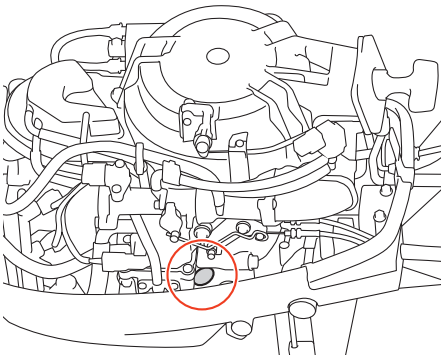

HOW TO USE THIS PARTS CATALOG

1. This Parts Catalog provides information available as of the end of January, 2024.

2. Please keep the Parts Catalog updated each time when receiving the Parts/Service Bulletin describing the addition, discontinuation and/or change of parts.

3. Actual shapes of parts may be different from the illustrations shown in this Parts Catalog because they are described only as a guide for searching parts.

4. When ordering spare parts, pay attention to the following points and order correctly.
   · model, serial number, production year
   · part number, part name, quantity, length, color

5. One illustration is given more than one article number. Please confirm the sub-number, applicable model and remarks before ordering parts.

Applicable model

Ref. No. 見出番号		Part No. 部品番号	Description 部品名	Q'ty/個数 MFS8C DO	MFS9.8C DO	MFS9.9CX	MFS8C US	MFS9.8C US	MFS6CZ EU	MFS8C EU	MFS9.9CY EU	Remarks 備考
2-1		3V1-00040-1	CONNECTING ROD ASSY コンロッドアッシ	2	2	2	2	2	2	2	2	
2-2		3H6-00059-0	* CONNECTING ROD BOLT * コンロッドボルト	2	2	2	2	2	2	2	2	
2-3		31H-00030-0	CRANKSHAFT ASSY クランクシャフトアッシ	1	1	1	1	1	1	1	1	
2 4	1	3V1-07408-0	PLAIN SHAFT BEARING 30-33-15 プレーンシャフトベアリング (ブラウン)	A	A	A	A	A	A	A	A	

Sub-number describes different specification
Illustration position number
Fig. No.

6. Given mark in (*) to head of part name shows components of assembly or kit parts.

7. Abbreviation used in this Parts Catalog.

STD	: Standard	OPT	: Optional Parts
O/S	: Over size	ASSY	: Assembly
DO	: Domestic model (Japan model)	EX	: Export model
A	: As required	US	: USA and Canada model
		EU	: EU and other countries model

8. Attention to order
   Please order painted parts in accordance with following.
   Capital letter of the 4th digit indicates color code.
   [Color code]
   B : Black
   Q : Aquamarine Blue
   W : White
   J : Gray
   H : Silver

   [Example]

ENGINE SHORT BLOCK KIT	LOWER UNIT ASSY (L)
3B2B87090-7	3B2Q87302-6
B: Black	Q: Aquamarine Blue

9. Size identification of standard bolt, nut and washer.

BOLT 916129 - 0675

- Length (not including the head)
- Diameter
- (5) with flat washer, (0,1,2) no washer, (6) with spring washer

NUTS & WASHERS 940121 - 0600

- Diameter

10. Dimensional identification of hose and pipe.

HOSE 98AL - 40 - 120

- Length
- Diameter

Standard hose and pipe are sold by meter.
When replacing the hose or pipe, cut and use at the specified length.

Never use the standard hose and pipe into other purpose or place.

Part number and quantity will be superseded when ordering the parts. Refer to remark in this Parts Catalog.

11. Model description

MFS	25	D	E	F	T	L
Engine type	Horse power	Product generation	Starting system	Steering system	Tilt system	Shaft length
MFS: 4 stroke M: 2 stroke MX: 2 stroke Everrun	2 to 140	A and up	M: Manual E: Electric	F: Tiller handle P: Remote control H: Multi-function tiller handle	T: Power trim & tilt G: Gas assist Blank: Manual tilt	S: Short L: Long UL: Ultra long

12. Model cord chart

	MF	EF	EFT	EP	EPT
MANUAL START リコイルスタータ	○	○	○	○	○
ELECTRIC START エレクトリックスタータ		○	○	○	○
TILLER HANDLE ティラハンドル	○	○	○		
REMOTE CONTROL リモートコントロール				○	○
MANUAL TILT マニュアルチルト	○	○		○	
POWER TILT (PT) パワーチルト			○		○

13. Serial number location

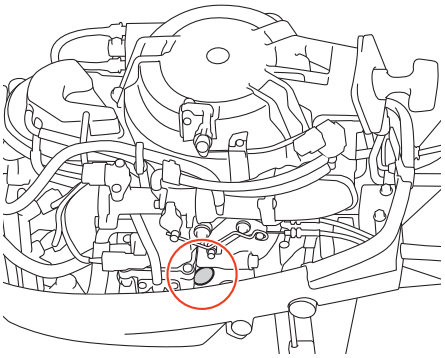

CONTENTS
目　　次

Fig. 1 CYLINDER・CRANK CASE ····· 1
シリンダ・クランクケース

Fig. 2 PISTON・CRANK SHAFT ····· 3
ピストン・クランクシャフト

Fig. 3 CYLINDER HEAD・OIL PUMP ····· 5
シリンダヘッド・オイルポンプ

Fig. 4 PULLEY・TIMING BELT ····· 9
プーリ・タイミングベルト

Fig. 5 INTAKE MANIFORD・FUEL PUMP ····· 11
インテークマニホールド・フュエルポンプ

Fig. 6 RECOIL STARTER ····· 19
リコイルスタータ

Fig. 7 MAGNETO・ELECTRIC PARTS ····· 23
マグネト・エレクトリックパーツ

Fig. 8 DRIVE SHAFT HOUSING ····· 29
ドライブシャフトハウジング

Fig. 9 GEAR CASE ····· 31
ギヤケース

Fig. 10 BRACKET (MF/EF MODEL) ····· 37
ブラケット (MF/EFモデル)

Fig. 11 BRACKET (EP MODEL) ····· 43
ブラケット (EPモデル)

Fig. 12 BRACKET (PTT)(EFT/EPT MODEL) ····· 47
ブラケット (パワ―チルト)(EFT/EPTモデル)

Fig. 13 POWER TILT ····· 51
パワーチルト

Fig. 14 TILLER HANDLE/SHIFT LEVER ····· 53
ティラハンドル/シフトレバー

Fig. 15 BOTTOM COWL/SHIFT ····· 57
ボトムカウル/シフト

Fig. 16 TOP COWL ····· 63
トップカウル

Fig. 17 SEPARATE FUEL TANK ····· 65
セパレートフュエルタンク

Fig. 18 COMPONENT PARTS OF REMOTE CONTROL ····· 67
リモコンボックス構成部品

Fig. 19 COMPONENT PARTS OF REMOTE CONTROL (ELECTRIC PARTS) ····· 73
リモコンボックス構成部品 (電装品関係)

Fig. 20 OPTIONAL PARTS・ACCESORIES ····· 75
オプショナルパーツ・アクセサリ

Fig. 21 ASSEMBLY・KIT PARTS ····· 77
アッセンブリ・キットパーツ

Fig. 22 RIMOTE CONTROL FITTING KIT/DRAG LINK ····· 87
リモートコントロールフィッティングキット/ドラッグリンク

索引 ····· 91

INDEX ····· 98

INDEX (Parts Number) ····· 103

Fig. 1 CYLINDER・CRANK CASE
シリンダ・クランクケース

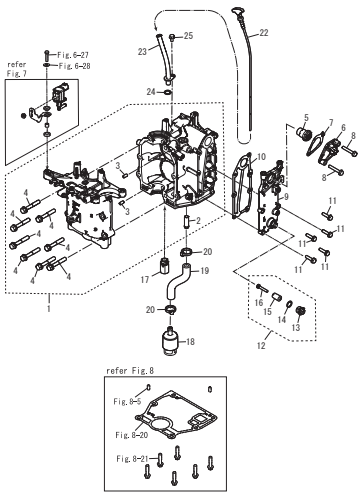

Fig. 2 PISTON・CRANK SHAFT
ピストン・クランクシャフト

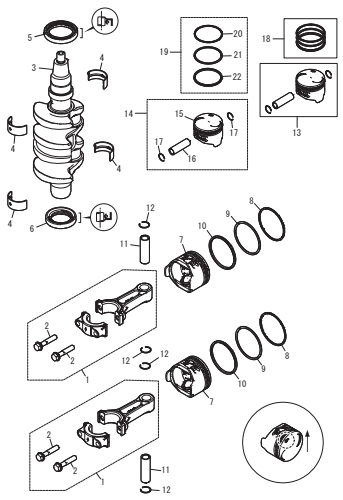

Fig. 3 CYLINDER HEAD・OIL PUMP
シリンダヘッド・オイルポンプ

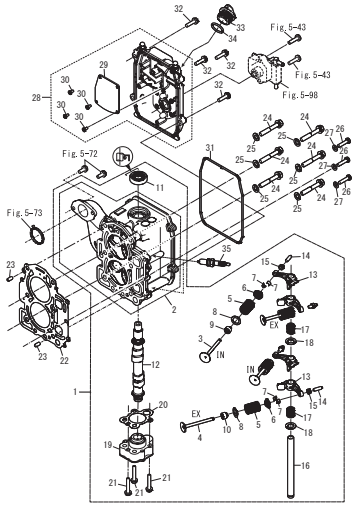

Fig. 4 PULLEY・TIMING BELT
プーリ・タイミングベルト

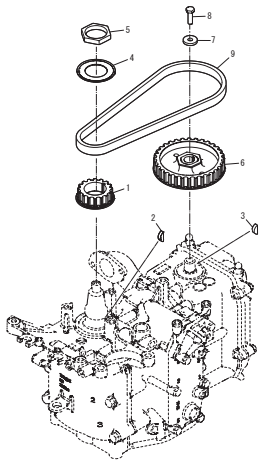

Fig. 5 INTAKE MANIFORD・FUEL PUMP
インテークマニホールド・フュエルポンプ

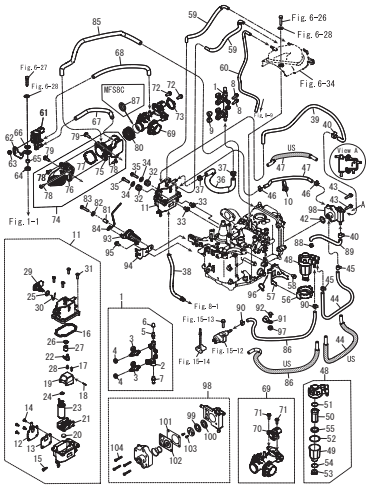

Fig. 6 RECOIL STARTER
リコイルスタータ

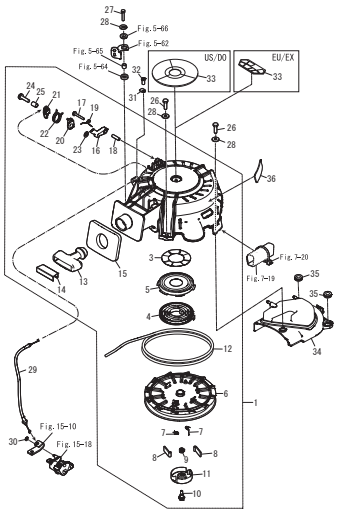

Fig. 7 MAGNETO・ELECTRIC PARTS
マグネト・エレクトリックパーツ

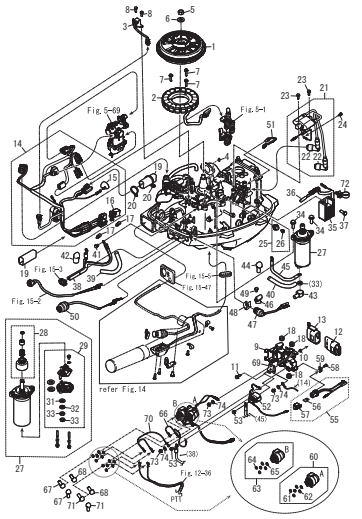

Fig. 8 DRIVE SHAFT HOUSING
ドライブシャフトハウジング

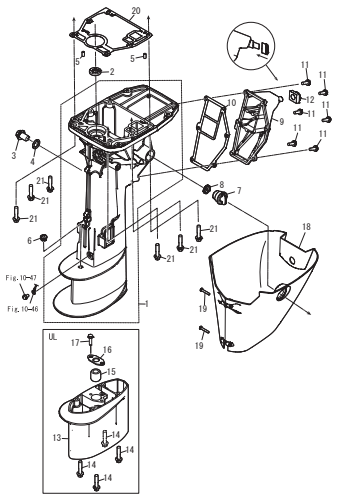

Fig. 9 GEAR CASE
ギヤケース

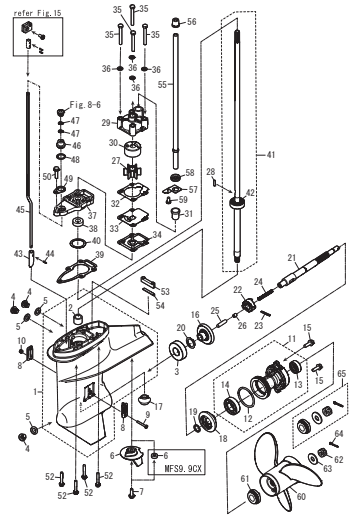

Fig. 10 BRACKET (MF/EF MODEL)
ブラケット (MF/EFモデル)

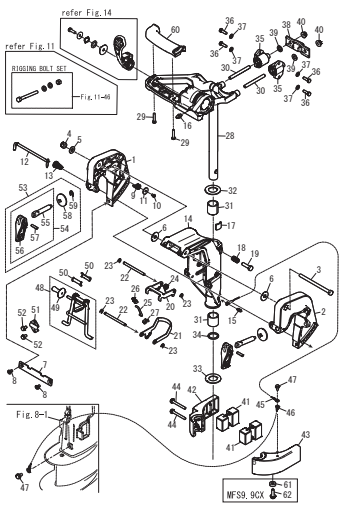

Fig. 11 BRACKET (EP MODEL)
ブラケット (EPモデル)

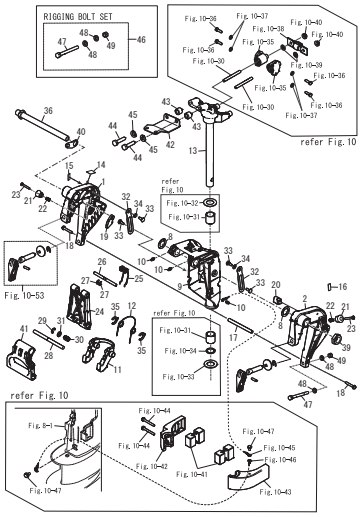

Fig. 12 BRACKET (PTT)(EFT/EPT MODEL)
ブラケット (パワーチルト)(EFT/EPTモデル)

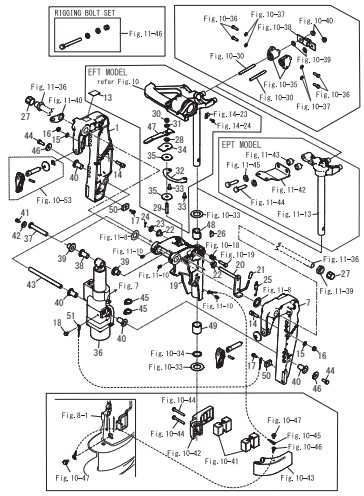

Fig. 13 POWER TILT
パワーチルト

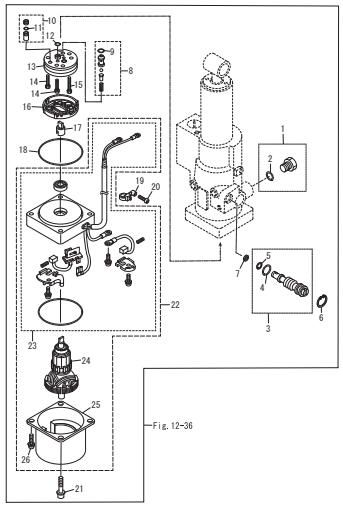

Fig. 14 TILLER HANDLE/SHIFT LEVER
ティラハンドル/シフトレバー

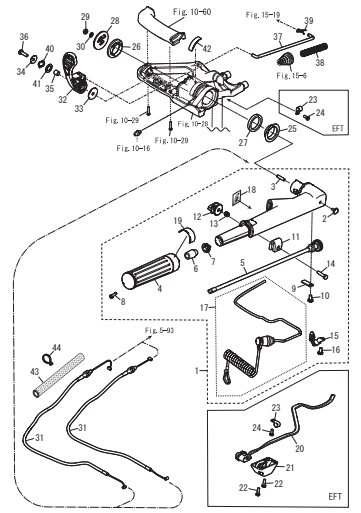

Fig. 15 BOTTOM COWL/SHIFT
ボトムカウル/シフト

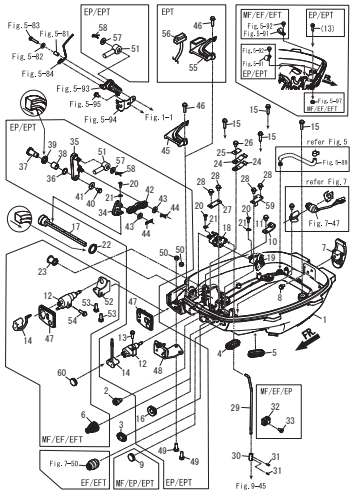

Fig. 16 TOP COWL
トップカウル

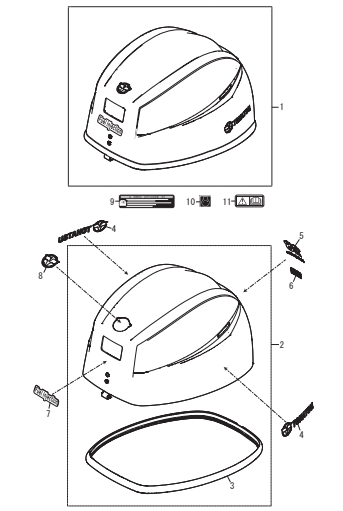

Fig. 17 SEPARATE FUEL TANK
セパレートフュエルタンク

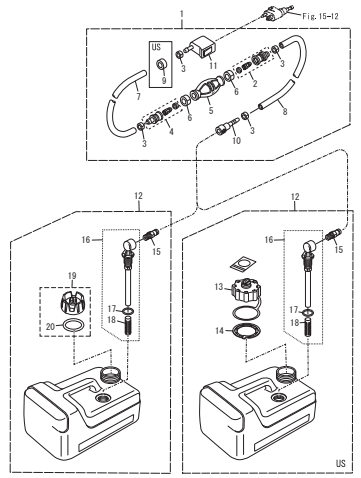

Fig. 18 COMPONENT PARTS OF REMOTE CONTROL
リモコンボックス構成部品

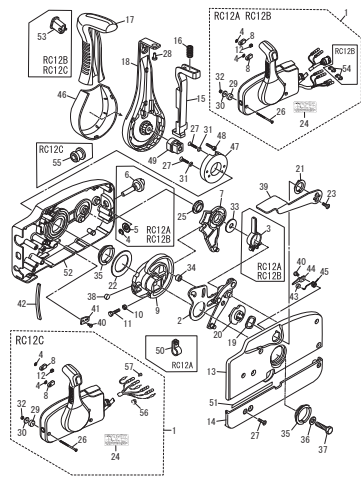

Fig. 19 COMPONENT PARTS OF REMOTE CONTROL (ELECTRIC PARTS)
リモコンボックス構成部品 (電装品関係)

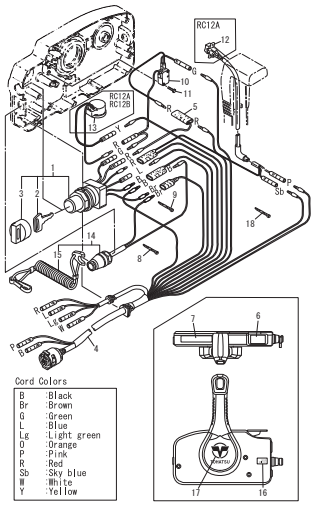

Fig. 20 OPTIONAL PARTS・ACCESORIES
オプショナルパーツ・アクセサリ

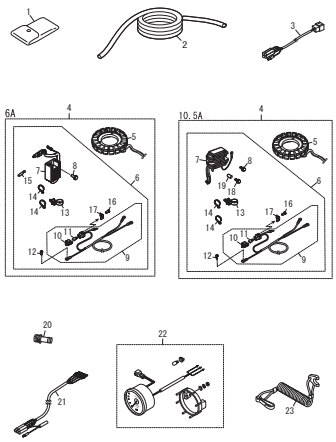

Fig. 21 ASSEMBLY・KIT PARTS
アッセンブリ・キットパーツ

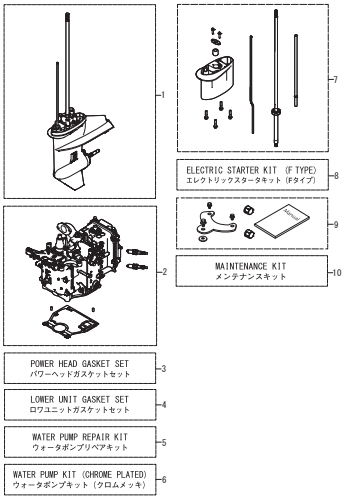

Fig. 22 RIMOTE CONTROL FITTING KIT/DRAG LINK
リモートコントロールフィッティングキット/ドラッグリンク

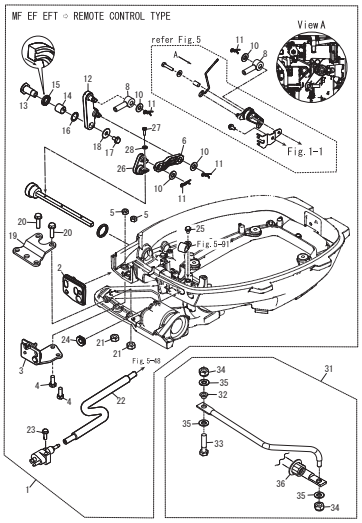

Fig. 1 CYLINDER・CRANK CASE
シリンダ・クランクケース

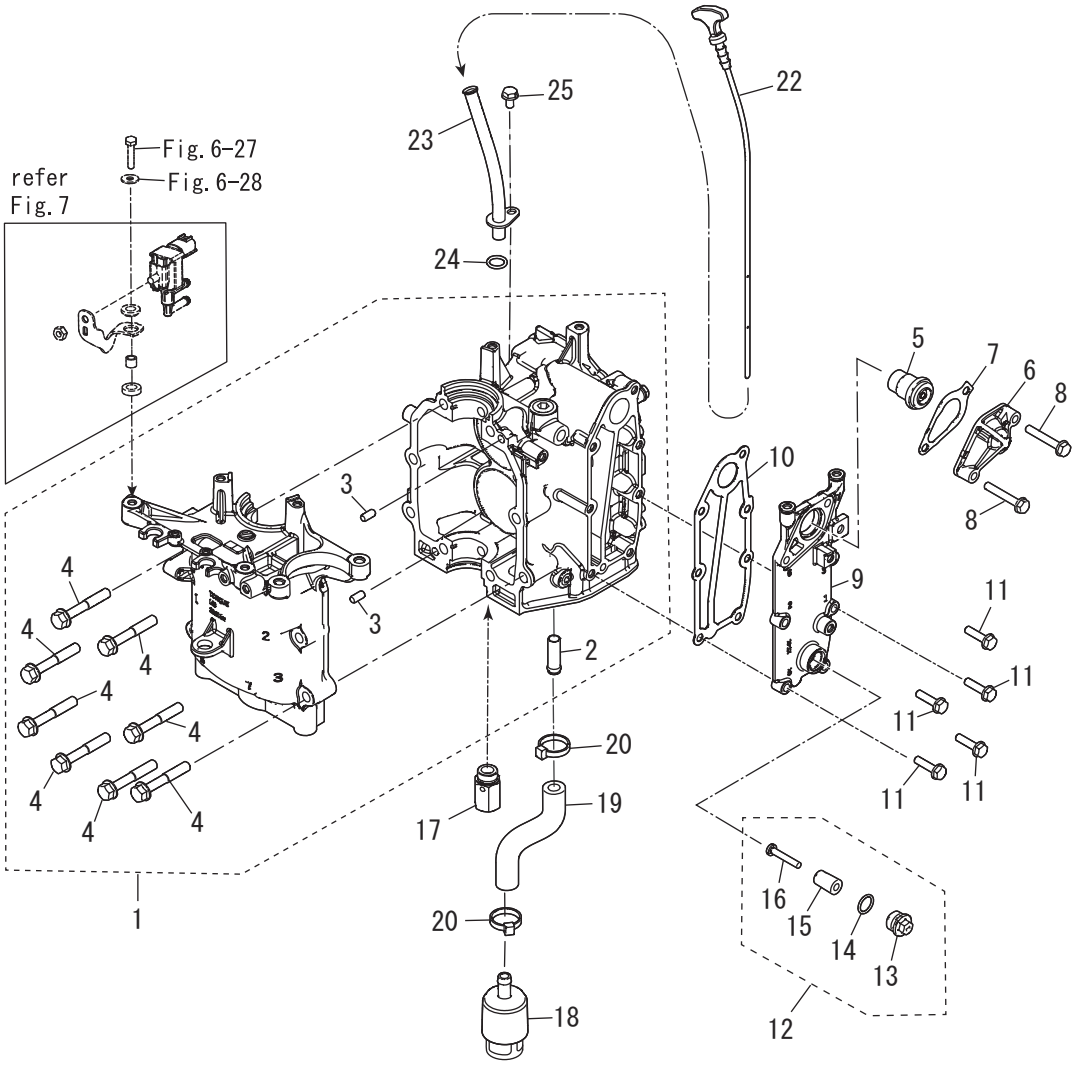

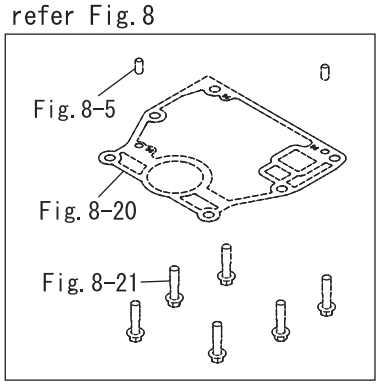

Ref.No. 見出番号		Part No. 部品番号	Description 部　品　名	Q'ty/個数								Remarks 備　考
				MFS8C DO	MFS9.8C DO	MFS9.9CX	MFS8C US	MFS9.8C US	MFS6CZ EU	MFS8C EU	MFS9.9CY EU	
1-1		31HB01100-0	CYL BLOCK & CRANKCASE ASSY ｼﾘﾝﾀﾞﾌﾞﾛｯｸ＆ｸﾗﾝｸｹｰｽｱｯｼ	1	1	1	1	1	1	1	1	
1-2		31H-02093-0	* NIPPLE 10-11.5-32 * ﾆｯﾌﾟﾙ	1	1	1	1	1	1	1	1	
1-3		345-01111-0	* DOWEL PIN 6-12 * ﾀﾞｳｪﾙﾋﾟﾝ 6-12	2	2	2	2	2	2	2	2	
1-4		31H-01114-0	* BOLT M8-50-P1.25 * ﾎﾞﾙﾄ	8	8	8	8	8	8	8	8	
1-5		3NV-01030-0	THERMOSTAT ｻｰﾓｽﾀｯﾄ	1	1	1	1	1	1	1	1	
1-6		3H6B01031-0	THERMOSTAT CAP ｻｰﾓｽﾀｯﾄｷｬｯﾌﾟ	1	1	1	1	1	1	1	1	
1-7		346-01032-0	THERMOSTAT CAP GASKET ｻｰﾓｽﾀｯﾄｷｬｯﾌﾟｶﾞｽｹｯﾄ	1	1	1	1	1	1	1	1	
1-8		9101E3-5640	BOLT ﾎﾞﾙﾄ	2	2	2	2	2	2	2	2	
1-9		31HB02301-0	EXHAUST COVER (OUTER) ｴｷｿﾞｰｽﾄｶﾊﾞｰ (ｱｳﾀ)	1	1	1	1	1	1	1	1	
1-10		31H-02305-0	EXHAUST COVER GASKET ｴｷｿﾞｰｽﾄｶﾊﾞｶﾞｽｹｯﾄ	1	1	1	1	1	1	1	1	
1-11		9101E3-5625	BOLT ﾎﾞﾙﾄ	5	5	5	5	5	5	5	5	
1-12		3KM-01142-0	ANODE PLUG ASSY ｱﾉｰﾄﾞﾌﾟﾗｸﾞｱｯｼ	1	1	1	1	1	1	1	1	
1-13		3P0-01143-0	* ANODE PLUG * ｱﾉｰﾄﾞﾌﾟﾗｸﾞ	1	1	1	1	1	1	1	1	
1-14		3T5-10046-0	* O-RING 1.9-13 * Oﾘﾝｸﾞ 1.9-13	1	1	1	1	1	1	1	1	
1-15		3P0-60218-0	* ANODE * ｱﾉｰﾄﾞ	1	1	1	1	1	1	1	1	
1-16		921503-0530	* SCREW * ｽｸﾘｭ	1	1	1	1	1	1	1	1	
1-17		3V2-07620-0	PLUNGER ASSY ﾌﾟﾗﾝｼﾞｬｱｯｼ	1	1	1	1	1	1	1	1	
1-18		31H-07710-0	OIL STRAINER ASSY ｵｲﾙｽﾄﾚｰﾅｱｯｼ	1	1	1	1	1	1	1	1	
1-19		3UA-07715-0	PIPE L=120 ﾊﾟｲﾌﾟ	1	1	1	1	1	1	1	1	
1-20		369-84398-1	BAND 202 ﾊﾞﾝﾄﾞ	2	2	2	2	2	2	2	2	
1-22		31H-07721-0	OIL LEVEL GAUGE ｵｲﾙﾚﾍﾞﾙｹﾞｰｼﾞ	1	1	1	1	1	1	1	1	
1-23		31H-07720-0	OIL LEVEL GAUGE GUIDE ｵｲﾙﾚﾍﾞﾙｹﾞｰｼﾞｶﾞｲﾄﾞ	1	1	1	1	1	1	1	1	
1-24		3T5-10162-0	O-RING 1.9-9.8 Oﾘﾝｸﾞ	1	1	1	1	1	1	1	1	
1-25		910103-5612	BOLT ﾎﾞﾙﾄ	1	1	1	1	1	1	1	1	

Fig. 2 PISTON・CRANK SHAFT
ピストン・クランクシャフト

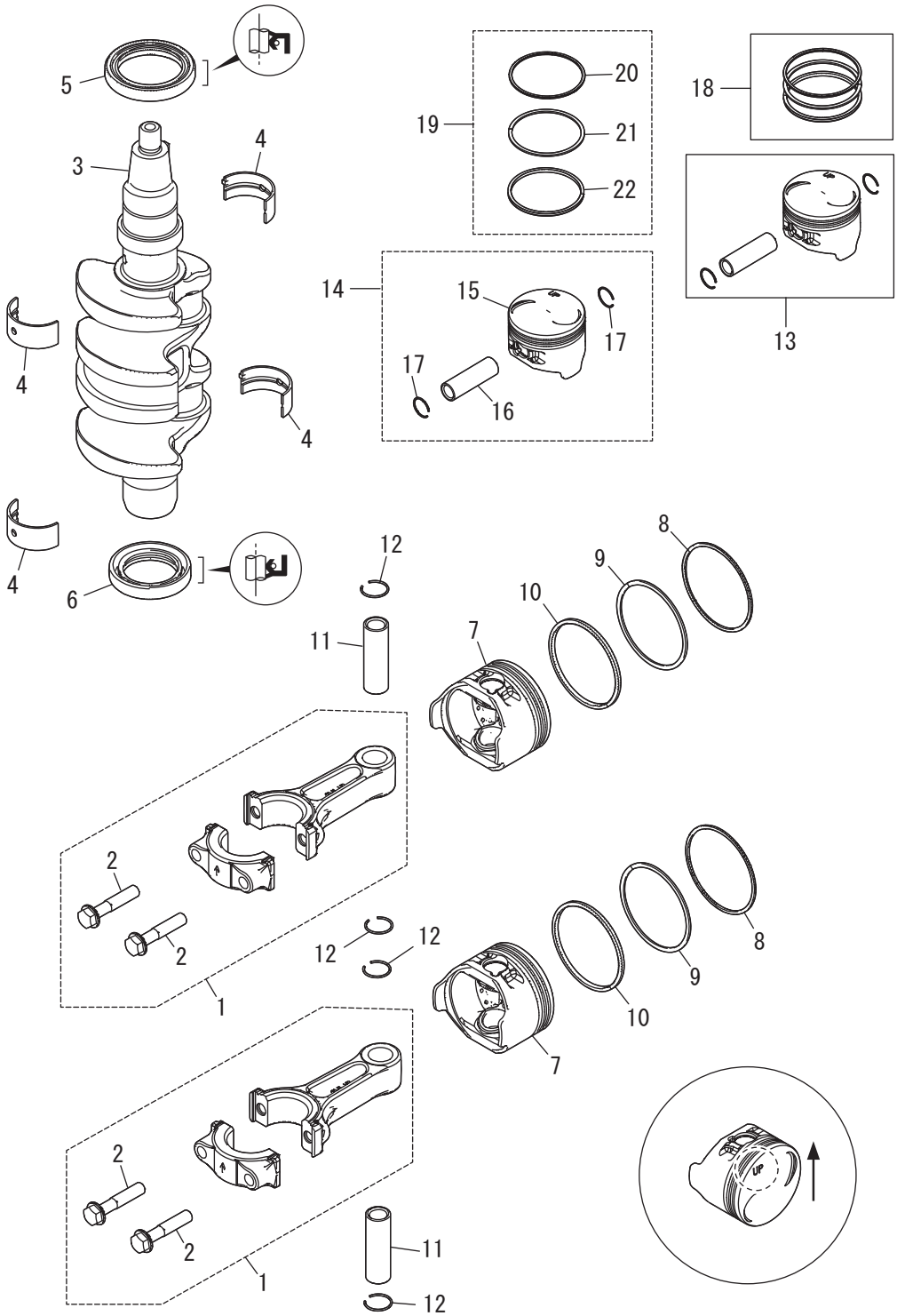

Ref.No. 見出番号		Part No. 部品番号	Description 部　品　名	Q'ty/個数								Remarks 備　考
				MF8C DO	MF9.8C DO	MF9.9CX	MF8C US	MF9.8C US	MF6CZ EU	MF8C EU	MF9.9CY EU	
2-1		3V1-00040-1	CONNECTING ROD ASSY ｺﾝﾛｯﾄﾞｱｯｼ	2	2	2	2	2	2	2	2	
2-2		3H6-00059-0	* CONNECTING ROD BOLT * ｺﾝﾛｯﾄﾞﾎﾞﾙﾄ	2	2	2	2	2	2	2	2	
2-3		31H-00030-0	CRANKSHAFT ASSY ｸﾗﾝｸｼｬﾌﾄｱｯｼ	1	1	1	1	1	1	1	1	
2-4	1	3V1-07408-0	PLAIN SHAFT BEARING 30-33-15 ﾌﾟﾚｰﾝｼｬﾌﾄﾍﾞｱﾘﾝｸﾞ (ﾌﾞﾗｳﾝ)	A	A	A	A	A	A	A	A	
2-4	2	3V1-07407-0	PLAIN SHAFT BEARING 30-33-15 ﾌﾟﾚｰﾝｼｬﾌﾄﾍﾞｱﾘﾝｸﾞ (ﾌﾞﾗｯｸ)	A	A	A	A	A	A	A	A	
2-5		3BJ-00121-0	OIL SEAL 36-50-7 ｵｲﾙｼｰﾙ 36-50-7	1	1	1	1	1	1	1	1	
2-6		3V1-00121-0	OIL SEAL 30-45-8 ｵｲﾙｼｰﾙ 30-45-8	1	1	1	1	1	1	1	1	
2-7		3V1-00001-1	PISTON ﾋﾟｽﾄﾝ	2	2	2	2	2	2	2	2	
2-8		3V1-00011-0	PISTON RING ﾋﾟｽﾄﾝﾘﾝｸﾞ	2	2	2	2	2	2	2	2	
2-9		3V1-00012-0	PISTON RING ﾋﾟｽﾄﾝﾘﾝｸﾞ	2	2	2	2	2	2	2	2	
2-10		3V1-00013-0	PISTON RING-OIL ﾋﾟｽﾄﾝﾘﾝｸﾞ ｵｲﾙ	2	2	2	2	2	2	2	2	
2-11		332-00021-1	PISTON PIN ﾋﾟｽﾄﾝﾋﾟﾝ	2	2	2	2	2	2	2	2	
2-12		350-00024-1	PISTON PIN CLIP ﾋﾟｽﾄﾝﾋﾟﾝｸﾘｯﾌﾟ	4	4	4	4	4	4	4	4	
2-13		3FK-87130-0	PISTON REPAIR KIT ﾋﾟｽﾄﾝﾘﾍﾟｱｷｯﾄ	2	2	2	2	2	2	2	2	No.7×1、No.16×1、No.17×2
2-14		3FK-87131-0	PISTON REPAIR KIT (0.5 O/S) ﾋﾟｽﾄﾝﾘﾍﾟｱｷｯﾄ (0.5 O/S)	2	2	2	2	2	2	2	2	
2-15		3V1-00004-1	* PISTON (0.5 O/S) * ﾋﾟｽﾄﾝ (0.5 O/S)	1	1	1	1	1	1	1	1	
2-16		332-00021-1	* PISTON PIN * ﾋﾟｽﾄﾝﾋﾟﾝ	1	1	1	1	1	1	1	1	
2-17		350-00024-1	* PISTON PIN CLIP * ﾋﾟｽﾄﾝﾋﾟﾝｸﾘｯﾌﾟ	2	2	2	2	2	2	2	2	
2-18		3FK-87123-0	PISTON RING SET ﾋﾟｽﾄﾝﾘﾝｸﾞｾｯﾄ	2	2	2	2	2	2	2	2	No.8×1、No.9×1、No.10×1
2-19		3FK-87124-0	PISTON RING SET (0.5 O/S) ﾋﾟｽﾄﾝﾘﾝｸﾞｾｯﾄ (0.5 O/S)	2	2	2	2	2	2	2	2	
2-20		3V1-00014-0	* PISTON RING (0.5 O/S) * ﾋﾟｽﾄﾝﾘﾝｸﾞ (0.5 O/S)	1	1	1	1	1	1	1	1	
2-21		3V1-00015-0	* PISTON RING (0.5 O/S) * ﾋﾟｽﾄﾝﾘﾝｸﾞ (0.5 O/S) 2nd	1	1	1	1	1	1	1	1	
2-22		3V1-00016-0	* PISTON RING-OIL (0.5 O/S) * ﾋﾟｽﾄﾝﾘﾝｸﾞ ｵｲﾙ (0.5 O/S)	1	1	1	1	1	1	1	1	

Fig. 3 CYLINDER HEAD・OIL PUMP
シリンダヘッド・オイルポンプ

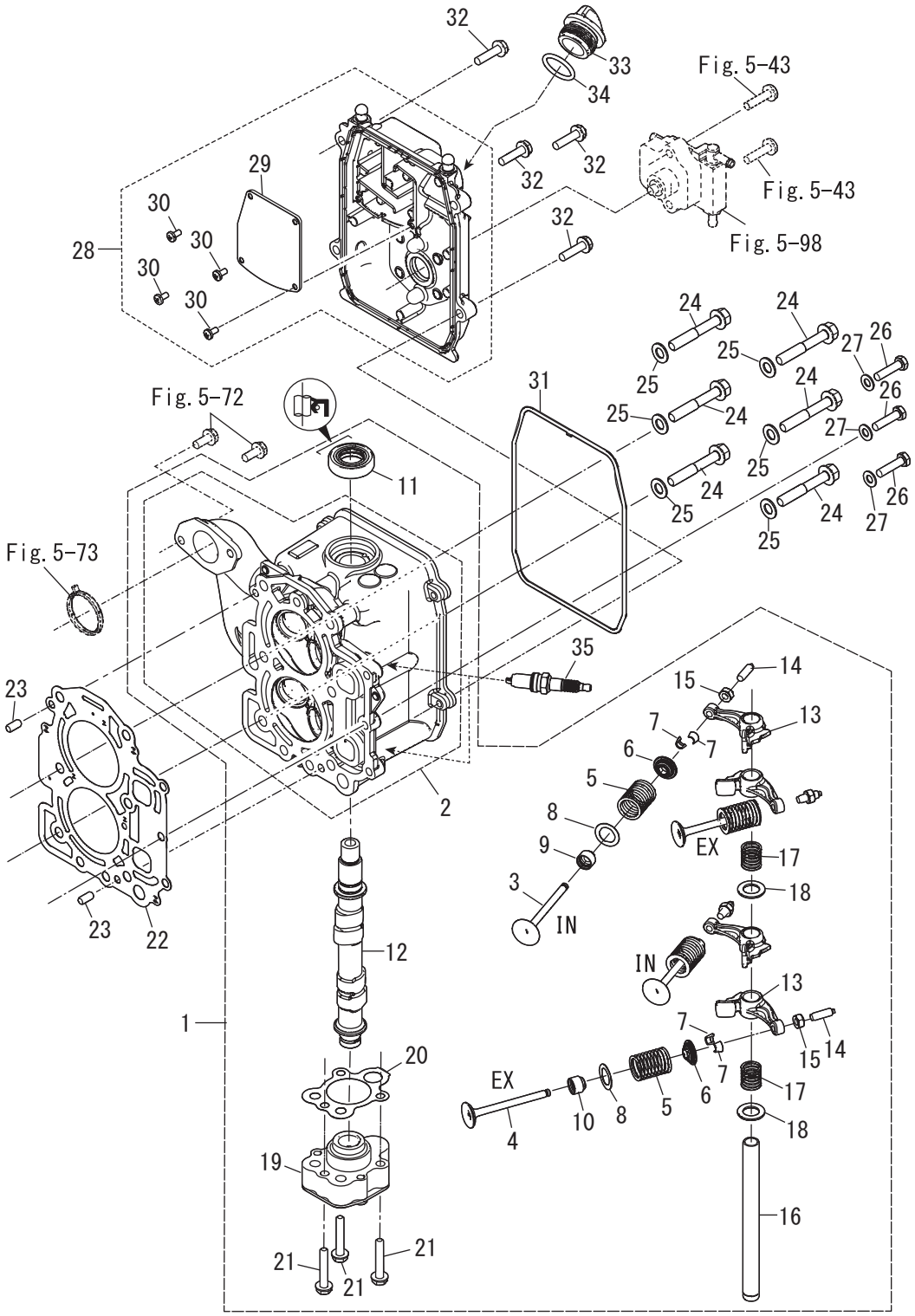

Ref.No. 見出番号		Part No. 部品番号	Description 部　品　名	Q'ty/個数								Remarks 備　考
				MFS8C DO	MFS9.8C DO	MFS9.9CX	MFS8C US	MFS9.8C US	MFS6CZ EU	MFS8C EU	MFS9.9CY EU	
3-1	1	31HB01000-0	CYLINDER HEAD COMPLETE ｼﾘﾝﾀﾞｰﾍｯﾄﾞｺﾝﾌﾟﾘｰﾄ	1	1	1	1	1		1	1	
3-1	2	31PB01000-0	CYLINDER HEAD COMPLETE ｼﾘﾝﾀﾞｰﾍｯﾄﾞｺﾝﾌﾟﾘｰﾄ						1			
3-2		31HB01001-0	* CYLINDER HEAD ASSY * ｼﾘﾝﾀﾞｰﾍｯﾄﾞｱｯｼ	1	1	1	1	1	1	1	1	
3-3		3V1-07201-0	* INTAKE VALVE * ｲﾝﾃｰｸﾊﾞﾙﾌﾞ	2	2	2	2	2	2	2	2	
3-4		3V1-07202-0	* EXHAUST VALVE * ｴｷｿﾞｰｽﾄﾊﾞﾙﾌﾞ	2	2	2	2	2	2	2	2	
3-5		3AA-07203-0	* VALVE SPRING L=38.3 * ﾊﾞﾙﾌﾞｽﾌﾟﾘﾝｸﾞ L=38.3	4	4	4	4	4	4	4	4	
3-6		3GT-07921-0	* RETAINER * ﾘﾃｰﾅ	4	4	4	4	4	4	4	4	
3-7		3KY-07923-0	* COTTER * ｺｯﾀ	8	8	8	8	8	8	8	8	
3-8		3V1-07205-0	* VALVE SPRING SEAT * ﾊﾞﾙﾌﾞｽﾌﾟﾘﾝｸﾞｼｰﾄ	4	4	4	4	4	4	4	4	
3-9		3R3-07204-0	* INTAKE VALVE STEM SEAL * ｲﾝﾃｰｸﾊﾞﾙﾌﾞｽﾃﾑｼｰﾙ	2	2	2	2	2	2	2	2	
3-10		3R3-07206-0	* EXHAUST VALVE STEM SEAL * ｴｷｿﾞｰｽﾄﾊﾞﾙﾌﾞｽﾃﾑｼｰﾙ	2	2	2	2	2	2	2	2	
3-11		3H8-07025-0	* OIL SEAL 18-35-8 * ｵｲﾙｼｰﾙ 18-35-8	1	1	1	1	1	1	1	1	
3-12	1	31H-07810-0	* CAMSHAFT ASSY * ｶﾑｼｬﾌﾄｱｯｼ	1	1	1	1	1		1	1	
3-12	2	31P-07810-0	* CAMSHAFT ASSY * ｶﾑｼｬﾌﾄｱｯｼ						1			
3-13		3VS-07935-0	* ROCKER ARM * ﾛｯｶｰｱｰﾑ	4	4	4	4	4	4	4	4	
3-14		3R0-07238-0	* ADJUSTING SCREW * ｱｼﾞｬｽﾄｽｸﾘｭ	4	4	4	4	4	4	4	4	
3-15		3H8-07237-0	* ADJUSTING NUT * ｱｼﾞｬｽﾄﾅｯﾄ	4	4	4	4	4	4	4	4	
3-16		3RS-07920-0	* ROCKER ARM SHAFT * ﾛｯｶｱｰﾑｼｬﾌﾄ	1	1	1	1	1	1	1	1	
3-17		3AA-07225-0	* ROCKER SHAFT SPRING L=25 * ﾛｯｶｼｬﾌﾄｽﾌﾟﾘﾝｸﾞ L=25	2	2	2	2	2	2	2	2	
3-18		3R3-07227-0	* WASHER 13.2-21.7-2 * ﾜｯｼｬ 13.2-21.8-2	2	2	2	2	2	2	2	2	
3-19		3V1-07600-0	* OIL PUMP ASSY * ｵｲﾙﾎﾟﾝﾌﾟｱｯｼ	1	1	1	1	1	1	1	1	
3-20		31H-07653-0	* OIL PUMP GASKET * ｵｲﾙﾎﾟﾝﾌﾟｶﾞｽｹｯﾄ	1	1	1	1	1	1	1	1	
3-21		910103-5635	* BOLT * ﾎﾞﾙﾄ	3	3	3	3	3	3	3	3	
3-22		31H-01005-0	CYLINDER HEAD GASKET ｼﾘﾝﾀﾞｰﾍｯﾄﾞｶﾞｽｹｯﾄ	1	1	1	1	1	1	1	1	
3-23		345-01111-0	DOWEL PIN 6-12 ﾀﾞｳｪﾙﾋﾟﾝ 6-12	2	2	2	2	2	2	2	2	
3-24		31N-01012-0	CYLINDER HEAD BOLT 8-1.25-50-12.9 ｼﾘﾝﾀﾞｰﾍｯﾄﾞﾎﾞﾙﾄ	6	6	6	6	6	6	6	6	
3-25		940221-0800	WASHER ﾜｯｼｬ	6	6	6	6	6	6	6	6	
3-26		3KK-02319-0	BOLT 6-1.0-25-A2-70 ﾎﾞﾙﾄ 25mm	3	3	3	3	3	3	3	3	
3-27		940103-0600	WASHER ﾜｯｼｬ	3	3	3	3	3	3	3	3	

Fig. 3 CYLINDER HEAD・OIL PUMP
シリンダヘッド・オイルポンプ

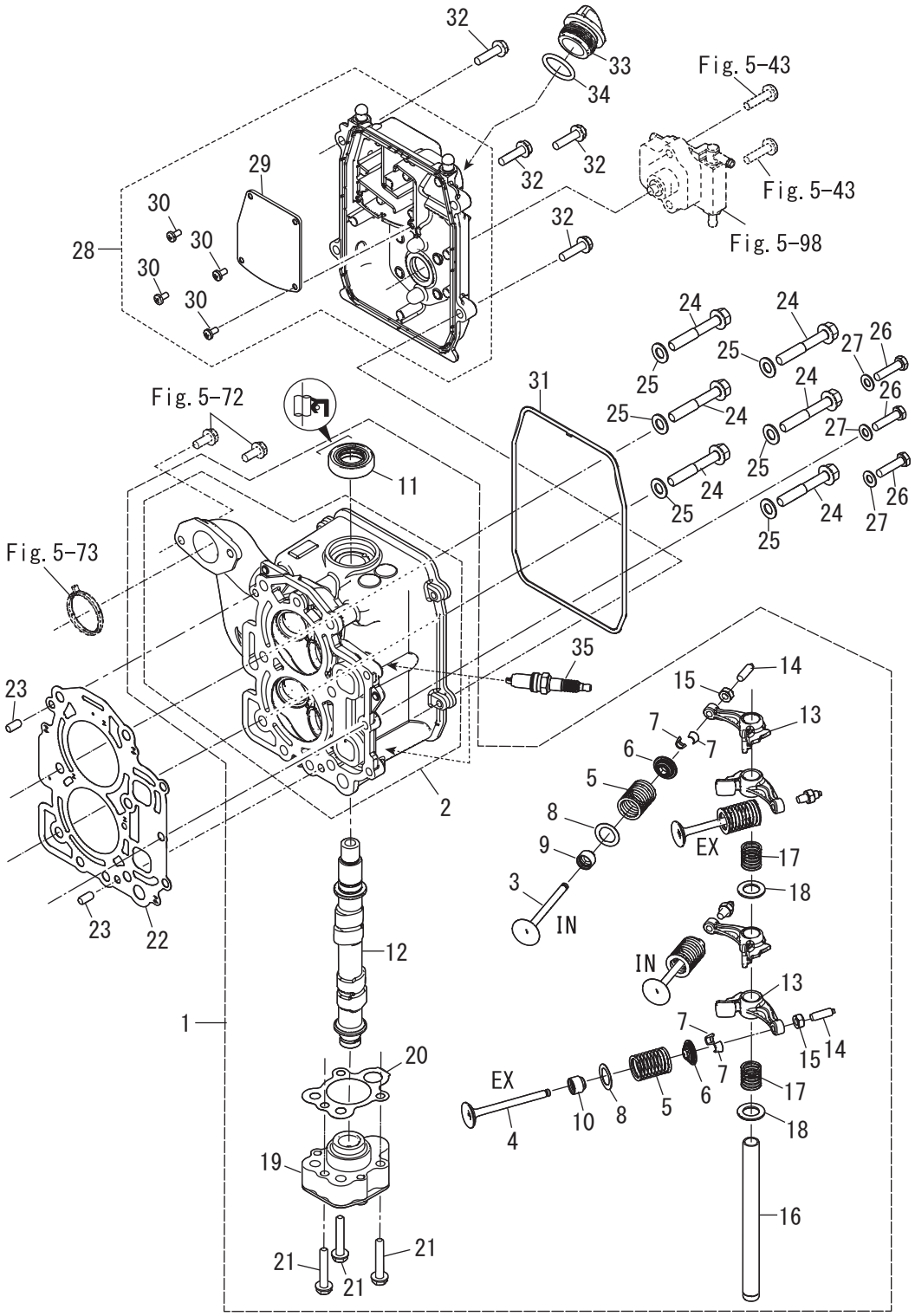

Ref.No. 見出番号		Part No. 部品番号	Description 部　品　名	Q'ty/個数								Remarks 備　考
				MF8C DO	MF9.8C DO	MF9.9CX	MF8C US	MF9.8C US	MF6CZ EU	MF8C EU	MF9.9CY EU	
3-28		31HB01020-0	CYLINDER HEAD COVER ASSY ｼﾘﾝﾀﾞｰﾍｯﾄﾞｶﾊﾞｰｱｯｼ	1	1	1	1	1	1	1	1	
3-29		31H-07731-0	* BREATHER CHAMBER COVER * ﾌﾞﾘｰｻﾞﾁｬﾝﾊﾞｶﾊﾞｰ	1	1	1	1	1	1	1	1	
3-30		921521-0408	* SCREW * ｽｸﾘｭ	4	4	4	4	4	4	4	4	
3-31		3V1-01024-0	CYLINDER HEAD COVER GASKET ｼﾘﾝﾀﾞｰﾍｯﾄﾞｶﾊﾞｰｶﾞｽｹｯﾄ	1	1	1	1	1	1	1	1	
3-32		910103-5625	BOLT ﾎﾞﾙﾄ	4	4	4	4	4	4	4	4	
3-33		3R0-71015-1	OIL FILLER CAP ｵｲﾙﾌｨﾗｷｬｯﾌﾟ	1	1	1	1	1	1	1	1	
3-34		3R0-07422-0	O-RING 3.1-24.4 Oﾘﾝｸﾞ 3.1-24.4	1	1	1	1	1	1	1	1	
3-35		9701-1-1103	SPARK PLUG (DCPR6E) ｽﾊﾟｰｸﾌﾟﾗｸﾞ (DCPR6E)	2	2	2	2	2	2	2	2	

Fig. 4 PULLEY・TIMING BELT
プーリ・タイミングベルト

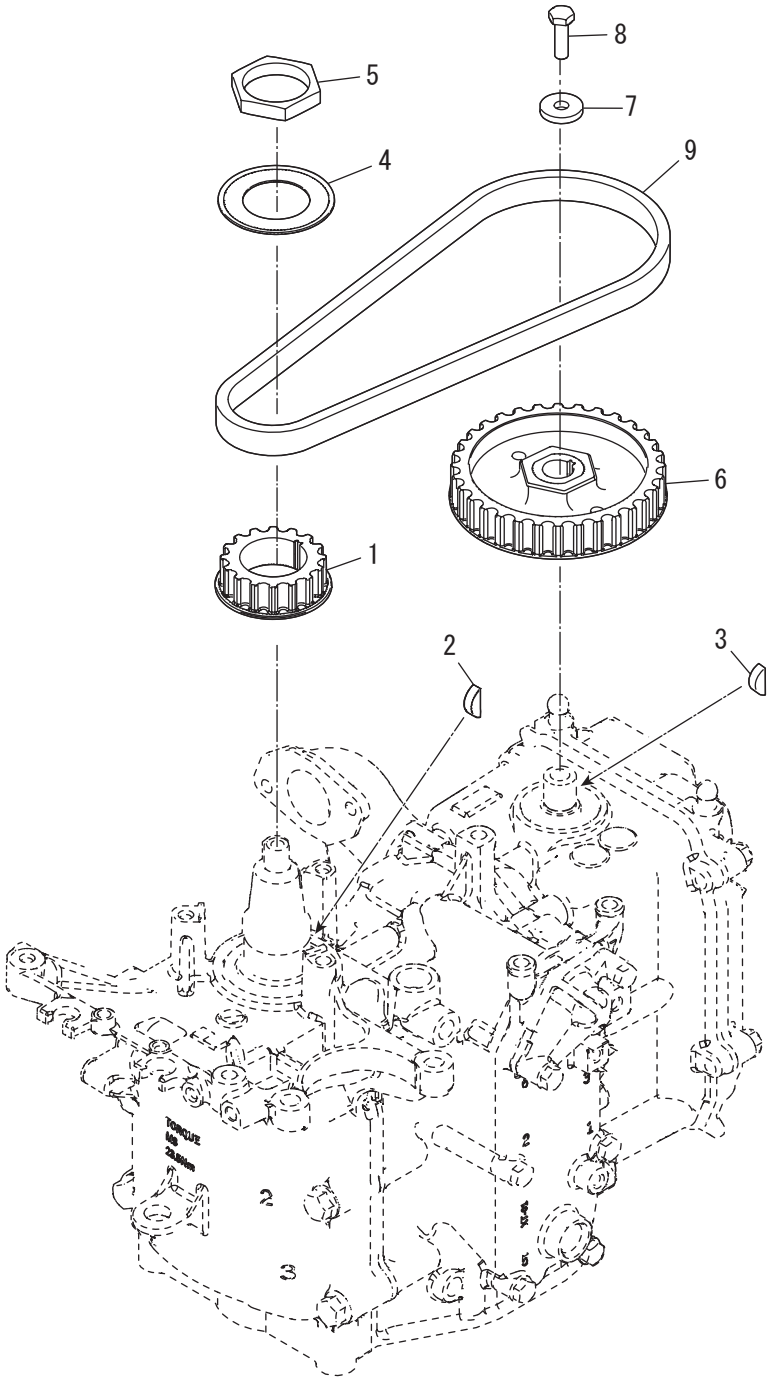

Ref.No. 見出番号		Part No. 部品番号	Description 部　品　名	Q'ty/個数								Remarks 備　考
				MF8C DO	MF9.8C DO	MF9.9CX	MF8C US	MF9.8C US	MF6CZ EU	MF8C EU	MF9.9CY EU	
4-1		3VS-10060-0	DRIVE PULLEY ﾄﾞﾗｲﾌﾞﾌﾟｰﾘ	1	1	1	1	1	1	1	1	
4-2		309-00131-0	KEY 10-3.7-3 ｷｰ 10-3.7-3	1	1	1	1	1	1	1	1	
4-3		309-00131-0	KEY 10-3.7-3 ｷｰ 10-3.7-3	1	1	1	1	1	1	1	1	
4-4		31H-10063-0	BELT GUIDE 30-52-1 ﾍﾞﾙﾄｶﾞｲﾄﾞ	1	1	1	1	1	1	1	1	
4-5		3T5-10068-2	NUT ﾅｯﾄ ﾌﾟｰﾘ	1	1	1	1	1	1	1	1	
4-6		3VS-10062-0	DRIVEN PULLEY ﾄﾞﾘﾌﾞﾝﾌﾟｰﾘ	1	1	1	1	1	1	1	1	
4-7		3H8-10066-0	WASHER 6.5-19-3.2 ﾜｯｼｬ	1	1	1	1	1	1	1	1	
4-8		3AA-60108-0	PRE-COATED BOLT ﾌﾟﾚｺｰﾄﾎﾞﾙﾄ	1	1	1	1	1	1	1	1	
4-9		31H-10045-0	TIMING BELT ﾀｲﾐﾝｸﾞﾍﾞﾙﾄ	1	1	1	1	1	1	1	1	

Fig. 5 **INTAKE MANIFORD・FUEL PUMP**
インテークマニホールド・フュエルポンプ

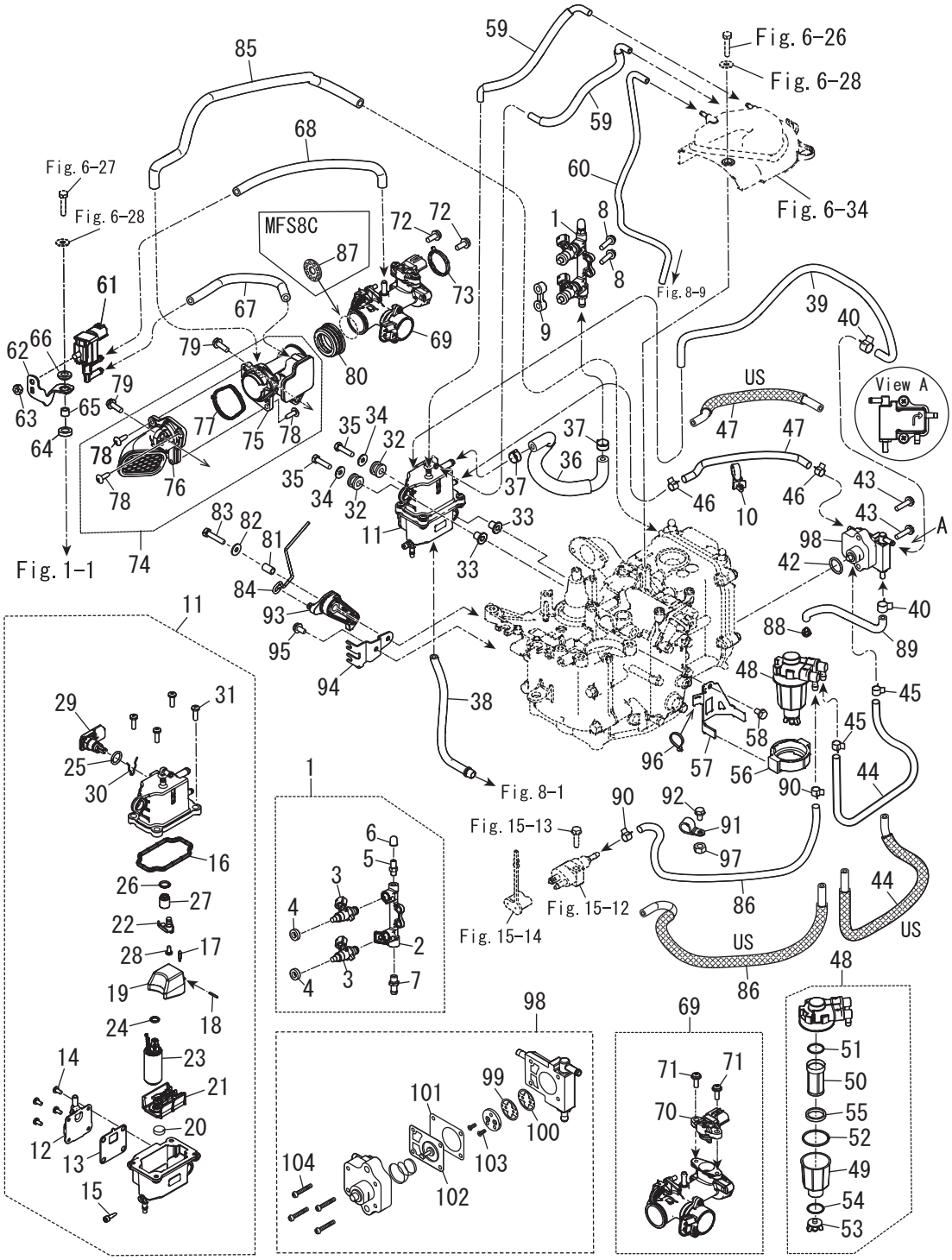

Ref.No. 見出番号	Part No. 部品番号	Description 部　品　名	Q'ty/個数								Remarks 備　考
			MF8C DO	MF9.8C DO	MF9.9CX	MF8C US	MF9.8C US	MF6CZ EU	MF8C EU	MF9.9CY EU	
5-1	31H-10200-0	FUEL RAIL ASSY ﾌｭｴﾙﾚｰﾙｱｯｼ	1	1	1	1	1	1	1	1	
5-2	31H-10201-0	* FUEL RAIL * ﾌｭｴﾙﾚｰﾙ	1	1	1	1	1	1	1	1	
5-3	3VS-10300-0	* FUEL INJECTOR ASSY * ﾌｭｴﾙｲﾝｼﾞｪｸﾀｱｯｼ	2	2	2	2	2	2	2	2	
5-4	3VS-10323-0	* SEAL RING Φ8.5-5.5 * ｼｰﾙﾘﾝｸﾞ	2	2	2	2	2	2	2	2	
5-5	3T5-10098-1	* VALVE ASSY (PRESSURE CHECK) * ﾊﾞﾙﾌﾞｱｯｼ (ﾌﾟﾚｯｼｬﾁｪｯｸ)	1	1	1	1	1	1	1	1	
5-6	3T5-10099-0	* CAP * ｷｬｯﾌﾟ ﾊﾞﾙﾌﾞ	1	1	1	1	1	1	1	1	
5-7	31H-01615-0	* NIPPLE 6-8-R1/8 * ﾆｯﾌﾟﾙ	1	1	1	1	1	1	1	1	
5-8	910103-5625	BOLT ﾎﾞﾙﾄ	2	2	2	2	2	2	2	2	
5-9	3RS-03952-0	INSULATOR ｲﾝｼｭﾚｰﾀ	1	1	1	1	1	1	1	1	
5-10	3KY-84398-0	BAND ﾊﾞﾝﾄﾞ	1	1	1	1	1	1	1	1	
5-11	31H-10150-0	VAPOR SEPARATOR ASSY ﾍﾞｰﾊﾟｾﾊﾟﾚｰﾀｱｯｼ	1	1	1	1	1	1	1	1	
5-12	31H-10179-0	* COVER * ｶﾊﾞｰ	1	1	1	1	1	1	1	1	
5-13	31H-10180-0	* SEAL * ｼｰﾙ	1	1	1	1	1	1	1	1	
5-14	921503-0408	* SCREW * ｽｸﾘｭ	4	4	4	4	4	4	4	4	
5-15	3RS-03292-0	* DRAIN SCREW * ﾄﾞﾚﾝｽｸﾘｭ	1	1	1	1	1	1	1	1	
5-16	3RS-04116-0	* GASKET * ｶﾞｽｹｯﾄ	1	1	1	1	1	1	1	1	
5-17	3RS-03239-0	* FLOAT VALVE ASSY * ﾌﾛｰﾄﾊﾞﾙﾌﾞｱｯｼ	1	1	1	1	1	1	1	1	
5-18	3RS-03232-0	* FLOAT ARM PIN * ﾌﾛｰﾄｱｰﾑﾋﾟﾝ	1	1	1	1	1	1	1	1	
5-19	3RS-03230-0	* FLOAT * ﾌﾛｰﾄ	1	1	1	1	1	1	1	1	
5-20	3RS-04314-0	* GROMMET * ｸﾞﾛﾒｯﾄ	1	1	1	1	1	1	1	1	
5-21	3RS-04322-0	* FILTER (INLET) * ﾌｨﾙﾀ (ｲﾝﾚｯﾄ)	1	1	1	1	1	1	1	1	
5-22	3RS-10157-0	* HOLDER * ﾎﾙﾀﾞ	1	1	1	1	1	1	1	1	
5-23	3RS-04302-0	* FUEL FEED PUMP * ﾌｭｴﾙﾌｨｰﾄﾞﾎﾟﾝﾌﾟ	1	1	1	1	1	1	1	1	
5-24	3RS-03116-0	* O-RING * Oﾘﾝｸﾞ	1	1	1	1	1	1	1	1	
5-25	3RT-03116-0	* O-RING * Oﾘﾝｸﾞ	1	1	1	1	1	1	1	1	
5-26	3RS-10095-0	* O-RING * Oﾘﾝｸﾞ	1	1	1	1	1	1	1	1	
5-27	3RS-10154-0	* FUEL REGULATOR * ﾌｭｴﾙﾚｷﾞｭﾚｰﾀ	1	1	1	1	1	1	1	1	
5-28	921503-0408	* SCREW * ｽｸﾘｭ	1	1	1	1	1	1	1	1	
5-29	3RS-10172-0	* VST CONNECTOR * VSTｺﾈｸﾀ	1	1	1	1	1	1	1	1	

Fig. 5 **INTAKE MANIFORD・FUEL PUMP**
インテークマニホールド・フュエルポンプ

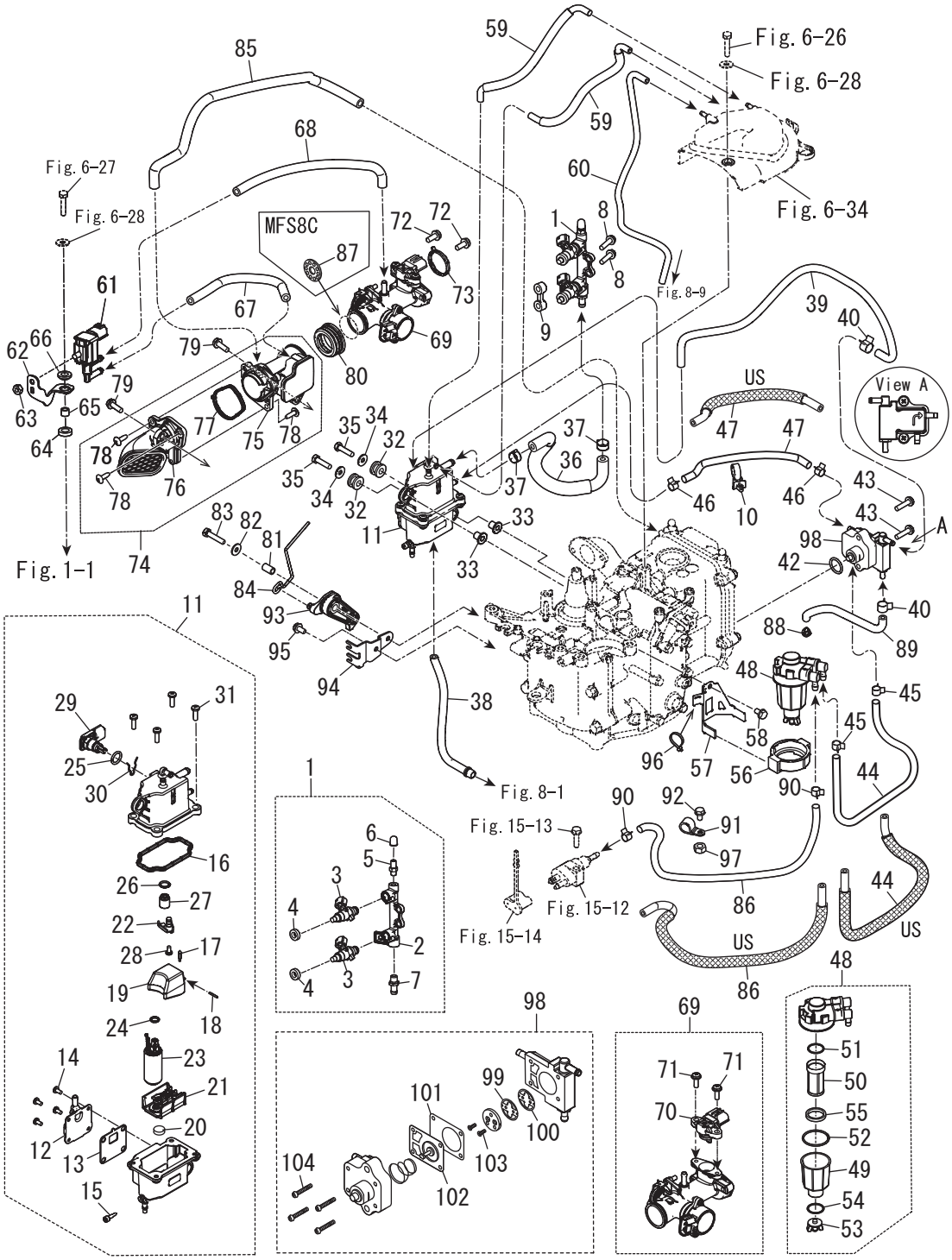

Ref.No. 見出番号		Part No. 部品番号	Description 部　品　名	Q'ty/個数								Remarks 備　考
				MFS8C DO	MFS9.8C DO	MFS9.9CX	MFS8C US	MFS9.8C US	MFS6CZ EU	MFS8C EU	MFS9.9CY EU	
5-30		3RS-03244-0	* CLIP * ｸﾘｯﾌﾟ	1	1	1	1	1	1	1	1	
5-31		921503-0516	* SCREW * ｽｸﾘｭ	4	4	4	4	4	4	4	4	
5-32		3KY-06920-0	RUBBER MOUNT ﾗﾊﾞｰﾏｳﾝﾄ	2	2	2	2	2	2	2	2	
5-33		3RS-76079-0	COLLAR 6.1-16-12.2 ｶﾗｰ	2	2	2	2	2	2	2	2	
5-34		3C8-66308-0	WASHER 6-16-1.5 ﾜｯｼｬ 6-16-1.5	2	2	2	2	2	2	2	2	
5-35		910103-0625	BOLT ﾎﾞﾙﾄ	2	2	2	2	2	2	2	2	
5-36		31H-02168-0	FUEL HOSE W/PROTECTOR ﾌｭｴﾙﾎｰｽ W/ﾌﾟﾛﾃｸﾀ	1	1	1	1	1	1	1	1	
5-37		3AC-10087-0	CLAMP φ16.8 ｸﾗﾝﾌﾟ φ16.8	2	2	2	2	2	2	2	2	
5-38		98AB-50-190	HOSE ﾎｰｽ	1	1	1	1	1	1	1	1	
5-39		31H-65212-0	WATER HOSE 5-10-450-30 ｳｫｰﾀﾎｰｽ	1	1	1	1	1	1	1	1	
5-40		3GT-35143-0	CLIP φ9.4 ｸﾘｯﾌﾟ φ9.4	2	2	2	2	2	2	2	2	
5-42		3H6-07422-0	O-RING Oﾘﾝｸﾞ	1	1	1	1	1	1	1	1	
5-43		921503-5625	SCREW ｽｸﾘｭ	2	2	2	2	2	2	2	2	
5-44	1	98AB-50-415	HOSE ﾎｰｽ	1	1	1			1	1	1	
5-44	2	31N-02160-0	FUEL HOSE W/PROTECTOR ﾌｭｴﾙﾎｰｽ W/ﾌﾟﾛﾃｸﾀ				1	1				
5-45		3GT-35143-0	CLIP φ9.4 ｸﾘｯﾌﾟ φ9.4	2	2	2	2	2	2	2	2	
5-46		3GT-35143-0	CLIP φ9.4 ｸﾘｯﾌﾟ φ9.4	2	2	2	2	2	2	2	2	
5-47	1	98AB-50-230	HOSE ﾎｰｽ	1	1	1			1	1	1	
5-47	2	32A-02160-0	FUEL HOSE W/PROTECTOR ﾌｭｴﾙﾎｰｽ W/ﾌﾟﾛﾃｸﾀ				1	1				
5-48		3RS-02230-0	FUEL FILTER ASSY ﾌｭｴﾙﾌｨﾙﾀｱｯｼ	1	1	1	1	1	1	1	1	
5-49		3RS-02237-0	* CUP * ｶｯﾌﾟ	1	1	1	1	1	1	1	1	
5-50		3B7-02234-0	* FILTER * ﾌｨﾙﾀ	1	1	1	1	1	1	1	1	
5-51		3B7-02236-0	* O-RING * Oﾘﾝｸﾞ	1	1	1	1	1	1	1	1	
5-52		3RS-02235-0	* O-RING * Oﾘﾝｸﾞ	1	1	1	1	1	1	1	1	
5-53		3RS-02253-0	* DRAIN VALVE * ﾄﾞﾚﾝﾊﾞﾙﾌﾞ	1	1	1	1	1	1	1	1	
5-54		3RS-02258-0	* SEAL * ｼｰﾙ	1	1	1	1	1	1	1	1	
5-55		3RS-02229-0	* FLOAT * ﾌﾛｰﾄ	1	1	1	1	1	1	1	1	
5-56		31H-02232-0	FUEL FILTER HOLDER ﾌｭｴﾙﾌｨﾙﾀﾎﾙﾀﾞ	1	1	1	1	1	1	1	1	
5-57		31H-02228-0	FUEL FILTER BRACKET ﾌｭｴﾙﾌｨﾙﾀﾌﾞﾗｹｯﾄ	1	1	1	1	1	1	1	1	

Fig. 5 **INTAKE MANIFORD・FUEL PUMP**
インテークマニホールド・フュエルポンプ

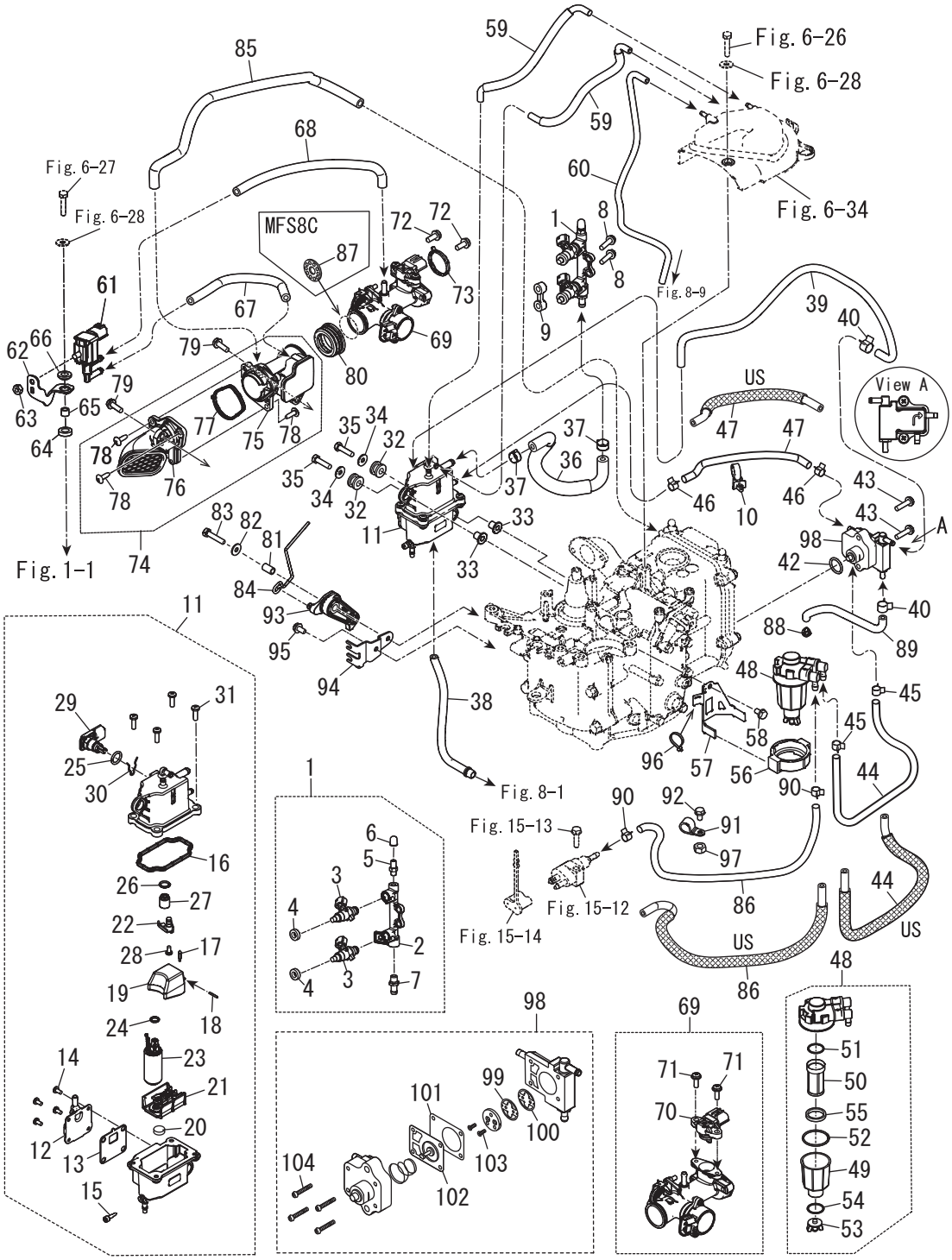

Ref.No. 見出番号		Part No. 部品番号	Description 部　品　名	Q'ty/個数								Remarks 備　考
				MF8C DO	MF9.8C DO	MF9.9CX	MF8C US	MF9.8C US	MF6CZ EU	MF8C EU	MF9.9CY EU	
5-58		910103-5612	BOLT ﾎﾞﾙﾄ	1	1	1	1	1	1	1	1	
5-59		31H-10185-0	VENT HOSE W/PROTECTOR ﾍﾞﾝﾄﾎｰｽ W/ﾌﾟﾛﾃｸﾀ	2	2	2	2	2	2	2	2	
5-60		31N-02203-0	FUEL HOSE 4-8-400-30.5 ﾌｭｴﾙﾎｰｽ	1	1	1	1	1	1	1	1	
5-61		31H-10211-0	ISC VALVE ISCﾊﾞﾙﾌﾞ	1	1	1	1	1	1	1	1	
5-62		31H-02107-0	ISC VALVE STAY ISCﾊﾞﾙﾌﾞｽﾃｰ	1	1	1	1	1	1	1	1	
5-63		930103-0600	NUT ﾅｯﾄ	1	1	1	1	1	1	1	1	
5-64		3B7-06305-0	RUBBER MOUNT 9-16-4.3 ﾗﾊﾞｰﾏｳﾝﾄ 9-16-4.3	1	1	1	1	1	1	1	1	
5-65		3A0-76079-0	COLLAR 6.2-9-7.4 ｶﾗｰ 6.2-9-7.4	1	1	1	1	1	1	1	1	
5-66		3F3-06920-0	RUBBER MOUNT 8.5-12-2 ﾗﾊﾞｰﾏｳﾝﾄ 8.5-12-2	1	1	1	1	1	1	1	1	
5-67		31H-10212-0	HOSE 5.5-10.5-140-50 ﾎｰｽ	1	1	1	1	1	1	1	1	
5-68		31N-10212-0	HOSE 5.5-10.5-205-30 ﾎｰｽ	1	1	1	1	1	1	1	1	
5-69		31H-10100-0	THROTTLE BODY ASSY ｽﾛｯﾄﾙﾎﾞﾃﾞｨｱｯｼ	1	1	1	1	1	1	1	1	
5-70		3RS-10214-0	* MAP SENSOR * MAPｾﾝｻ	1	1	1	1	1	1	1	1	
5-71		921503-0516	* SCREW * ｽｸﾘｭ	2	2	2	2	2	2	2	2	
5-72		910103-5616	BOLT ﾎﾞﾙﾄ	2	2	2	2	2	2	2	2	
5-73		31H-10104-0	GASKET ｶﾞｽｹｯﾄ	1	1	1	1	1	1	1	1	
5-74		31H-02409-0	INTAKE SILENCER ASSY ｲﾝﾃｰｸｻｲﾚﾝｻｱｯｼ	1	1	1	1	1	1	1	1	
5-75		31H-02410-0	* INTAKE SILENCER SUB-ASSY * ｲﾝﾃｰｸｻｲﾚﾝｻｻﾌﾞｱｯｼ	1	1	1	1	1	1	1	1	
5-76		31N-02410-0	* INTAKE SILENCER SUB-ASSY * ｲﾝﾃｰｸｻｲﾚﾝｻｻﾌﾞｱｯｼ	1	1	1	1	1	1	1	1	
5-77		31N-02418-0	* GASKET * ｶﾞｽｹｯﾄ	1	1	1	1	1	1	1	1	
5-78		3SS-06437-0	* TAPPING SCREW M5-16 * ﾀｯﾋﾟﾝｸﾞｽｸﾘｭ	3	3	3	3	3	3	3	3	
5-79		910103-5620	BOLT ﾎﾞﾙﾄ	2	2	2	2	2	2	2	2	
5-80		31H-02418-0	GASKET ｶﾞｽｹｯﾄ	1	1	1	1	1	1	1	1	
5-81		3SY-76079-0	COLLAR ｶﾗｰ	1	1	1	1	1	1	1	1	
5-82		3C8-66308-0	WASHER 6-16-1.5 ﾜｯｼｬ 6-16-1.5	1	1	1	1	1	1	1	1	
5-83		910103-0630	BOLT ﾎﾞﾙﾄ	1	1	1	1	1	1	1	1	
5-84		31H-63617-0	THROTTLE ROD ｽﾛｯﾄﾙﾛｯﾄﾞ	1	1	1	1	1	1	1	1	
5-85		31H-07735-0	BREATHER HOSE 7-12-320-49 ﾌﾞﾘｰｻﾞﾎｰｽ	1	1	1	1	1	1	1	1	
5-86	1	31S-04080-0	FUEL HOSE W/PROTECTOR ﾌｭｴﾙﾎｰｽ W/ﾌﾟﾛﾃｸﾀ	1	1	1			1	1	1	MF EF EFT

Fig. 5 **INTAKE MANIFORD・FUEL PUMP**
インテークマニホールド・フュエルポンプ

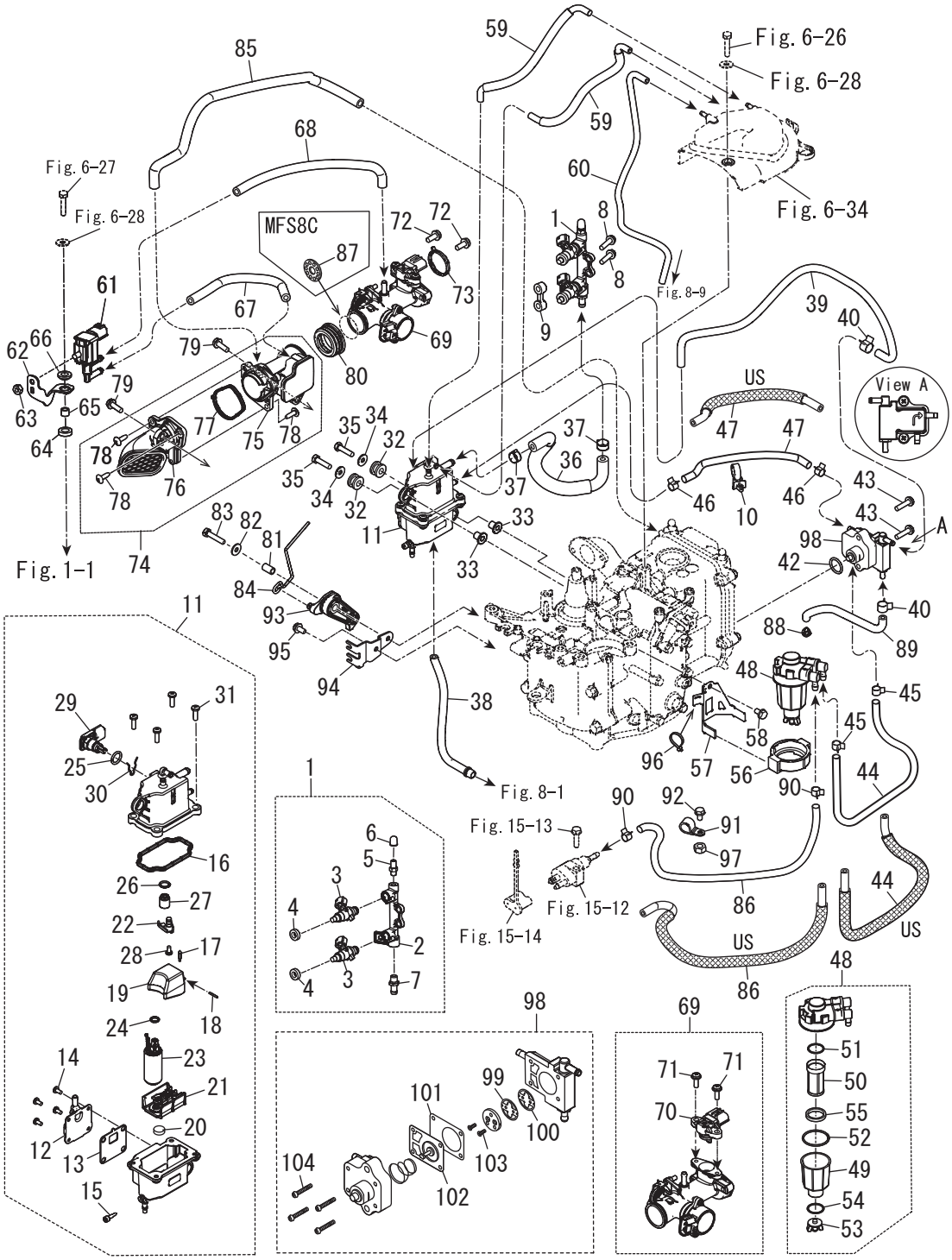

Ref.No. 見出番号		Part No. 部品番号	Description 部　品　名	Q'ty/個数								Remarks 備　考
				MF8C DO	MF9.8C DO	MF9.9CX	MF8C US	MF9.8C US	MF6CZ EU	MF8C EU	MF9.9CY EU	
5-86	2	31H-02203-0	FUEL HOSE 5-10-380-30-35 ﾌｭｴﾙﾎｰｽ		1				1	1	1	EP EPT
5-86	3	31S-02160-0	FUEL HOSE W/PROTECTOR ﾌｭｴﾙﾎｰｽ W/ﾌﾟﾛﾃｸﾀ				1	1				MF EF EFT
5-86	4	31H-02160-0	FUEL HOSE W/PROTECTOR ﾌｭｴﾙﾎｰｽ W/ﾌﾟﾛﾃｸﾀ					1				EP EPT
5-87		31N-03536-0	RESTRICTOR ﾘｽﾄﾘｸﾀ	1			1			1		
5-88		3T1-01138-0	NIPPLE 6-8-11 ﾆｯﾌﾟﾙ ｳｫｰﾀ	1	1	1	1	1	1	1	1	
5-89		98AB-50-160	HOSE ﾎｰｽ	1	1	1	1	1	1	1	1	
5-90		3GT-35143-0	CLIP φ9.4 ｸﾘｯﾌﾟ φ9.4	2	2	2	2	2	2	2	2	
5-91		345-06915-0	CLAMP 6.5-14L ｸﾗﾝﾌﾟ 6.5-14L	1	1	1	1	1	1	1	1	
5-92	1	910103-5612	BOLT ﾎﾞﾙﾄ		1			1	1	1	1	EP EPT
5-92	2	9101E3-5616	BOLT ﾎﾞﾙﾄ	1	1	1	1	1	1	1	1	MF EF EFT
5-93		31H-63622-0	THROTTLE DRUM ASSY ｽﾛｯﾄﾙﾄﾞﾗﾑｱｯｼ	1	1	1	1	1	1	1	1	
5-94		31H-63508-0	THROTTLE WIRE BRACKET ｽﾛｯﾄﾙﾜｲﾔﾌﾞﾗｹｯﾄ	1	1	1	1	1	1	1	1	
5-95		910103-5612	BOLT ﾎﾞﾙﾄ	1	1	1	1	1	1	1	1	
5-96		3VS-84398-0	BAND ﾊﾞﾝﾄﾞ	1	1	1	1	1	1	1	1	
5-97		9301E3-0600	NUT ﾅｯﾄ	1	1	1	1	1	1	1	1	MF EF EFT
5-98		3AA-04000-2	FUEL PUMP ASSY ﾌｭｴﾙﾎﾟﾝﾌﾟｱｯｼ	1	1	1	1	1	1	1	1	
5-99		3H6-04044-0	* CHECK VALVE * ﾁｪｯｸﾊﾞﾙﾌﾞ P	1	1	1	1	1	1	1	1	
5-100		3H6-04014-1	* CHECK VALVE * ﾁｪｯｸﾊﾞﾙﾌﾞ R	1	1	1	1	1	1	1	1	
5-101		3H6-04028-0	* PUMP BODY GASKET * ﾎﾟﾝﾌﾟﾎﾞﾃﾞｨｶﾞｽｹｯﾄ	1	1	1	1	1	1	1	1	
5-102		3H6-04005-0	* PUMP DIAPHRAGM * ﾎﾟﾝﾌﾟﾀﾞｲﾔﾌﾗﾑ	1	1	1	1	1	1	1	1	
5-103		921603-0308	* SCREW * ｽｸﾘｭ	2	2	2	2	2	2	2	2	
5-104		922503-6418	* SCREW * ｽｸﾘｭ	4	4	4	4	4	4	4	4	

Fig. 6 **RECOIL STARTER**
リコイルスタータ

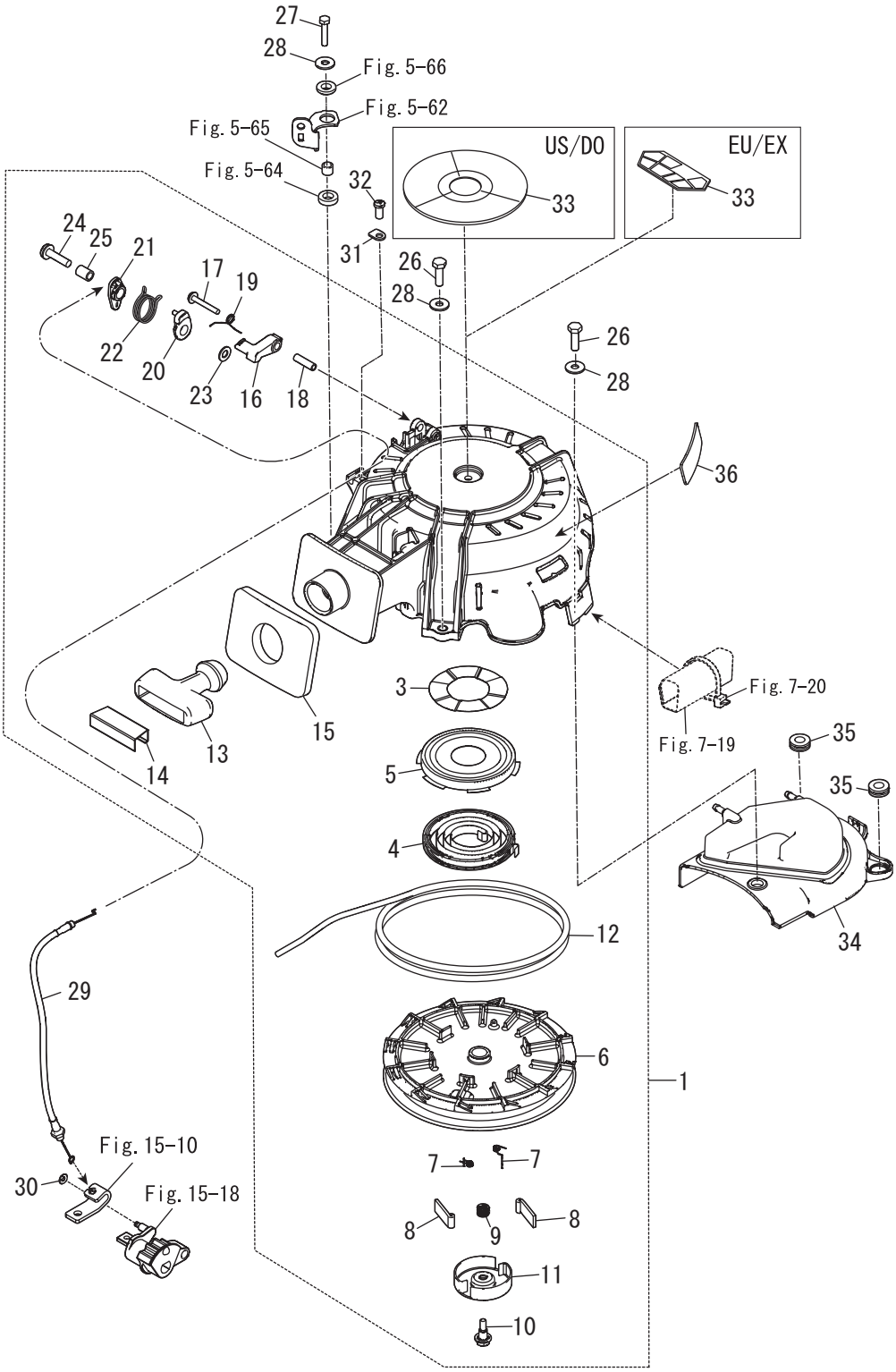

Ref.No. 見出番号	Part No. 部品番号	Description 部　品　名	Q'ty/個数								Remarks 備　考
			MFS8C DO	MFS9.8C DO	MFS9.9CX	MFS8C US	MFS9.8C US	MFS6CZ EU	MFS8C EU	MFS9.9CY EU	
6-1	31H-05090-0	RECOIL STARTER ASSY ﾘｺｲﾙｽﾀｰﾀｱｯｼ	1	1	1	1	1	1	1	1	
6-3	3V1-05259-0	* WAVE WASHER 35.5-66-0.2 * ｳｪｰﾌﾞﾜｯｼｬ	1	1	1	1	1	1	1	1	
6-4	3AA-05004-0	* STARTER SPRING * ｽﾀｰﾀｽﾌﾟﾘﾝｸﾞ	1	1	1	1	1	1	1	1	
6-5	3R1-05125-0	* STARTER SPRING CASE * ｽﾀｰﾀｽﾌﾟﾘﾝｸﾞｹｰｽ	1	1	1	1	1	1	1	1	
6-6	3V1-05104-1	* REEL φ140 * ﾘｰﾙ φ140	1	1	1	1	1	1	1	1	
6-7	3R1-05012-0	* RETURN SPRING * ﾘﾀｰﾝｽﾌﾟﾘﾝｸﾞ	2	2	2	2	2	2	2	2	
6-8	3R1-05003-2	* RATCHET * ﾗﾁｪｯﾄ	2	2	2	2	2	2	2	2	
6-9	3R1-05007-0	* FRICTION SPRING * ﾌﾘｸｼｮﾝｽﾌﾟﾘﾝｸﾞ	1	1	1	1	1	1	1	1	
6-10	3R1-05138-1	* BOLT 5-10-6.8-7.8 * ﾎﾞﾙﾄ ｽﾀｰﾀｼｬﾌﾄ	1	1	1	1	1	1	1	1	
6-11	3R1-05006-2	* FRICTION PLATE * ﾌﾘｸｼｮﾝﾌﾟﾚｰﾄ	1	1	1	1	1	1	1	1	
6-12	3AA-05013-0	* STARTER ROPE φ4.5-1600 * ｽﾀｰﾀﾛｰﾌﾟ φ4.5-1600	1	1	1	1	1	1	1	1	
6-13	31H-05019-0	* STARTER HANDLE * ｽﾀｰﾀﾊﾝﾄﾞﾙ	1	1	1	1	1	1	1	1	
6-14	3R1-05131-1	* ROPE ANCHOR * ﾛｰﾌﾟｱﾝｶ	1	1	1	1	1	1	1	1	
6-15	3UA-67503-0	* STARTER SEAL * ｽﾀｰﾀｼｰﾙ	1	1	1	1	1	1	1	1	
6-16	3AA-05252-0	* STARTER LOCK * ｽﾀｰﾀﾛｯｸ	1	1	1	1	1	1	1	1	
6-17	921503-5430	* SCREW * ｽｸﾘｭ	1	1	1	1	1	1	1	1	
6-18	3R1-05255-0	* COLLAR 4-6-21 * ｶﾗｰ 4-6-21	1	1	1	1	1	1	1	1	
6-19	3R1-05216-0	* STARTER LOCK SPRING * ｽﾀｰﾀﾛｯｸｽﾌﾟﾘﾝｸﾞ	1	1	1	1	1	1	1	1	
6-20	3Y0-05253-0	* STARTER LOCK CAM * ｽﾀｰﾀﾛｯｸｶﾑ	1	1	1	1	1	1	1	1	
6-21	3Y0-05226-0	* STARTER LOCK LEVER * ｽﾀｰﾀﾛｯｸﾚﾊﾞｰ	1	1	1	1	1	1	1	1	
6-22	3Y0-05258-0	* STARTER LOCK CAM SPRING * ｽﾀｰﾀﾛｯｸｶﾑｽﾌﾟﾘﾝｸﾞ	1	1	1	1	1	1	1	1	
6-23	940103-0600	* WASHER * ﾜｯｼｬ	1	1	1	1	1	1	1	1	
6-24	921503-5625	* SCREW * ｽｸﾘｭ	1	1	1	1	1	1	1	1	
6-25	3R0-06303-1	* COLLAR 6.2-9-12.3 * ｶﾗｰ 6.2-9-12.3	1	1	1	1	1	1	1	1	
6-26	3AL-60108-0	PRE-COATED BOLT 6-1.0-20-50 ﾌﾟﾚｺｰﾄﾎﾞﾙﾄ 6-20	2	2	2	2	2	2	2	2	
6-27	31H-60108-0	PRE-COATED BOLT 6-1.0-30 ﾌﾟﾚｺｰﾄﾎﾞﾙﾄ	1	1	1	1	1	1	1	1	
6-28	3C8-66308-0	WASHER 6-16-1.5 ﾜｯｼｬ 6-16-1.5	3	3	3	3	3	3	3	3	
6-29	3Y0-05207-0	STARTER LOCK WIRE ｽﾀｰﾀﾛｯｸﾜｲﾔ	1	1	1	1	1	1	1	1	
6-30	3C7-03271-2	O-RING 1.5-2.5 Oﾘﾝｸﾞ 1.5-2.5	1	1	1	1	1	1	1	1	

Fig. 6 RECOIL STARTER
リコイルスタータ

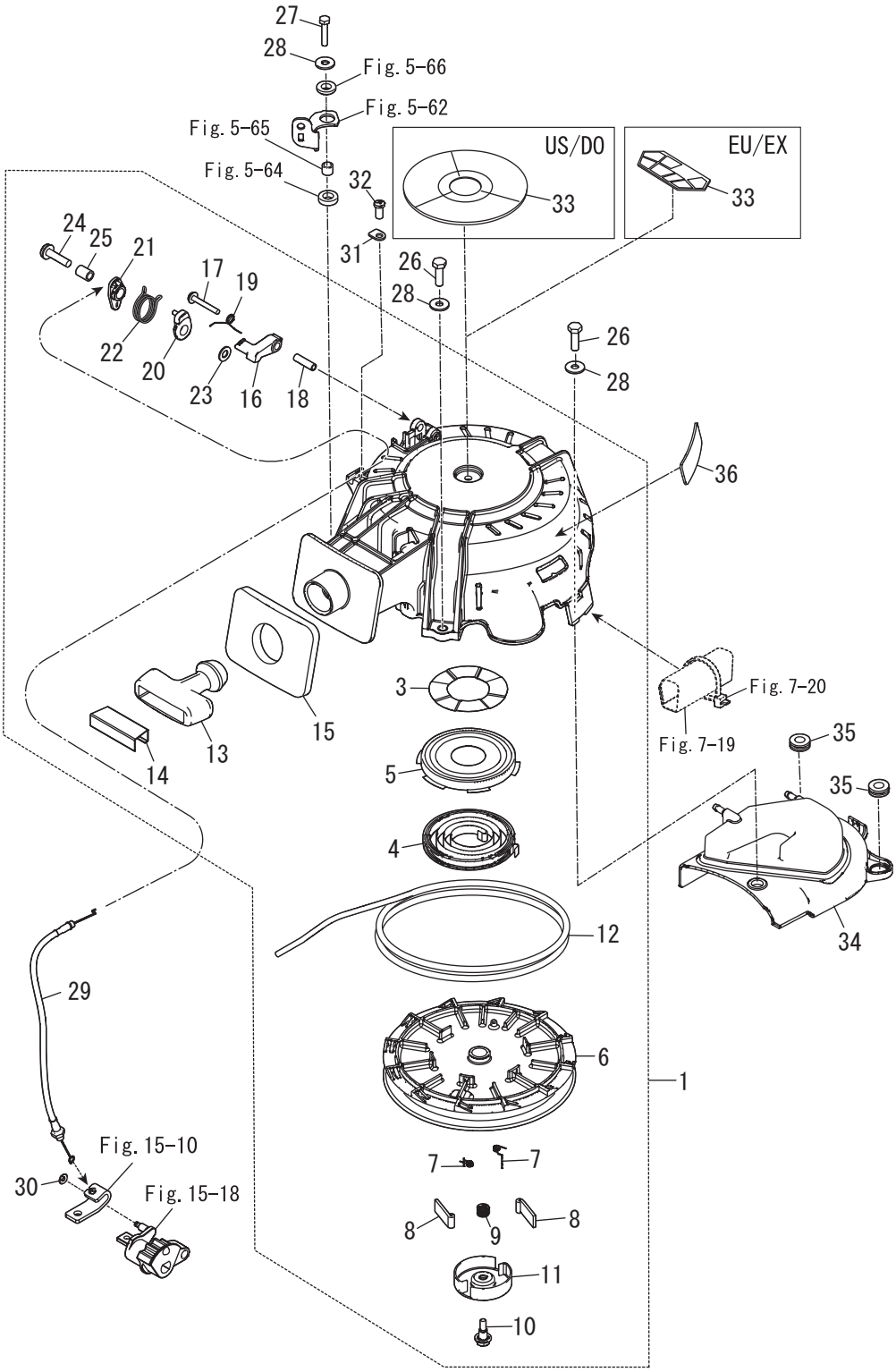

Ref.No. 見出番号		Part No. 部品番号	Description 部　品　名	Q'ty/個数								Remarks 備　考
				MF8C DO	MF9.8C DO	MF9.9CX	MF8C US	MF9.8C US	MF6CZ EU	MF8C EU	MF9.9CY EU	
6-31		332-66033-0	STOPPER ｽﾄｯﾊﾟ ｶﾑﾛｯﾄﾞﾌﾞｯｼﾝｸﾞ	1	1	1	1	1	1	1	1	
6-32		3V1-05913-0	TAPPING SCREW 5-12 ﾀｯﾋﾟﾝｸﾞｽｸﾘｭ 5-12	1	1	1	1	1	1	1	1	
6-33	1	3NV-72181-1	CAUTION DECAL (B) ｺｰｼｮﾝﾃﾞｶｰﾙ (B)	1	1		1	1				
6-33	2	3PA-72181-1	CAUTION DECAL (B) ｺｰｼｮﾝﾃﾞｶｰﾙ (B)			1			1	1	1	
6-34		31H-06308-0	BELT COVER ﾍﾞﾙﾄｶﾊﾞｰ	1	1	1	1	1	1	1	1	
6-35		172-36008-0	GROMMET 13-2 ｸﾞﾛﾒｯﾄ 13-2	2	2	2	2	2	2	2	2	
6-36		3UR-72187-1	CAUTION DECAL (SIGP) ｺｰｼｮﾝﾃﾞｶｰﾙ				1	1				

Fig. 7 MAGNETO・ELECTRIC PARTS
マグネト・エレクトリックパーツ

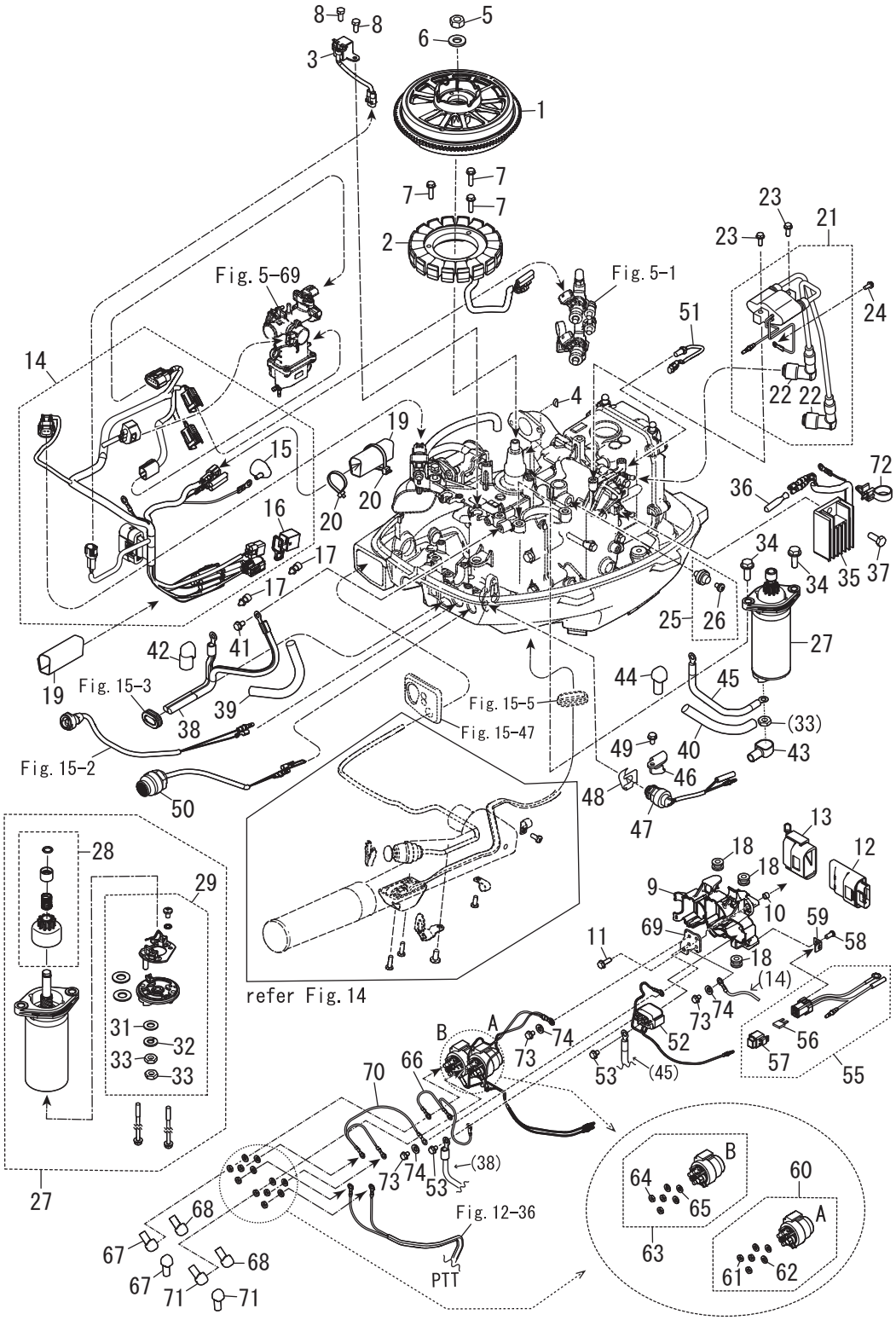

Ref.No. 見出番号		Part No. 部品番号	Description 部　品　名	Q'ty/個数								Remarks 備　考
				MF8C DO	MF9.8C DO	MF9.9CX	MF8C US	MF9.8C US	MF6CZ EU	MF8C EU	MF9.9CY EU	
7-1	1	31H-06101-0	FLYWHEEL ASSY ﾌﾗｲﾎｲｰﾙｱｯｼ	1	1	1	1	1	1	1	1	MF
7-1	2	31H-06191-0	FLYWHEEL W/RING GEAR ﾌﾗｲﾎｲｰﾙ W/ﾘﾝｸﾞｷﾞｱ	1	1		1	1	1	1	1	EF EFT EP EPT
7-2	1	3RS-06023-0	ALTERNATOR ASSY ｵﾙﾀﾈｰﾀｱｯｼ	1	1	1	1	1	1	1	1	MF
7-2	2	31H-06023-0	ALTERNATOR ASSY ｵﾙﾀﾈｰﾀｱｯｼ	1	1		1	1	1	1	1	EF EFT EP EPT 6A
7-3		3RS-06071-0	PULSAR COIL ﾊﾟﾙｻｺｲﾙ	1	1	1	1	1	1	1	1	
7-4		3T5-10131-0	KEY t =4 ｷｰ 13.4-5-4	1	1	1	1	1	1	1	1	
7-5		369-00132-0	NUT 12-P1.25 ﾅｯﾄ 12-P1.25	1	1	1	1	1	1	1	1	
7-6		3SS-01116-0	WASHER 13-26-3.2 ﾜｯｼｬ	1	1	1	1	1	1	1	1	
7-7		910103-5625	BOLT ﾎﾞﾙﾄ	3	3	3	3	3	3	3	3	
7-8		910103-5512	BOLT ﾎﾞﾙﾄ	2	2	2	2	2	2	2	2	
7-9		31H-06903-0	ELECTRIC BRACKET ｴﾚｸﾄﾘｯｸﾌﾞﾗｹｯﾄ	1	1	1	1	1	1	1	1	
7-10		31H-76079-0	COLLAR 6.2-9-6 ｶﾗｰ	1	1	1	1	1	1	1	1	
7-11		910103-5620	BOLT ﾎﾞﾙﾄ	1	1	1	1	1	1	1	1	
7-12	1	31S-06401-0	ECU ASSY (9.8) ECU ｱｯｼ (9.8)		1							
7-12	2	31T-06401-0	ECU ASSY (8) ECU ｱｯｼ (8)	1								
7-12	3	31H-06401-0	ECU ASSY (9.8/9.9) ECU ｱｯｼ (9.8/9.9)			1		1			1	
7-12	4	31N-06401-0	ECU ASSY (8) ECU ｱｯｼ (8)				1			1		
7-12	5	31P-06401-0	ECU ASSY (6) ECU ｱｯｼ (6)						1			
7-13		31H-06410-0	ECU HOLDER ECUﾎﾙﾀﾞ	1	1	1	1	1	1	1	1	
7-14	1	31H-76110-0	CORD ASSY ｺｰﾄﾞｱｯｼ	1	1	1	1	1	1	1	1	MF EF
7-14	2	31U-76110-0	CORD ASSY ｺｰﾄﾞｱｯｼ					1			1	EFT
7-14	3	31N-76110-0	CORD ASSY ｺｰﾄﾞｱｯｼ		1			1	1	1	1	EP
7-14	4	31T-76110-0	CORD ASSY ｺｰﾄﾞｱｯｼ					1			1	EPT
7-15		3KY-07612-0	* GROMMET * ｸﾞﾛﾒｯﾄｵｲﾙﾌﾟﾚｯｼｬｽｲｯﾁ	1	1	1	1	1	1	1	1	
7-16		3KY-76037-0	* CABLE TERMINAL PLUG * ｹｰﾌﾞﾙﾀｰﾐﾅﾙ ﾌﾟﾗｸﾞ	1	1	1	1	1	1	1	1	DIAGNOSTIC CONNECTOR CAP
7-17		3A3-76037-0	CABLE TERMINAL PLUG ｹｰﾌﾞﾙﾀｰﾐﾅﾙ ﾌﾟﾗｸﾞ	2	2	2	2	2	2	2	2	MF
7-18		3KY-06920-0	RUBBER MOUNT ﾗﾊﾞｰﾏｳﾝﾄ	3	3	3	3	3	3	3	3	
7-19		31H-06157-0	PROTECTOR ﾌﾟﾛﾃｸﾀ	2	2	2	2	2	2	2	2	
7-20		369-84398-1	BAND 202 ﾊﾞﾝﾄﾞ	2	2	2	2	2	2	2	2	

Fig. 7 MAGNETO・ELECTRIC PARTS
マグネト・エレクトリックパーツ

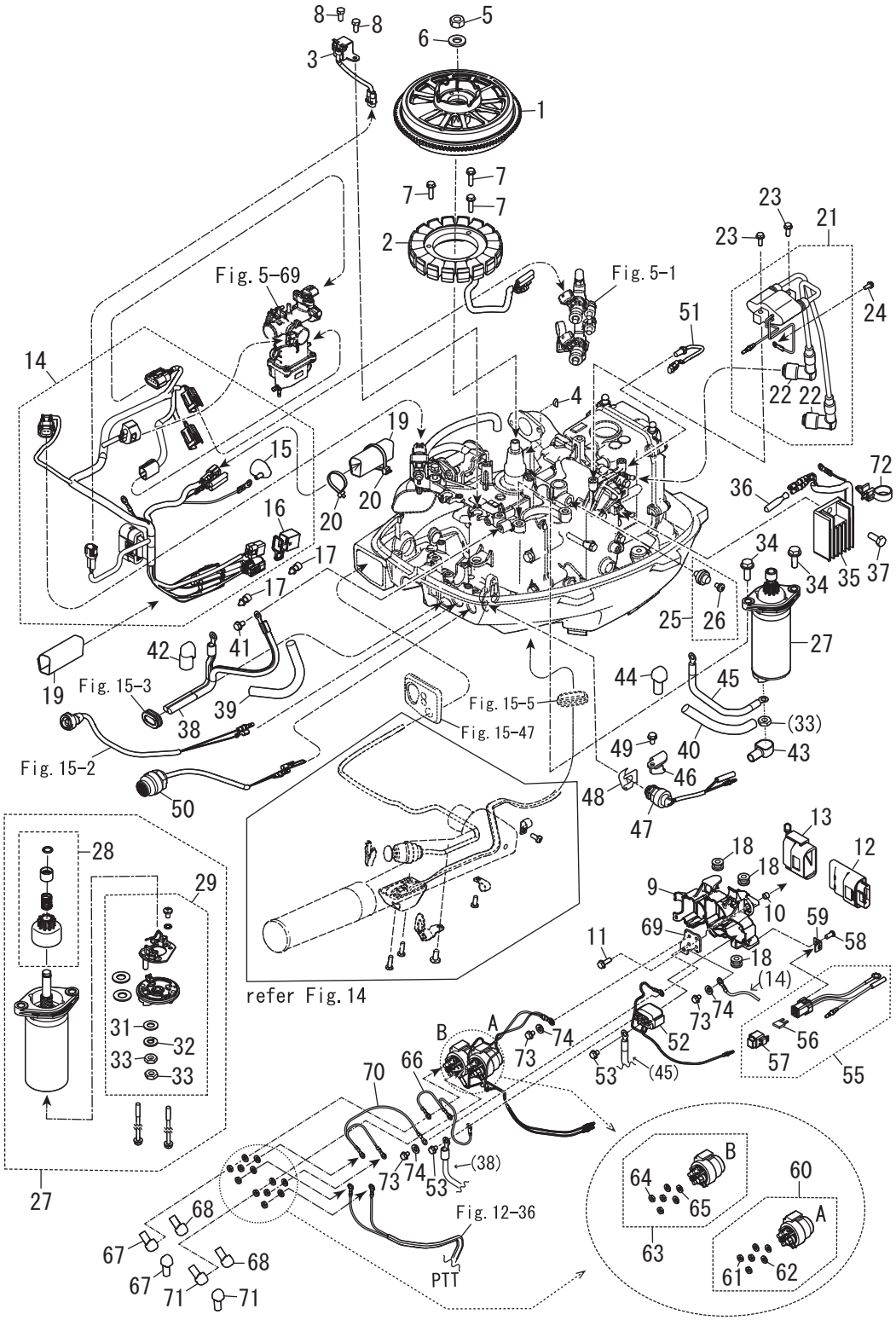

Ref.No. 見出番号		Part No. 部品番号	Description 部　品　名	Q'ty/個数								Remarks 備　考
				MF8C DO	MF9.8C DO	MF9.9CX	MF8C US	MF9.8C US	MF6CZ EU	MF8C EU	MF9.9CY EU	
7-21		31H-06040-0	IGNITION COIL W/R-CAP ｲｸﾞﾆｯｼｮﾝｺｲﾙ W/R-ｷｬｯﾌﾟ	1	1	1	1	1	1	1	1	
7-22		31H-06999-0	* PLUG CAP W/RESISTANCE * ﾌﾟﾗｸﾞｷｬｯﾌﾟ W/ﾚｼﾞｽﾀﾝｽ	2	2	2	2	2	2	2	2	
7-23		910103-5625	BOLT ﾎﾞﾙﾄ	2	2	2	2	2	2	2	2	
7-24		910103-5612	BOLT ﾎﾞﾙﾄ	1	1	1	1	1	1	1	1	
7-25		3H6-07611-1	OIL PRESSURE SWITCH ｵｲﾙﾌﾟﾚｯｼｬｽｲｯﾁ	1	1	1	1	1	1	1	1	
7-26		921503-6406	* SCREW * ｽｸﾘｭ	1	1	1	1	1	1	1	1	
7-27		31H-76010-0	STARTER MOTOR ASSY ｽﾀｰﾀﾓｰﾀｱｯｼ	1	1		1	1	1	1	1	EP EPT EF EFT
7-28		31H-76015-0	* PINION ASSY * ﾋﾟﾆｵﾝｱｯｼ	1	1		1	1	1	1	1	EP EPT EF EFT
7-29		31H-75014-0	* BRUSH HOLDER ASSY * ﾌﾞﾗｼﾎﾙﾀﾞｱｯｼ	1	1		1	1	1	1	1	EP EPT EF EFT
7-31		940103-0600	** WASHER ** ﾜｯｼｬ	1	1		1	1	1	1	1	EP EPT EF EFT
7-32		941303-0600	** SPRING WASHER ** ｽﾌﾟﾘﾝｸﾞﾜｯｼｬ	1	1		1	1	1	1	1	EP EPT EF EFT
7-33		930203-0600	** NUT ** ﾅｯﾄ	2	2		2	2	2	2	2	EP EPT EF EFT
7-34		910103-5825	BOLT ﾎﾞﾙﾄ	2	2		2	2	2	2	2	EP EPT EF EFT
7-35		3AA-76065-0	RECTIFIER COMPLETE ﾚｸﾁﾌｧｲﾔｺﾝﾌﾟﾘｰﾄ	1	1		1	1	1	1	1	EP EPT EF EFT
7-36	1	3SY-01047-0	PLUG ﾌﾟﾗｸﾞ	1	1		1	1	1	1	1	EP EPT EF EFT
7-36	2	3SY-01047-0	PLUG ﾌﾟﾗｸﾞ	2	2	2	2	2	2	2	2	MF
7-37		910103-5616	BOLT ﾎﾞﾙﾄ	1	1		1	1	1	1	1	EP EPT EF EFT
7-38		3AC-76120-0	BATTERY CABLE L=2500 ﾊﾞｯﾃﾘｹｰﾌﾞﾙ L=2500	1	1		1	1	1	1	1	EP EPT EF EFT
7-39		3RS-06133-0	PROTECTOR ﾌﾟﾛﾃｸﾀ	1	1		1	1	1	1	1	EP EPT EF EFT
7-40		3RS-06133-0	PROTECTOR ﾌﾟﾛﾃｸﾀ	1	1		1	1	1	1	1	EP EPT EF EFT
7-41		910103-5612	BOLT ﾎﾞﾙﾄ	1	1		1	1	1	1	1	EP EPT EF EFT
7-42		3BJ-76145-0	TERMINAL CAP 15.5-20-28 ﾀｰﾐﾅﾙｷｬｯﾌﾟ	1	1		1	1	1	1	1	EP EPT EF EFT
7-43		3Y0-76145-0	TERMINAL CAP 8-18-28 ﾀｰﾐﾅﾙｷｬｯﾌﾟ	1	1		1	1	1	1	1	EP EPT EF EFT
7-44		3Y1-76145-0	TERMINAL CAP 8-13-28 ﾀｰﾐﾅﾙｷｬｯﾌﾟ	1	1		1	1	1	1	1	EP EPT EF EFT
7-45		3B2-76147-2	STARTER CABLE L=200 ｽﾀｰﾀｹｰﾌﾞﾙ L=200	1	1		1	1	1	1	1	EP EPT EF EFT
7-46		31H-76081-0	NEUTRAL SWITCH BRACKET ﾆｭｰﾄﾗﾙｽｲｯﾁﾌﾞﾗｹｯﾄ	1	1		1	1	1		1	EP EPT EF EFT
7-47		3NV-76080-0	NEUTRAL SWITCH ﾆｭｰﾄﾗﾙｽｲｯﾁ	1	1		1	1	1		1	EP EPT EF EFT
7-48		3RS-76083-0	NEUTRAL SWITCH ACTUATOR ﾆｭｰﾄﾗﾙｽｲｯﾁｱｸﾁｴｰﾀ	1	1		1	1	1		1	EP EPT EF EFT
7-49		910103-5612	BOLT ﾎﾞﾙﾄ	1	1		1	1	1		1	EP EPT EF EFT

Fig. 7 MAGNETO・ELECTRIC PARTS
マグネト・エレクトリックパーツ

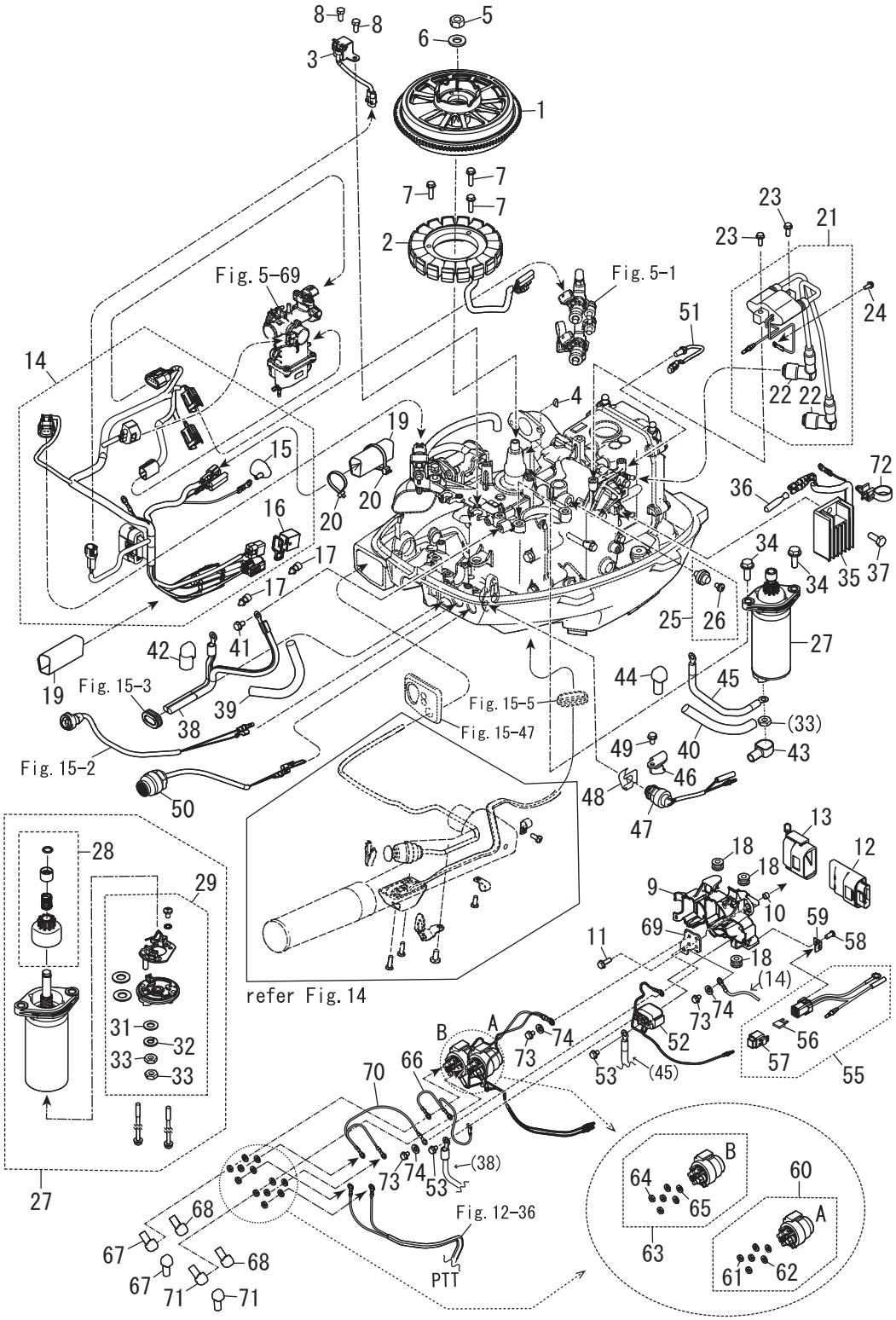

Ref.No. 見出番号		Part No. 部品番号	Description 部　品　名	Q'ty/個数								Remarks 備　考
				MFS8C DO	MFS9.8C DO	MFS9.9CX	MFS8C US	MFS9.8C US	MFS6CZ EU	MFS8C EU	MFS9.9CY EU	
7-50		3AA-76026-0	MAIN SWITCH ASSY ﾒｲﾝｽｲｯﾁｱｯｼ	1	1		1	1	1		1	EF EFT
7-51		31H-72510-0	ENGINE TEMP SENSOR ｴﾝｼﾞﾝﾃﾝﾌﾟｾﾝｻ	1	1	1	1	1	1	1	1	
7-52		31H-76040-0	STARTER SOLENOID ｽﾀｰﾀｿﾚﾉｲﾄﾞ	1	1		1	1	1	1	1	EF EFT EP EPT
7-53		910103-5610	BOLT ﾎﾞﾙﾄ	2	2		2	2	2	2	2	EF EFT EP EPT
7-55		31H-76066-0	FUSE WIRE ASSY ﾋｭｰｽﾞﾜｲﾔｱｯｼ	1	1		1	1	1	1	1	EF EFT EP EPT
7-56		3T5-76247-0	* FUSE 20A * ﾋｭｰｽﾞ 20A	2	2		2	2	2	2	2	EF EFT EP EPT
7-57		1E0-34093-0	* CAP (Y) * ｷｬｯﾌﾟ ﾋｭｰｽﾞﾎﾞｯｸｽ (Y)	1	1		1	1	1	1	1	EF EFT EP EPT
7-58		3V1-05913-0	TAPPING SCREW 5-12 ﾀｯﾋﾟﾝｸﾞｽｸﾘｭ 5-12	1	1		1	1	1	1	1	EF EFT EP EPT
7-59		3R0-76064-0	FUSE HOLDER BRACKET ﾋｭｰｽﾞﾎﾙﾀﾞﾌﾞﾗｹｯﾄ	1	1		1	1	1	1	1	EF EFT EP EPT
7-60		31H-72580-0	PTT SOLENOID SWITCH (A) PTTｿﾚﾉｲﾄﾞｽｲｯﾁ (A)					1			1	EFT EPT
7-61		930103-0600	* NUT * ﾅｯﾄ					3			3	EFT EPT
7-62		941303-0600	* SPRING WASHER * ｽﾌﾟﾘﾝｸﾞﾜｯｼｬ					3			3	EFT EPT
7-63		31H-72581-0	PTT SOLENOID SWITCH (B) PTTｿﾚﾉｲﾄﾞｽｲｯﾁ (B)					1			1	EFT EPT
7-64		930103-0600	* NUT * ﾅｯﾄ					3			3	EFT EPT
7-65		941303-0600	* SPRING WASHER * ｽﾌﾟﾘﾝｸﾞﾜｯｼｬ					3			3	EFT EPT
7-66		31H-72582-0	SOLENOID SWITCH CORD (A) ｿﾚﾉｲﾄﾞｽｲｯﾁｺｰﾄﾞ (A)					1			1	EFT EPT
7-67		3Y1-76145-0	TERMINAL CAP 8-13-28 ﾀｰﾐﾅﾙｷｬｯﾌﾟ					2			2	EFT EPT
7-68		3A3-76145-0	TERMINAL CAP 8-13-28 ﾀｰﾐﾅﾙｷｬｯﾌﾟ ｽﾀｰﾀ					2			2	EFT EPT
7-69		31H-06869-0	BRACKET ﾌﾞﾗｹｯﾄ	1	1		1	1	1	1	1	EF EFT EP EPT
7-70		31H-72583-0	SOLENOID SWITCH CORD (B) ｿﾚﾉｲﾄﾞｽｲｯﾁｺｰﾄﾞ (B)					1			1	EFT EPT
7-71		3Y1-76145-0	TERMINAL CAP 8-13-28 ﾀｰﾐﾅﾙｷｬｯﾌﾟ					2			2	EFT EPT
7-72		3KY-84398-0	BAND ﾊﾞﾝﾄﾞ	1	1		1	1	1	1	1	EF EFT EP EPT
7-73	1	910103-0610	BOLT ﾎﾞﾙﾄ	1	1		1	1	1	1	1	EF EP
7-73	2	910103-0610	BOLT ﾎﾞﾙﾄ					3			3	EFT EPT
7-74	1	940103-0600	WASHER ﾜｯｼｬ	1	1		1	1	1	1	1	EF EP
7-74	2	940103-0600	WASHER ﾜｯｼｬ					1			1	EFT EPT

Fig. 8 DRIVE SHAFT HOUSING
ドライブシャフトハウジング

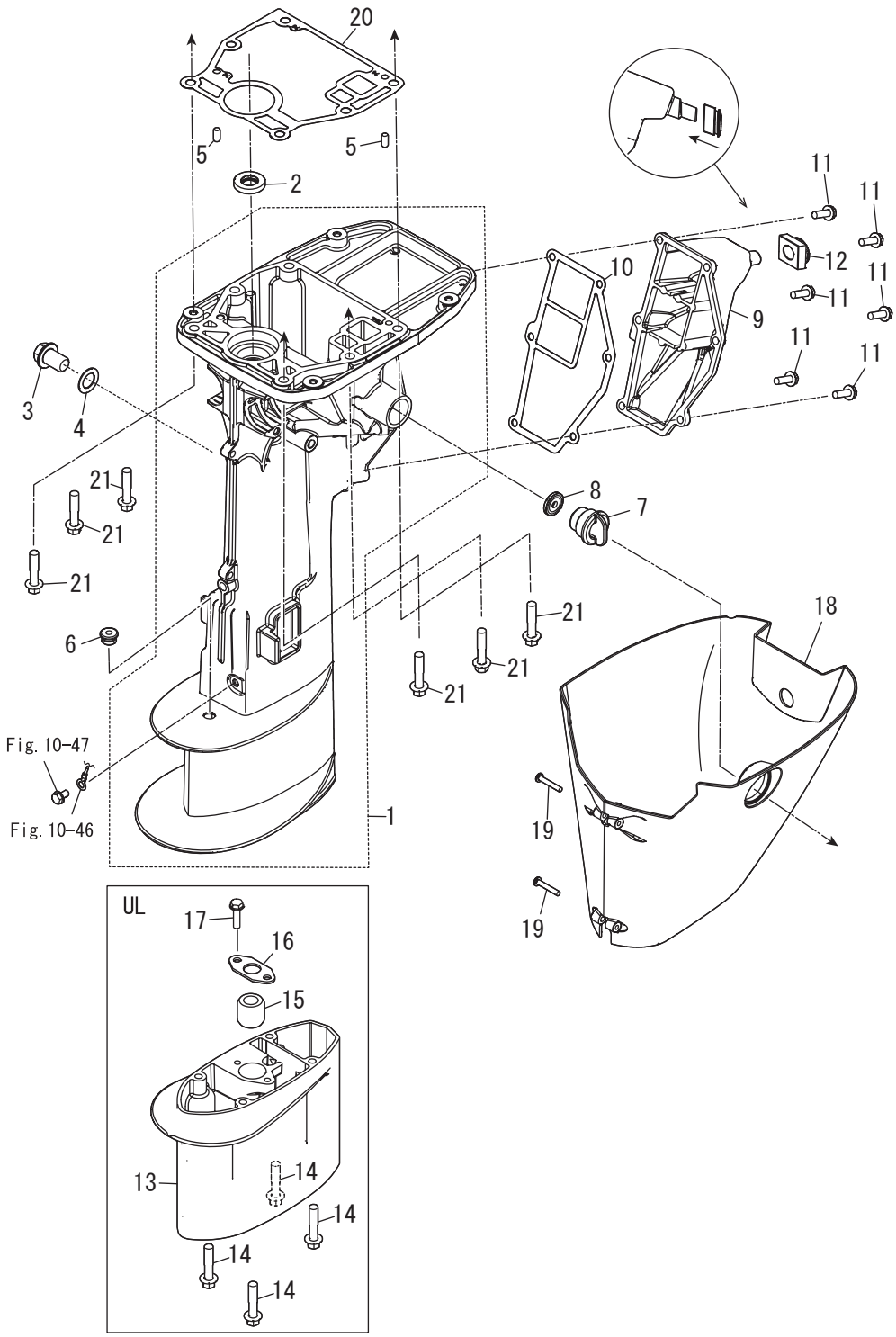

Ref.No. 見出番号		Part No. 部品番号	Description 部　品　名	Q'ty/個数								Remarks 備　考
				MFS8C DO	MFS9.8C DO	MFS9.9CX	MFS8C US	MFS9.8C US	MFS6CZ EU	MFS8C EU	MFS9.9CY EU	
8-1	1	31HQ61020-0	DRIVE SHAFT HOUSING ASSY (S) ﾄﾞﾗｲﾌﾞｼｬﾌﾄﾊｳｼﾞﾝｸﾞｱｯｼ (S)	1	1		1	1	1	1	1	
8-1	2	31HQ61030-0	DRIVE SHAFT HOUSING ASSY (L) ﾄﾞﾗｲﾌﾞｼｬﾌﾄﾊｳｼﾞﾝｸﾞｱｯｼ (L)	1	1	1	1	1	1	1	1	
8-1	3	31HW61020-0	DRIVE SHAFT HOUSING ASSY (S) ﾄﾞﾗｲﾌﾞｼｬﾌﾄﾊｳｼﾞﾝｸﾞｱｯｼ (S)					1			1	for White Model
8-1	4	31HW61030-0	DRIVE SHAFT HOUSING ASSY (L) ﾄﾞﾗｲﾌﾞｼｬﾌﾄﾊｳｼﾞﾝｸﾞｱｯｼ (L)					1			1	for White Model
8-2		3B2-01215-0	OIL SEAL 12.1-28-5 ｵｲﾙｼｰﾙ 12-28-5	1	1	1	1	1	1	1	1	
8-3		3R3-07705-1	DRAIN BOLT 14-14 ﾄﾞﾚﾝﾎﾞﾙﾄ	1	1	1	1	1	1	1	1	
8-4		3R3-07406-0	WASHER 14.5-24-1 ﾜｯｼｬ 14.5-24-1	1	1	1	1	1	1	1	1	
8-5		345-01111-0	DOWEL PIN 6-12 ﾀﾞｳｪﾙﾋﾟﾝ 6-12	2	2	2	2	2	2	2	2	
8-6		369-66043-1	GROMMET 10.7-3.5 ｸﾞﾛﾒｯﾄ	1	1	1	1	1	1	1	1	
8-7		3RS-72404-0	FLUSHING CONNECTOR CAP ﾌﾗｯｼﾝｸﾞｺﾈｸﾀｷｬｯﾌﾟ	1	1	1	1	1	1	1	1	
8-8		3RS-67147-0	SEAL RING ｼｰﾙﾘﾝｸﾞ	1	1	1	1	1	1	1	1	
8-9	1	31HQ61208-0	IDLE EXHAUST PORT COVER ｱｲﾄﾞﾙｴｷｿﾞｰｽﾄﾎﾟｰﾄｶﾊﾞｰ	1	1	1	1	1	1	1	1	
8-9	2	31HW61208-0	IDLE EXHAUST PORT COVER ｱｲﾄﾞﾙｴｷｿﾞｰｽﾄﾎﾟｰﾄｶﾊﾞｰ					1			1	for White Model
8-10		3V1-61220-0	IDLE EXHAUST PORT GASKET ｱｲﾄﾞﾙｴｷｿﾞｰｽﾄﾎﾟｰﾄｶﾞｽｹｯﾄ	1	1	1	1	1	1	1	1	
8-11		9101E3-5620	BOLT ﾎﾞﾙﾄ	6	6	6	6	6	6	6	6	
8-12		3V1-61212-0	GROMMET 12.7-16.2 ｸﾞﾛﾒｯﾄ ｱｲﾄﾞﾙﾎﾟｰﾄ	1	1	1	1	1	1	1	1	
8-13	1	3B2Q61110-2	EXTENSION HOUSING ｴｸｽﾃﾝｼｮﾝﾊｳｼﾞﾝｸﾞ			1		1			1	UL
8-13	2	3B2W61110-2	EXTENSION HOUSING ｴｸｽﾃﾝｼｮﾝﾊｳｼﾞﾝｸ					1				UL for White Model
8-14		3V2-60001-0	BOLT 6-35 ﾎﾞﾙﾄ 6-35			4		4			4	UL
8-15		3B2-60003-1	DRIVE SHAFT BUSHING (UL) ﾄﾞﾗｲﾌﾞｼｬﾌﾄﾌﾞｯｼﾝｸﾞ (UL)			1		1			1	UL
8-16		3V1-64332-0	STOPPER ｽﾄｯﾊﾟ ﾌﾞｯｼﾝｸﾞ			1		1			1	UL
8-17		9101E3-5612	BOLT ﾎﾞﾙﾄ			2		2			2	UL
8-18	1	31HQ61210-0	APRON ｴﾌﾟﾛﾝ	1	1	1	1	1	1	1	1	
8-18	2	31HW61210-0	APRON ｴﾌﾟﾛﾝ					1			1	for White Model
8-19		3F3-02423-0	TAPPING SCREW 5-30 ﾀｯﾋﾟﾝｸﾞｽｸﾘｭ 5-30	2	2	2	2	2	2	2	2	
8-20		31H-01303-0	ENGINE BASEMENT GASKET ｴﾝｼﾞﾝﾍﾞｰｽｶﾞｽｹｯﾄ	1	1	1	1	1	1	1	1	
8-21		3VS-61017-0	BOLT 8-P1.25 ﾎﾞﾙﾄ	6	6	6	6	6	6	6	6	

Fig. 9 GEAR CASE
ギヤケース

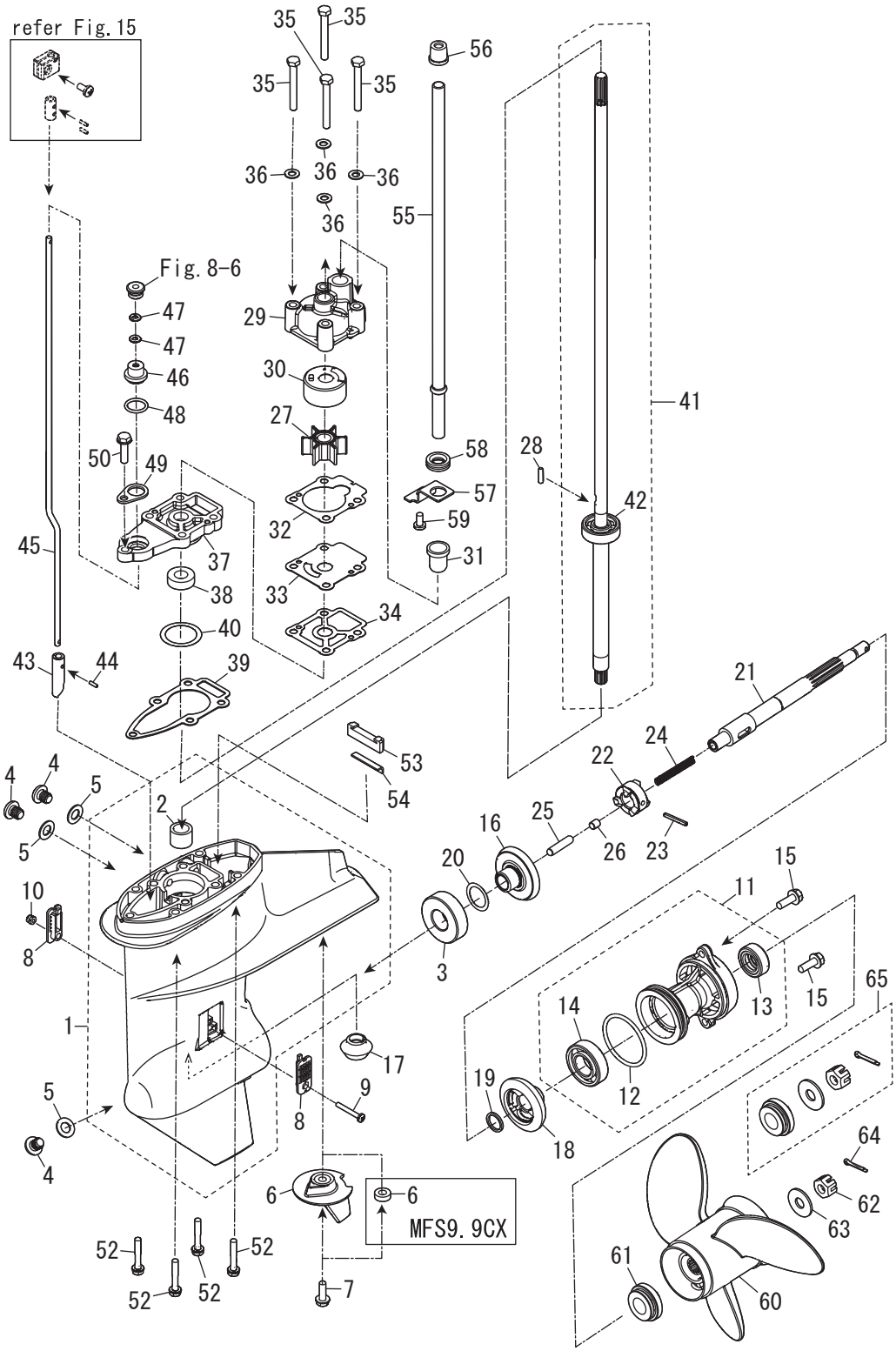

Ref.No. 見出番号		Part No. 部品番号	Description 部　品　名	Q'ty/個数								Remarks 備　考
				MF8C DO	MF9.8C DO	MF9.9CX	MF8C US	MF9.8C US	MF6CZ EU	MF8C EU	MF9.9CY EU	
9-1	1	3AAQ60000-1	GEAR CASE ASSY ｷﾞﾔｹｰｽｱｯｼ	1	1		1	1	1	1	1	
9-1	2	3WBQ60000-0	GEAR CASE ASSY ｷﾞﾔｹｰｽｱｯｼ			1						
9-1	3	3AAW60000-1	GEAR CASE ASSY ｷﾞﾔｹｰｽｱｯｼ					1			1	for White Model
9-2		3WB-60211-0	* ROLLER BEARING 15-21-16 * ﾛｰﾗﾍﾞｱﾘﾝｸﾞ	1	1	1	1	1	1	1	1	
9-3		9601-0-6204	BALL BEARING 6204 ﾎﾞｰﾙﾍﾞｱﾘﾝｸﾞ 6204	1	1	1	1	1	1	1	1	
9-4		332-60005-3	PLUG 8-8 ﾌﾟﾗｸﾞ	3	3	3	3	3	3	3	3	
9-5		332-60006-1	GASKET 8.1-15-1 ｶﾞｽｹｯﾄ	3	3	3	3	3	3	3	3	
9-6	1	3V1-60217-0	TRIM TAB ﾄﾘﾑﾀﾌﾞ	1	1		1	1	1	1	1	
9-6	2	338-60218-2	ANODE ｱﾉｰﾄﾞ			1						
9-7		910103-5620	BOLT ﾎﾞﾙﾄ	1	1	1	1	1	1	1	1	
9-8		3AA-60206-0	WATER STRAINER W=17 ｳｫｰﾀｽﾄﾚｰﾅ W=17	2	2	2	2	2	2	2	2	
9-9		921503-0430	SCREW ｽｸﾘｭ	1	1	1	1	1	1	1	1	
9-10		930403-0400	NYLON NUT 4-P0.7 ﾅｲﾛﾝﾅｯﾄ 4-P0.7	1	1	1	1	1	1	1	1	
9-11	1	3B2Q60100-1	PROPELLER SHAFT HOUSING ASSY ﾌﾟﾛﾍﾟﾗｼｬﾌﾄﾊｳｼﾞﾝｸﾞｱｯｼ	1	1		1	1	1	1	1	
9-11	2	3WBQ60100-0	PROPELLER SHAFT HOUSING ASSY ﾌﾟﾛﾍﾟﾗｼｬﾌﾄﾊｳｼﾞﾝｸﾞｱｯｼ			1						
9-11	3	3B2W60100-1	PROPELLER SHAFT HOUSING ASSY ﾌﾟﾛﾍﾟﾗｼｬﾌﾄﾊｳｼﾞﾝｸﾞｱｯｼ					1			1	for White Model
9-12		345-65015-0	* O-RING 3.2-47 * Oﾘﾝｸﾞ 3.2-47	1	1	1	1	1	1	1	1	
9-13		369-60111-0	* OIL SEAL 15-28-10 * ｵｲﾙｼｰﾙ 15-28-10	1	1	1	1	1	1	1	1	
9-14		9601-0-6004	* BALL BEARING 6004 * ﾎﾞｰﾙﾍﾞｱﾘﾝｸﾞ 6004	1	1	1	1	1	1	1	1	
9-15		9101E3-5620	BOLT ﾎﾞﾙﾄ	2	2	2	2	2	2	2	2	
9-16		3B2-64010-1	BEVEL GEAR A ﾍﾞﾍﾞﾙｷﾞｱ A	1	1	1	1	1	1	1	1	
9-17	1	3B2-64020-1	BEVEL GEAR B ﾍﾞﾍﾞﾙｷﾞｱ B	1	1		1	1	1	1	1	
9-17	2	3WB-64020-0	BEVEL GEAR B ﾍﾞﾍﾞﾙｷﾞﾔ B			1						
9-18		3B2-64030-1	BEVEL GEAR C ﾍﾞﾍﾞﾙｷﾞｱ C	1	1	1	1	1	1	1	1	
9-19		369-64032-0	WASHER 15.2-19-1.9 ﾜｯｼｬ 15.2-19-1.9	1	1	1	1	1	1	1	1	
9-20	1	369-64014-0	SHIM 21-28-0.1 ｼﾑ 21-28-0.1	A	A	A	A	A	A	A	A	
9-20	2	369-64015-0	SHIM 21-28-0.15 ｼﾑ 21-28-0.15	A	A	A	A	A	A	A	A	
9-21		3V1-64211-1	PROPELLER SHAFT ﾌﾟﾛﾍﾟﾗｼｬﾌﾄ	1	1	1	1	1	1	1	1	
9-22		3B2-64215-0	CLUTCH ｸﾗｯﾁ	1	1	1	1	1	1	1	1	

Fig. 9 GEAR CASE
ギヤケース

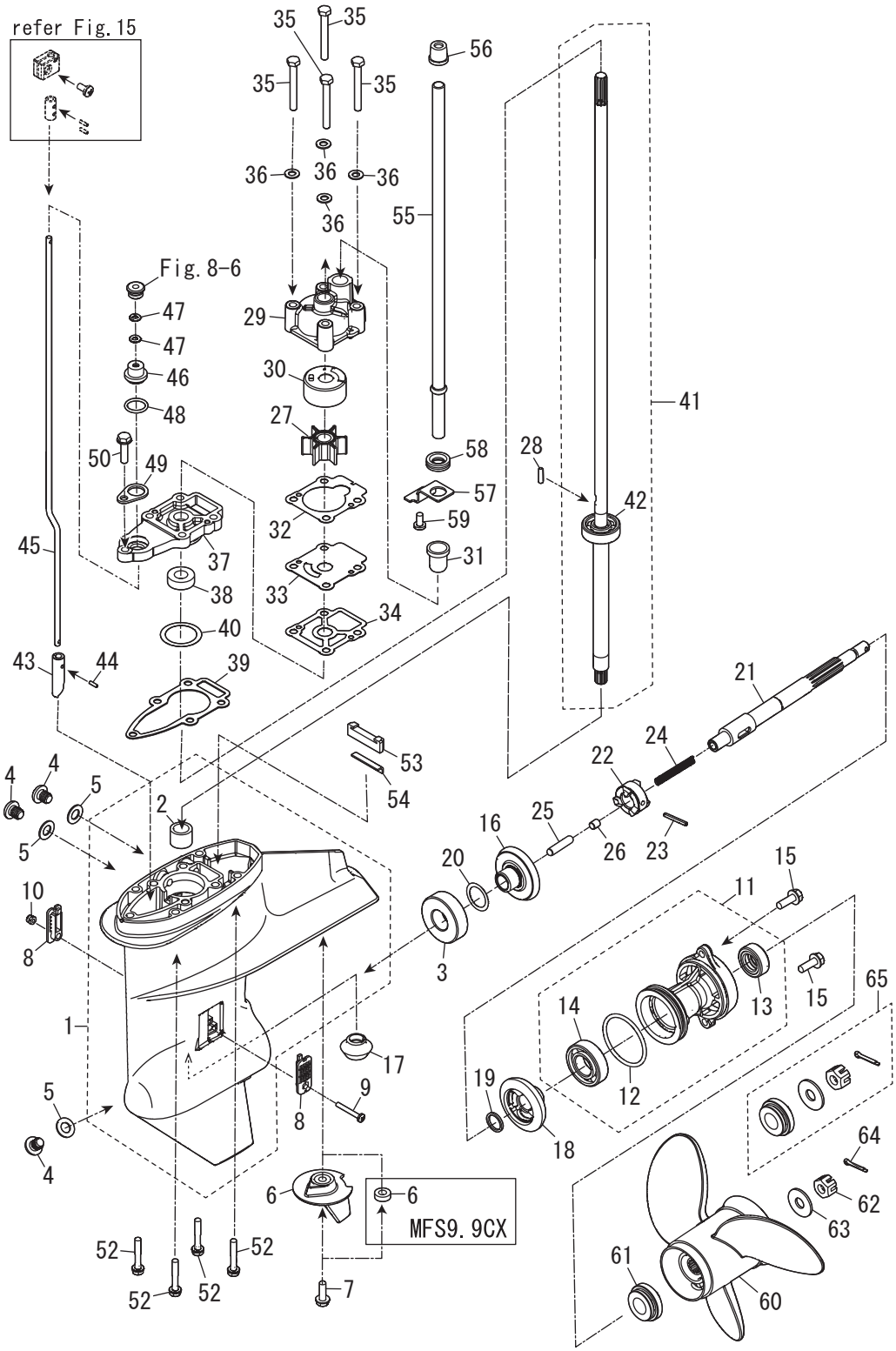

Ref.No. 見出番号		Part No. 部品番号	Description 部　品　名	Q'ty/個数								Remarks 備　考
				MF8C DO	MF9.8C DO	MF9.9CX	MF8C US	MF9.8C US	MF6CZ EU	MF8C EU	MF9.9CY EU	
9-23		301-64217-0	PIN 3.5-28 ﾋﾟﾝ 3.5-28	1	1	1	1	1	1	1	1	
9-24		3V1-64221-0	SPRING ｽﾌﾟﾘﾝｸﾞ ｸﾗｯﾁ	1	1	1	1	1	1	1	1	
9-25		369-64223-0	PUSH ROD ﾌﾟｯｼｭﾛｯﾄﾞ ｸﾗｯﾁ	1	1	1	1	1	1	1	1	
9-26		3B2-64222-0	SPRING RETAINER ｽﾌﾟﾘﾝｸﾞﾘﾃｰﾅ ｸﾗｯﾁ	1	1	1	1	1	1	1	1	
9-27		3B2-65021-1	WATER PUMP IMPELLER ｳｫｰﾀﾎﾟﾝﾌﾟｲﾝﾍﾟﾗ	1	1	1	1	1	1	1	1	
9-28		3B2-65022-0	KEY φ3-11 ｷｰ ﾎﾟﾝﾌﾟｲﾝﾍﾟﾗ φ3-11	1	1	1	1	1	1	1	1	
9-29		3B2-65016-0	PUMP CASE (UPPER) ﾎﾟﾝﾌﾟｹｰｽ (ｱｯﾊﾟ)	1	1	1	1	1	1	1	1	
9-30		3B2-65011-0	PUMP CASE LINER ﾎﾟﾝﾌﾟｹｰｽﾗｲﾅ	1	1	1	1	1	1	1	1	
9-31		331-65014-0	WATER PIPE SEAL (LOWER) ｳｫｰﾀﾊﾟｲﾌﾟｼｰﾙ (ﾛﾜ)	1	1	1	1	1	1	1	1	
9-32		3B2-65018-2	PUMP CASE GASKET ﾎﾟﾝﾌﾟｹｰｽｶﾞｽｹｯﾄ	1	1	1	1	1	1	1	1	
9-33		3B2-65025-0	WATER PUMP GUIDE PLATE ｳｫｰﾀﾎﾟﾝﾌﾟｶﾞｲﾄﾞﾌﾟﾚｰﾄ	1	1	1	1	1	1	1	1	
9-34		3B2-65029-2	GUIDE PLATE GASKET ｶﾞｲﾄﾞﾌﾟﾚｰﾄｶﾞｽｹｯﾄ	1	1	1	1	1	1	1	1	
9-35		9161E3-0650	BOLT ﾎﾞﾙﾄ	4	4	4	4	4	4	4	4	
9-36		9401E3-0600	WASHER ﾜｯｼｬ	4	4	4	4	4	4	4	4	
9-37		3UA-65017-0	PUMP CASE (LOWER) ﾎﾟﾝﾌﾟｹｰｽ (ﾛﾜ)	1	1	1	1	1	1	1	1	
9-38		309-60111-0	OIL SEAL 12-24-8 ｵｲﾙｼｰﾙ 12-24-8	1	1	1	1	1	1	1	1	
9-39		3B2-65020-1	PUMP CASE GASKET (LOWER) ﾎﾟﾝﾌﾟｹｰｽｶﾞｽｹｯﾄ (ﾛﾜ)	1	1	1	1	1	1	1	1	
9-40	1	3B2-64081-0	SHIM 28-36.8-0.1 ｼﾑ 28-36.8-0.1	A	A	A	A	A	A	A	A	
9-40	2	3B2-64082-0	SHIM 28-36.8-0.15 ｼﾑ 28-36.8-0.15	A	A	A	A	A	A	A	A	
9-40	3	3B2-64083-0	SHIM 28-36.8-0.3 ｼﾑ 28-36.8-0.3	A	A	A	A	A	A	A	A	
9-41	1	3B2-64306-1	DRIVE SHAFT ASSY (S) ﾄﾞﾗｲﾌﾞｼｬﾌﾄｱｯｼ (S)	1	1		1	1	1	1	1	
9-41	2	3B2-64307-1	DRIVE SHAFT ASSY (L) ﾄﾞﾗｲﾌﾞｼｬﾌﾄｱｯｼ (L)	1	1		1	1	1	1	1	
9-41	3	3WB-64307-0	DRIVE SHAFT ASSY (L) ﾄﾞﾗｲﾌﾞｼｬﾌﾄｱｯｼ (L)			1						
9-41	4	3WB-64309-0	DRIVE SHAFT ASSY (UL) ﾄﾞﾗｲﾌﾞｼｬﾌﾄｱｯｼ (UL)			1						
9-41	5	3V1-64309-2	DRIVE SHAFT ASSY (UL) ﾄﾞﾗｲﾌﾞｼｬﾌﾄｱｯｼ (UL)					1			1	
9-42	1	9601-0-6301	* BALL BEARING 6301 * ﾎﾞｰﾙﾍﾞｱﾘﾝｸﾞ 6301	1	1		1	1	1	1	1	
9-42	2	9601-0-6301	* BALL BEARING 6301 * ﾎﾞｰﾙﾍﾞｱﾘﾝｸﾞ 6301			2						
9-43		369-66011-0	CLUTCH CAM ｸﾗｯﾁｶﾑ	1	1	1	1	1	1	1	1	
9-44		951407-0310	SPRING PIN 3-10 ｽﾌﾟﾘﾝｸﾞﾋﾟﾝ 3-10	1	1	1	1	1	1	1	1	

Fig. 9 GEAR CASE
ギヤケース

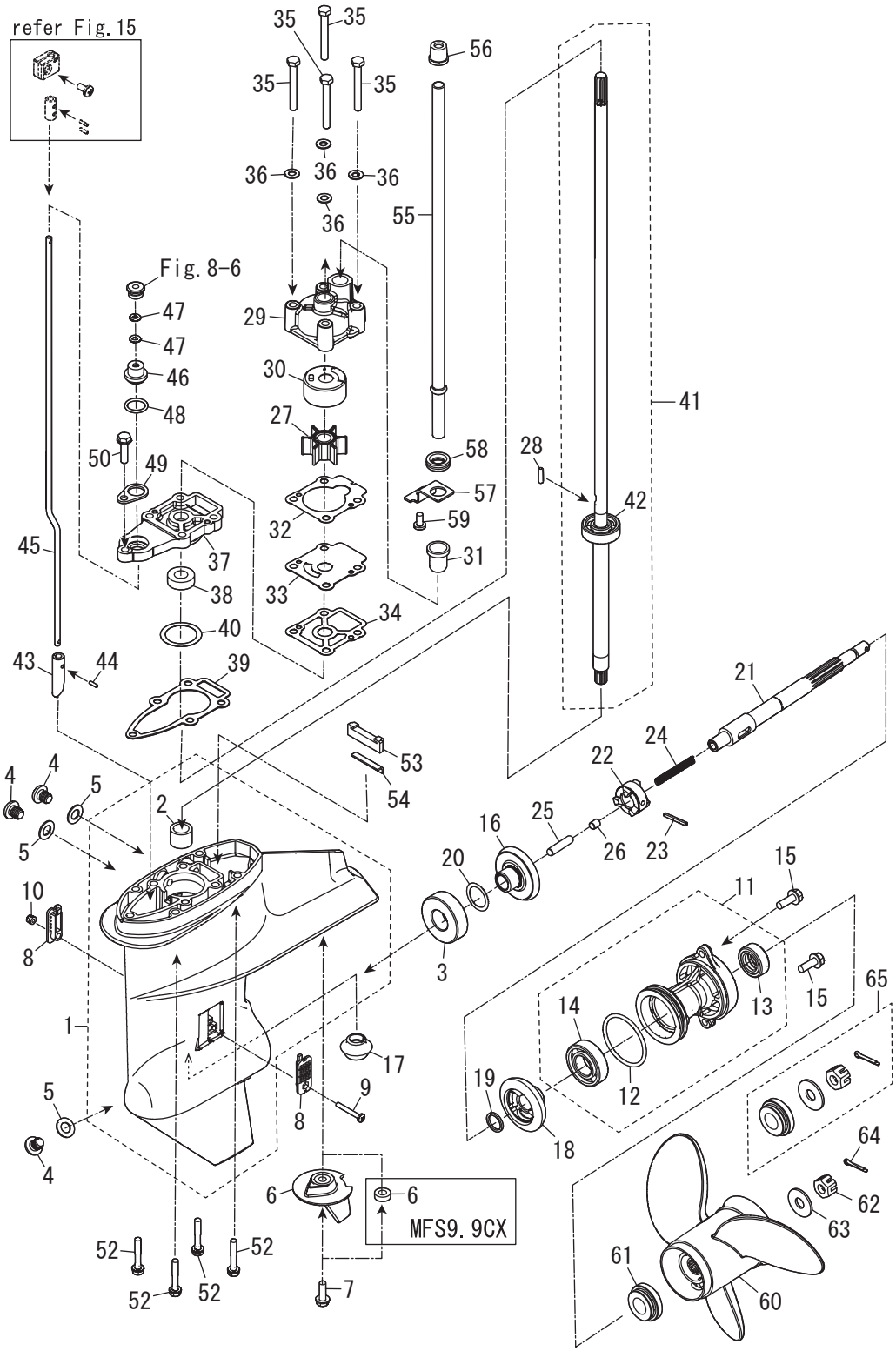

Ref.No. 見出番号		Part No. 部品番号	Description 部　品　名	Q'ty/個数								Remarks 備　考
				MF8C DO	MF9.8C DO	MF9.9CX	MF8C US	MF9.8C US	MF6CZ EU	MF8C EU	MF9.9CY EU	
9-45	1	3V1-66012-0	CAM ROD (S) ｶﾑﾛｯﾄﾞ (S)	1	1		1	1	1	1	1	
9-45	2	3V1-66013-0	CAM ROD (L) ｶﾑﾛｯﾄﾞ (L)	1	1	1	1	1	1	1	1	
9-45	3	3V1-66014-0	CAM ROD (UL) ｶﾑﾛｯﾄﾞ (UL)			1		1			1	
9-46		3UA-66031-0	CAM ROD BUSHING ｶﾑﾛｯﾄﾞﾌﾞｯｼﾝｸﾞ	1	1	1	1	1	1	1	1	
9-47		369-66021-1	O-RING 2.5-4.9 Oﾘﾝｸﾞ A 2.5-4.9	2	2	2	2	2	2	2	2	
9-48		332-66032-0	O-RING 2.4-15.4 Oﾘﾝｸﾞ 2.4-15.4	1	1	1	1	1	1	1	1	
9-49		369-66033-0	STOPPER ｽﾄｯﾊﾟ ｶﾑﾛｯﾄﾞﾌﾞｯｼﾝｸﾞ	1	1	1	1	1	1	1	1	
9-50		9101E3-5625	BOLT ﾎﾞﾙﾄ	1	1	1	1	1	1	1	1	
9-52		3V2-60001-0	BOLT 6-35 ﾎﾞﾙﾄ 6-35	4	4	4	4	4	4	4	4	
9-53		3V1-60041-0	WATER SEAL RUBBER ｳｫｰﾀｼｰﾙﾗﾊﾞｰ	1	1	1	1	1	1	1	1	
9-54		3V1-60042-0	WATER SEAL PLATE ｳｫｰﾀｼｰﾙﾌﾟﾚｰﾄ	1	1	1	1	1	1	1	1	
9-55	1	3V1-65100-0	WATER PIPE (S) ｳｫｰﾀﾊﾟｲﾌﾟ (S)	1	1		1	1	1	1	1	
9-55	2	3V1-65110-0	WATER PIPE (L) ｳｫｰﾀﾊﾟｲﾌﾟ (L)	1	1	1	1	1	1	1	1	
9-55	3	3V1-65120-0	WATER PIPE (UL) ｳｫｰﾀﾊﾟｲﾌﾟ (UL)			1		1			1	
9-56		3V1-65206-0	WATER PIPE SEAL (UPPER) ｳｫｰﾀﾊﾟｲﾌﾟｼｰﾙ (ｱｯﾊﾟ)	1	1	1	1	1	1	1	1	
9-57		3V1-65203-0	LOCK PLATE ﾛｯｸﾌﾟﾚｰﾄ	1	1	1	1	1	1	1	1	
9-58		3V1-65204-0	WATER PIPE AUXILIARY MOUNT 13-2.5 ｳｫｰﾀﾊﾟｲﾌﾟｵｳｷｼﾘｱﾘﾏｳﾝﾄ 13-2.5	1	1	1	1	1	1	1	1	
9-59		9215E3-0510	SCREW ｽｸﾘｭ	1	1	1	1	1	1	1	1	
9-60	1	3B2B64517-1	PROPELLER ASSY (8.5″) ﾌﾟﾛﾍﾟﾗｱｯｼ (8.5″)		1						1	
9-60	2	3B2B64515-1	PROPELLER ASSY (7.5″) ﾌﾟﾛﾍﾟﾗｱｯｼ (7.5″)	1	1			1		1	1	
9-60	3	3B2B64514-1	PROPELLER ASSY (7″) ﾌﾟﾛﾍﾟﾗｱｯｼ (7″)			1	1	1				
9-60	4	3B2B64513-1	PROPELLER ASSY (6.5″) ﾌﾟﾛﾍﾟﾗｱｯｼ (6.5″)			1			1			
9-60	5	3V1B64510-1	PROPELLER ASSY (5″) ﾌﾟﾛﾍﾟﾗｱｯｼ (5)					1				
9-60	6	3V1B64514-1	PROPELLER ASSY (7) ﾌﾟﾛﾍﾟﾗｱｯｼ (7)					1				
9-61		3UB-64231-0	THRUST HOLDER ｽﾗｽﾄﾎﾙﾀﾞ	1	1	1	1	1	1	1	1	
9-62		369-64121-0	PROPELLER NUT ﾌﾟﾛﾍﾟﾗﾅｯﾄ	1	1	1	1	1	1	1	1	
9-63		369-64124-0	WASHER 10.5-28-2 ﾜｯｼｬ 10.5-28-2	1	1	1	1	1	1	1	1	
9-64		951503-0318	SPLIT PIN 3-18 ｽﾌﾟﾘｯﾄﾋﾟﾝ 3-18	1	1	1	1	1	1	1	1	
9-65		3UB-87326-0	PROPELLER HARDWARE KIT ﾌﾟﾛﾍﾟﾗﾊｰﾄﾞｳｪｱｷｯﾄ	1	1	1	1	1	1	1	1	

Fig. 10 BRACKET (MF/EF MODEL)
ブラケット (MF/EF モデル)

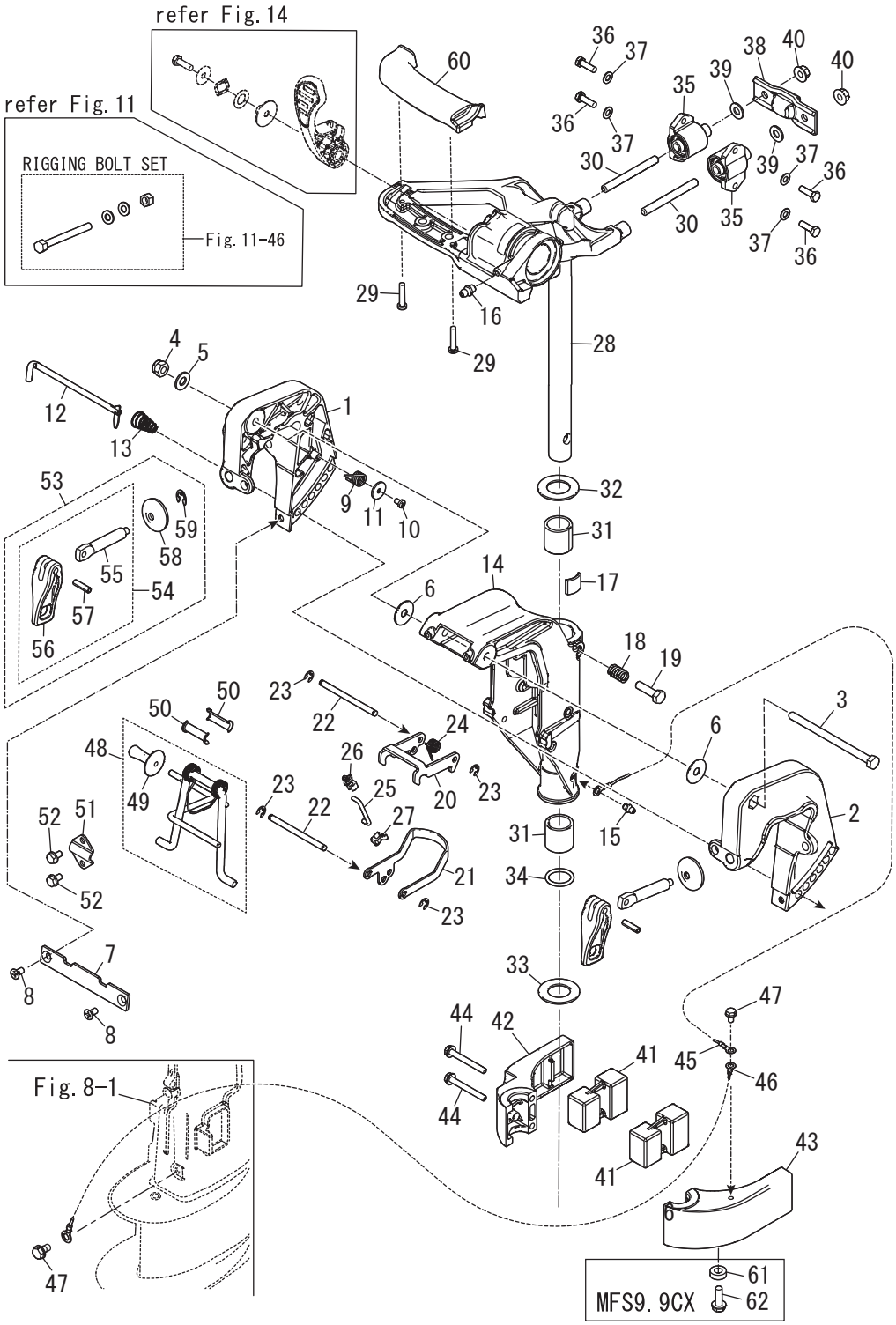

Ref.No. 見出番号		Part No. 部品番号	Description 部　品　名	Q'ty/個数								Remarks 備　考
				MF8C DO	MF9.8C DO	MF9.9CX	MF8C US	MF9.8C US	MF6CZ EU	MF8C EU	MF9.9CY EU	
10-1	1	3V1Q62112-2	CLAMP BRACKET (R) ｸﾗﾝﾌﾟﾌﾞﾗｹｯﾄ (R)	1	1	1	1	1	1	1	1	MF EF
10-1	2	3V1W62112-2	CLAMP BRACKET (R) ｸﾗﾝﾌﾟﾌﾞﾗｹｯﾄ (R)					1			1	MF EF for White Model
10-2	1	3V1Q62113-2	CLAMP BRACKET (L) ｸﾗﾝﾌﾟﾌﾞﾗｹｯﾄ (L)	1	1	1	1	1	1	1	1	MF EF
10-2	2	3V1W62113-2	CLAMP BRACKET (L) ｸﾗﾝﾌﾟﾌﾞﾗｹｯﾄ (L)					1			1	MF EF for White Model
10-3		309-62115-2	BOLT 8-122 ﾎﾞﾙﾄ 8-122	1	1	1	1	1	1	1	1	MF EF
10-4		930403-0800	NYLON NUT 8-P1.25 ﾅｲﾛﾝﾅｯﾄ 8-P1.25	1	1	1	1	1	1	1	1	MF EF
10-5		9401E3-0800	WASHER ﾜｯｼｬ	1	1	1	1	1	1	1	1	MF EF
10-6		307-62116-1	WASHER 8.5-28-1 ﾜｯｼｬ 8.5-28-1	2	2	2	2	2	2	2	2	MF EF
10-7		3B2-62118-0	DISTANCE PLATE ﾃﾞｨｽﾀﾝｽﾌﾟﾚｰﾄ ﾌﾞﾗｹｯﾄ	1	1	1	1	1	1	1	1	MF EF
10-8		9216E3-0612	SCREW ｽｸﾘｭ	2	2	2	2	2	2	2	2	MF EF
10-9		369-62146-1	STERN BRACKET SPRING ｽﾀｰﾝﾌﾞﾗｹｯﾄｽﾌﾟﾘﾝｸﾞ	1	1	1	1	1	1	1	1	MF EF
10-10		921703-0406	SCREW ｽｸﾘｭ	1	1	1	1	1	1	1	1	MF EF
10-11		369-62147-0	WASHER 4.3-16-1.5 ﾜｯｼｬ 4.3-16-1.5	1	1	1	1	1	1	1	1	MF EF
10-12		350-62121-2	THRUST ROD ｽﾗｽﾄﾛｯﾄﾞ	1	1	1	1	1	1	1	1	MF EF
10-13		369-62122-2	THRUST ROD SPRING ｽﾗｽﾄﾛｯﾄﾞｽﾌﾟﾘﾝｸﾞ	1	1	1	1	1	1	1	1	MF EF
10-14	1	3V1Q62310-0	SWIVEL BRACKET ｽｲﾍﾞﾙﾌﾞﾗｹｯﾄ	1	1	1	1	1	1	1	1	MF EF
10-14	2	3V1W62310-0	SWIVEL BRACKET ｽｲﾍﾞﾙﾌﾞﾗｹｯﾄ					1			1	MF EF for White Model
10-15		344-67177-1	GREASE FITTING ｸﾞﾘｽﾌｨｯﾃｨﾝｸﾞ	1	1	1	1	1	1	1	1	MF EF
10-16		344-67177-1	GREASE FITTING ｸﾞﾘｽﾌｨｯﾃｨﾝｸﾞ	1	1	1	1	1	1	1	1	MF EF EFT
10-17		345-62441-0	FRICTION PIECE ﾌﾘｸｼｮﾝﾋﾟｰｽ	1	1	1	1	1	1	1	1	MF EF
10-18		346-62421-1	FRICTION SPRING ﾌﾘｸｼｮﾝｽﾌﾟﾘﾝｸﾞ	1	1	1	1	1	1	1	1	MF EF EFT EPT
10-19		9101E3-0830	BOLT ﾎﾞﾙﾄ	1	1	1	1	1	1	1	1	MF EF EFT EPT
10-20		3V1-66322-0	REVERSE LOCK ﾘﾊﾞｰｽﾛｯｸ	1	1	1	1	1	1	1	1	MF EF
10-21		3V1-66313-0	REVERSE LOCK ARM ﾘﾊﾞｰｽﾛｯｸｱｰﾑ	1	1	1	1	1	1	1	1	MF EF
10-22		3B2-66321-1	REVERSE LOCK ROD ﾘﾊﾞｰｽﾛｯｸﾛｯﾄﾞ	2	2	2	2	2	2	2	2	MF EF
10-23		945303-0500	E-RING d=5 Eﾘﾝｸﾞ d=5	4	4	4	4	4	4	4	4	MF EF
10-24		3B2-66315-0	REVERSE LOCK SPRING ﾘﾊﾞｰｽﾛｯｸｽﾌﾟﾘﾝｸﾞ	1	1	1	1	1	1	1	1	MF EF
10-25		3V1-66305-1	REVERSE LOCK LINK ﾘﾊﾞｰｽﾛｯｸﾘﾝｸ	1	1	1	1	1	1	1	1	MF EF
10-26		3C8-63733-0	ROD SNAP 5-3 ﾛｯﾄﾞｽﾅｯﾌﾟ 5-3	1	1	1	1	1	1	1	1	MF EF

Fig. 10 BRACKET (MF/EF MODEL)
ブラケット (MF/EF モデル)

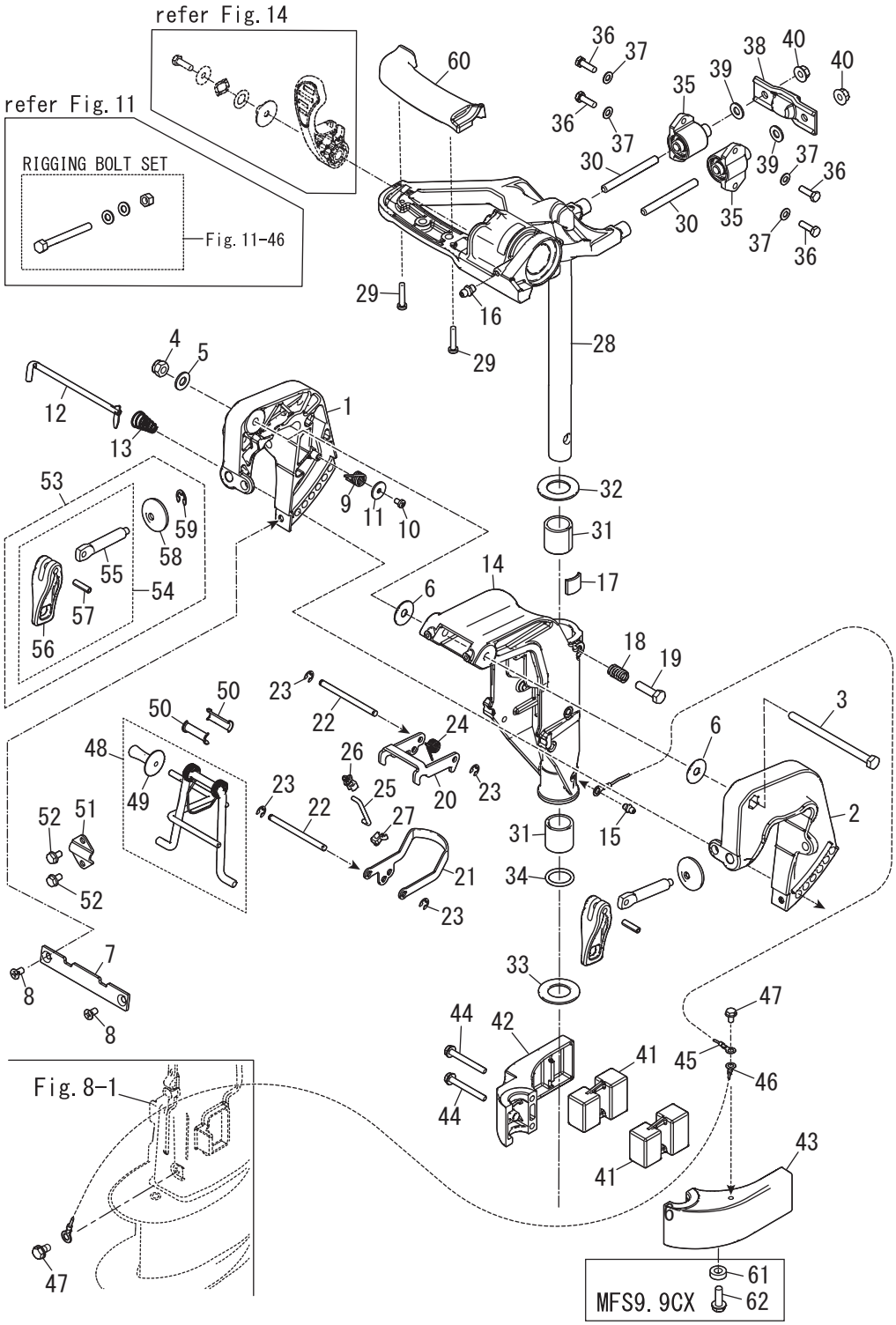

Ref.No. 見出番号		Part No. 部品番号	Description 部　品　名	Q'ty/個数								Remarks 備　考
				MF8C DO	MF9.8C DO	MF9.9CX	MF8C US	MF9.8C US	MF6CZ EU	MF8C EU	MF9.9CY EU	
10-27		3K9-05223-0	ROD SNAP 4-2 ﾛｯﾄﾞｽﾅｯﾌﾟ 4-2	1	1	1	1	1	1	1	1	MF EF
10-28	1	31HQ62010-0	STEERING SHAFT ASSY ｽﾃｱﾘﾝｸﾞｼｬﾌﾄｱｯｼ	1	1		1	1	1	1	1	MF EF EFT
10-28	2	31HW62010-0	STEERING SHAFT ASSY ｽﾃｱﾘﾝｸﾞｼｬﾌﾄｱｯｼ					1			1	MF EF for White Model
10-28	3	31PQ62010-0	STEERING SHAFT ASSY ｽﾃｱﾘﾝｸﾞｼｬﾌﾄｱｯｼ			1						
10-29		3F0-66227-0	TAPPING SCREW 4-20 ﾀｯﾋﾟﾝｸﾞｽｸﾘｭ 4-20	2	2	2	2	2	2	2	2	MF EF EFT
10-30		31H-61313-0	STUD M8-P1.25-65 ｽﾀｯﾄﾞ	2	2	2	2	2	2	2	2	
10-31		350-62417-0	BUSHING 24-30-30 ﾌﾞｯｼﾝｸﾞ 24-30-30	2	2	2	2	2	2	2	2	MF EF EP
10-32		31H-62423-0	THRUST PLATE (UPPER) 25-44-2 ｽﾗｽﾄﾌﾟﾚｰﾄ (ｱｯﾊﾟ)	1	1	1	1	1	1	1	1	
10-33		350-62423-0	THRUST PLATE (UPPER) 25-44-2 ｽﾗｽﾄﾌﾟﾚｰﾄ (ｱｯﾊﾟ)	1	1	1	1	1	1	1	1	
10-34		350-62415-0	O-RING 3.5-22 Oﾘﾝｸﾞ 3.5-22	1	1	1	1	1	1	1	1	
10-35	1	3V1B61301-1	RUBBER MOUNT (UPPER) ﾗﾊﾞｰﾏｳﾝﾄ (ｱｯﾊﾟ)	2	2		2	2	2	2	2	
10-35	2	3Z0-61301-0	RUBBER MOUNT (UPPER) ﾗﾊﾞｰﾏｳﾝﾄ (ｱｯﾊﾟ)			2						
10-36		3UA-61343-0	BOLT M6-20 ﾎﾞﾙﾄ	4	4	4	4	4	4	4	4	
10-37		9401E3-0600	WASHER ﾜｯｼｬ	4	4	4	4	4	4	4	4	
10-38		3V1-61333-1	DAMPER (UPPER) ﾀﾞﾝﾊﾟ (ｱｯﾊﾟ)	1	1	1	1	1	1	1	1	
10-39		9401E3-0800	WASHER ﾜｯｼｬ	2	2	2	2	2	2	2	2	
10-40		3V1-61324-0	NUT ﾅｯﾄ (W/ﾌﾗﾝｼﾞ)	2	2	2	2	2	2	2	2	
10-41		3V1-61302-0	RUBBER MOUNT (LOWER) ﾗﾊﾞｰﾏｳﾝﾄ (ﾛｱ)	2	2	2	2	2	2	2	2	
10-42	1	3V1Q61401-0	MOUNT BRACKET (R) ﾏｳﾝﾄﾌﾞﾗｹｯﾄ (R)	1	1	1	1	1	1	1	1	
10-42	2	3V1W61401-0	MOUNT BRACKET (R) ﾏｳﾝﾄﾌﾞﾗｹｯﾄ (R)					1			1	for White Model
10-43	1	3V1Q61402-0	MOUNT BRACKET (L) ﾏｳﾝﾄﾌﾞﾗｹｯﾄ (L)	1	1		1	1	1	1	1	
10-43	2	3WBQ61402-0	MOUNT BRACKET (L) ﾏｳﾝﾄﾌﾞﾗｹｯﾄ (L)			1						
10-43	3	3V1W61402-0	MOUNT BRACKET (L) ﾏｳﾝﾄﾌﾞﾗｹｯﾄ (L)					1			1	for White Model
10-44		9101E3-5652	BOLT ﾎﾞﾙﾄ	2	2	2	2	2	2	2	2	
10-45		3A3-62396-1	GROUND L=110 ｸﾞﾗﾝﾄﾞ (ｱｰｽﾜｲﾔ) L=110	1	1	1	1	1	1	1	1	
10-46		3A3-62396-1	GROUND L=110 ｸﾞﾗﾝﾄﾞ (ｱｰｽﾜｲﾔ) L=110	1	1	1	1	1	1	1	1	
10-47		910103-5612	BOLT ﾎﾞﾙﾄ	2	2	2	2	2	2	2	2	
10-48		3V1-62431-1	TILT STOPPER ASSY ﾁﾙﾄｽﾄｯﾊﾟｱｯｼ	1	1	1	1	1	1	1	1	MF EF
10-49		3AS-62433-0	* TILT STOPPER GRIP * ﾁﾙﾄｽﾄｯﾊﾟｸﾞﾘｯﾌﾟ	1	1	1	1	1	1	1	1	MF EF

Fig. 10 BRACKET (MF/EF MODEL)
ブラケット (MF/EF モデル)

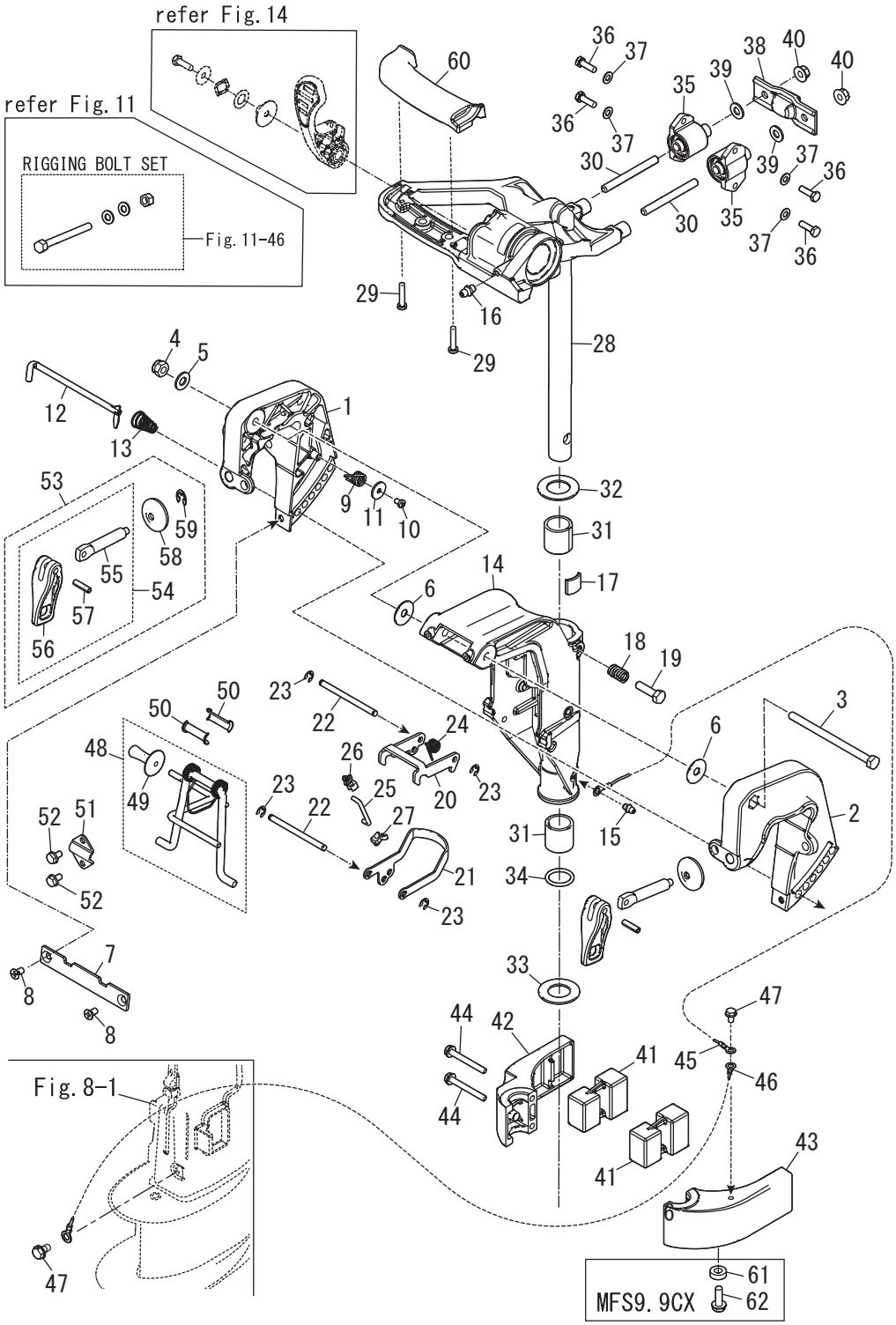

Ref.No. 見出番号		Part No. 部品番号	Description 部　品　名	Q'ty/個数								Remarks 備　考
				MF8C DO	MF9.8C DO	MF9.9CX	MF8C US	MF9.8C US	MF6CZ EU	MF8C EU	MF9.9CY EU	
10-50		393-62437-1	BUSHING ﾌﾞｯｼﾝｸﾞ ﾁﾙﾄｽﾄｯﾊﾟ	2	2	2	2	2	2	2	2	MF EF
10-51		369-62439-1	SETTING PLATE ｾｯﾃｨﾝｸﾞﾌﾟﾚｰﾄ ﾁﾙﾄｽﾄｯﾊﾟ	1	1	1	1	1	1	1	1	MF EF
10-52		9101E3-5612	BOLT ﾎﾞﾙﾄ	2	2	2	2	2	2	2	2	MF EF
10-53	1	3V1Q62105-2	CLAMP SCREW KIT ｸﾗﾝﾌﾟｽｸﾘｭｷｯﾄ	2	2	2	2	2	2	2	2	MF EF
10-53	2	3RSQ62105-1	CLAMP SCREW KIT ｸﾗﾝﾌﾟｽｸﾘｭｷｯﾄ		2			2	2	2	2	EFT EP EPT
10-53	3	3V1W62105-2	CLAMP SCREW KIT ｸﾗﾝﾌﾟｽｸﾘｭｷｯﾄ					2			2	MF EF for White Model
10-53	4	3RSW62105-1	CLAMP SCREW KIT ｸﾗﾝﾌﾟｽｸﾘｭｷｯﾄ								2	EP for White Model
10-54	1	3V1Q62108-1	* CLAMP SCREW ASSY * ｸﾗﾝﾌﾟｽｸﾘｭｱｯｼ	1	1	1	1	1	1	1	1	MF EF
10-54	2	3RSQ62108-0	* CLAMP SCREW ASSY * ｸﾗﾝﾌﾟｽｸﾘｭｱｯｼ		1			1	1	1	1	EFT EP EPT
10-54	3	3V1W62108-1	* CLAMP SCREW ASSY * ｸﾗﾝﾌﾟｽｸﾘｭｱｯｼ					1			1	MF EF for White Model
10-54	4	3RSW62108-0	* CLAMP SCREW ASSY * ｸﾗﾝﾌﾟｽｸﾘｭｱｯｼ								1	EP for White Model
10-55	1	3M3-62106-0	** CLAMP SCREW ** ｸﾗﾝﾌﾟｽｸﾘｭ	1	1	1	1	1	1	1	1	MF EF
10-55	2	3RS-62106-0	** CLAMP SCREW ** ｸﾗﾝﾌﾟｽｸﾘｭ		1			1	1	1	1	EFT EP EPT
10-56	1	3RSQ62102-0	** CLAMP SCREW HANDLE ** ｸﾗﾝﾌﾟｽｸﾘｭﾊﾝﾄﾞﾙ	1	1	1	1	1	1	1	1	
10-56	2	3RSW62102-0	** CLAMP SCREW HANDLE ** ｸﾗﾝﾌﾟｽｸﾘｭﾊﾝﾄﾞﾙ					1			1	MF EF EP for White Model
10-57		951403-0622	** SPRING PIN ** ｽﾌﾟﾘﾝｸﾞﾋﾟﾝ	1	1	1	1	1	1	1	1	
10-58		332-62101-1	* CLAMP SCREW PAD * ｸﾗﾝﾌﾟｽｸﾘｭﾊﾟｯﾄﾞ	1	1	1	1	1	1	1	1	
10-59		945303-0500	* E-RING d=5 * Eﾘﾝｸﾞ d=5	1	1	1	1	1	1	1	1	
10-60		31H-62004-0	CORD HOLDER ｺｰﾄﾞﾎﾙﾀﾞ	1	1	1	1	1	1	1	1	MF EF EFT
10-61		338-60218-2	ANODE ｱﾉｰﾄﾞ			1						
10-62		910103-5620	BOLT ﾎﾞﾙﾄ			1						

Fig. 11 BRACKET (EP MODEL)
ブラケット (EP モデル)

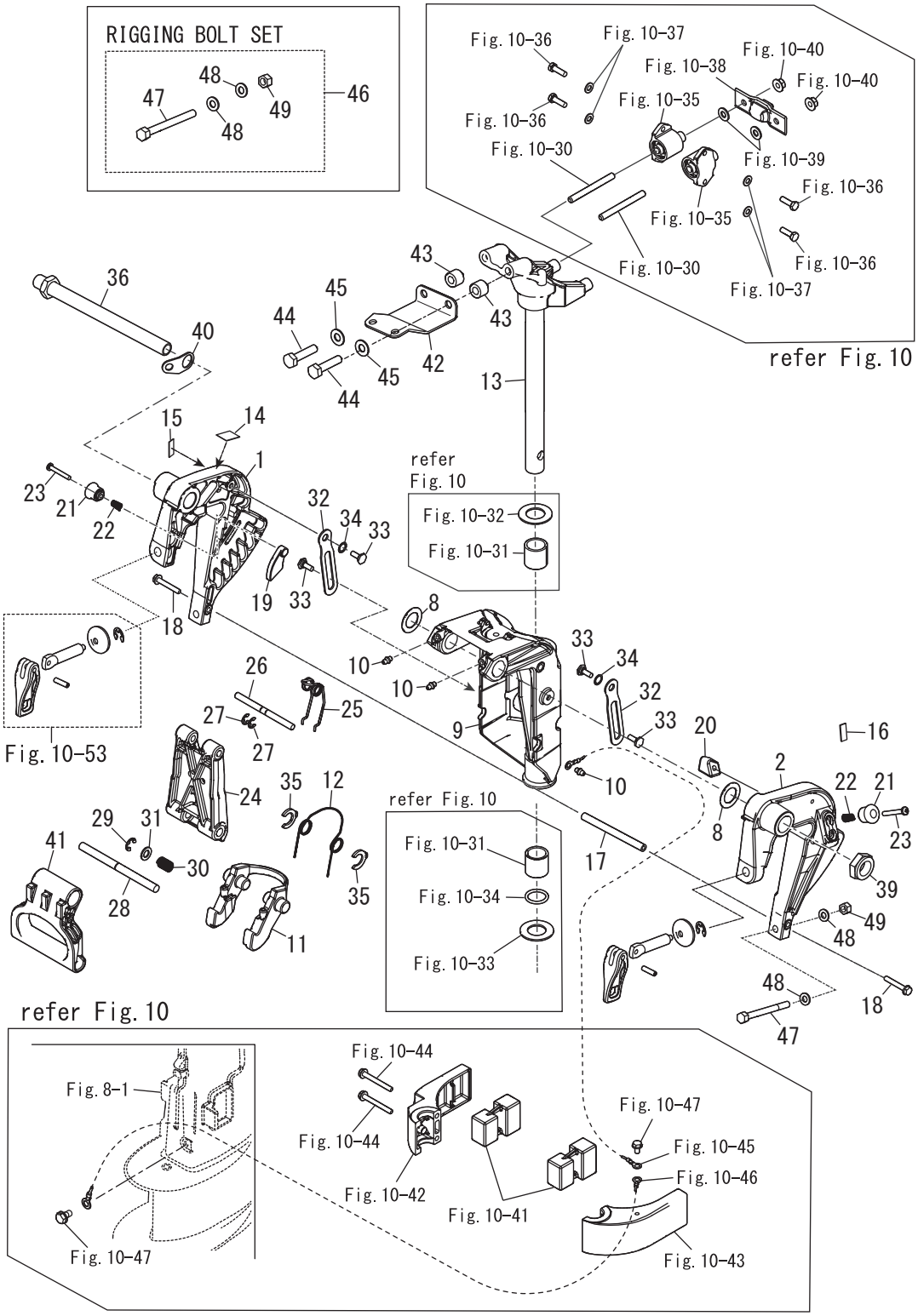

Ref.No. 見出番号		Part No. 部品番号	Description 部　品　名	Q'ty/個数								Remarks 備　考
				MF8C DO	MF9.8C DO	MF9.9CX	MF8C US	MF9.8C US	MF6CZ EU	MF8C EU	MF9.9CY EU	
11-1	1	3AAQ62112-1	CLAMP BRACKET (R) ｸﾗﾝﾌﾟﾌﾞﾗｹｯﾄ (R)		1			1	1	1	1	EP
11-1	2	3AAW62112-1	CLAMP BRACKET (R) ｸﾗﾝﾌﾟﾌﾞﾗｹｯﾄ (R)								1	EP for White Model
11-2	1	3AAQ62113-1	CLAMP BRACKET (L) ｸﾗﾝﾌﾟﾌﾞﾗｹｯﾄ (L)		1			1	1	1	1	EP
11-2	2	3AAW62113-1	CLAMP BRACKET (L) ｸﾗﾝﾌﾟﾌﾞﾗｹｯﾄ (L)								1	EP for White Model
11-8		3AA-62116-0	WASHER 22-36-1 ﾜｯｼｬ 22-36-1		2			2	2	2	2	EFT EP EPT
11-9	1	3AAQ62310-1	SWIVEL BRACKET ｽｲﾍﾞﾙﾌﾞﾗｹｯﾄ		1			1	1	1	1	EP
11-9	2	3AAW62310-1	SWIVEL BRACKET ｽｲﾍﾞﾙﾌﾞﾗｹｯﾄ								1	EP for White Model
11-10		344-67177-1	GREASE FITTING ｸﾞﾘｽﾌｨｯﾃｨﾝｸﾞ		3			3	3	3	3	EFT EP EPT
11-11		3AA-66322-1	REVERSE LOCK ﾘﾊﾞｰｽﾛｯｸ		1			1	1	1	1	EP
11-12		3AA-66315-0	REVERSE LOCK SPRING ﾘﾊﾞｰｽﾛｯｸｽﾌﾟﾘﾝｸﾞ		1			1	1	1	1	EP
11-13	1	3AAQ62010-0	STEERING SHAFT ASSY ｽﾃｱﾘﾝｸﾞｼｬﾌﾄｱｯｼ		1			1	1	1	1	EP EPT
11-13	2	3AAW62010-0	STEERING SHAFT ASSY ｽﾃｱﾘﾝｸﾞｼｬﾌﾄｱｯｼ								1	EP for White Model
11-14		3AA-84461-0	TRIM POSITION DECAL ﾄﾘﾑﾎﾟｼﾞｼｮﾝﾃﾞｶｰﾙ		1			1	1	1	1	EP
11-15		3AA-67589-0	LOWER TILT LIMIT DECAL ﾛﾜﾁﾙﾄﾘﾐｯﾄﾃﾞｶｰﾙ		1			1	1	1	1	EP
11-16		3AA-67584-0	TILT LOCK DECAL ﾁﾙﾄﾛｯｸﾃﾞｶｰﾙ		1			1	1	1	1	EP
11-17		3AA-62117-0	DISTANCE PIECE ﾃﾞｨｽﾀﾝｽﾋﾟｰｽ		1			1	1	1	1	EP
11-18		9101E3-5640	BOLT ﾎﾞﾙﾄ		2			2	2	2	2	EP
11-19		3AA-62163-0	TRIM SETTING PLATE ﾄﾘﾑｾｯﾃｨﾝｸﾞﾌﾟﾚｰﾄ		1			1	1	1	1	EP
11-20		3AA-62164-0	TILT LOCK PIECE ﾁﾙﾄﾛｯｸﾋﾟｰｽ		1			1	1	1	1	EP
11-21		3AA-62463-0	KNOB ﾉﾌﾞ		2			2	2	2	2	EP
11-22		3Y0-66112-0	SPRING ｽﾌﾟﾘﾝｸﾞ ﾁﾙﾄﾛｯｸﾉﾌﾞ		2			2	2	2	2	EP
11-23		921503-0535	SCREW ｽｸﾘｭ		2			2	2	2	2	EP
11-24		3AA-62994-0	TILT STOPPER BODY ﾁﾙﾄｽﾄｯﾊﾟﾎﾞﾃﾞｨ		1			1	1	1	1	EP
11-25		3AA-62434-0	SPRING ｽﾌﾟﾘﾝｸﾞ		1			1	1	1	1	EP
11-26		3AA-62995-0	TILT STOPPER SHAFT (UPPER) ﾁﾙﾄｽﾄｯﾊﾟｼｬﾌﾄ (ｱｯﾊﾟ)		1			1	1	1	1	EP
11-27		945303-0600	E-RING d=6 Eﾘﾝｸﾞ d=6		2			2	2	2	2	EP
11-28		3AA-62996-1	TILT STOPPER SHAFT (LOWER) ﾁﾙﾄｽﾄｯﾊﾟｼｬﾌﾄ (ﾛﾜ)		1			1	1	1	1	EP
11-29		945303-0900	E-RING d=9 Eﾘﾝｸﾞ d=9		1			1	1	1	1	EP
11-30		3AA-63727-0	SPRING ｽﾌﾟﾘﾝｸﾞ		1			1	1	1	1	EP

Fig. 11 BRACKET (EP MODEL)
ブラケット (EP モデル)

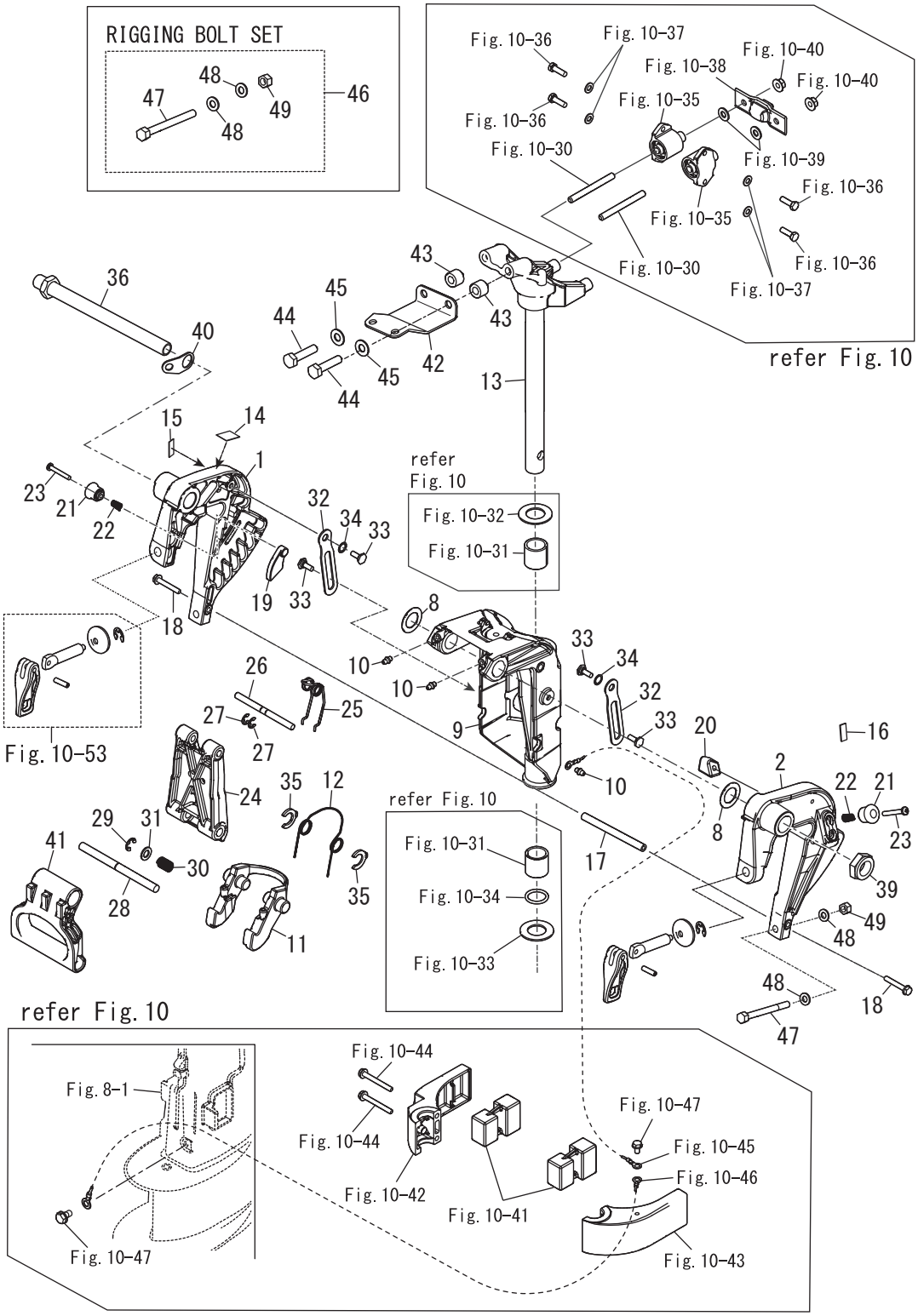

Ref.No. 見出番号		Part No. 部品番号	Description 部　品　名	Q'ty/個数								Remarks 備　考
				MF8C DO	MF9.8C DO	MF9.9CX	MF8C US	MF9.8C US	MF6CZ EU	MF8C EU	MF9.9CY EU	
11-31		332-61315-0	WASHER 10.5-18-1.5 ﾜｯｼｬ 10.5-18-1.5		1			1	1	1	1	EP
11-32		3AA-62454-0	TILT STOPPER (L) ﾁﾙﾄｽﾄｯﾊﾟ (L)		2			2	2	2	2	EP
11-33		3AA-62452-0	BOLT 6-12.5-9.5-2.5 ﾎﾞﾙﾄ		4			4	4	4	4	EP
11-34		941403-1000	WAVE WASHER d=10 ｳｪｰﾌﾞﾜｯｼｬ d=10		2			2	2	2	2	EP
11-35		3DN-66316-0	REVERSE LOCK CLIP ﾘﾊﾞｰｽﾛｯｸｸﾘｯﾌﾟ		2			2	2	2	2	EP
11-36		3AC-62191-0	SWIVEL BRACKET SHAFT ASSY ｽｲﾍﾞﾙﾌﾞﾗｹｯﾄｼｬﾌﾄｱｯｼ		1			1	1	1	1	EFT EP EPT
11-39		346-62124-1	NYLON NUT 7/8-14 ﾅｲﾛﾝﾅｯﾄ 7/8-14		1			1	1	1	1	EFT EP EPT
11-40		3AA-62114-1	PLATE ﾌﾟﾚｰﾄ		1			1	1	1	1	EFT EP EPT
11-41		3AA-61199-0	CARRYING HANDLE ｷｬﾘﾝｸﾞﾊﾝﾄﾞﾙ		1			1	1	1	1	EP EPT
11-42		3AA-83830-0	STEERING HOOK PLATE ｽﾃｱﾘﾝｸﾞﾌｯｸﾌﾟﾚｰﾄ		1			1	1	1	1	EP EPT
11-43		3AA-83913-0	COLLAR 10.1-20-15 ｶﾗｰ 10.1-20-15		2			2	2	2	2	EP EPT
11-44		9161E3-1045	BOLT ﾎﾞﾙﾄ		2			2	2	2	2	EP EPT
11-45		940103-1000	WASHER ﾜｯｼｬ		2			2	2	2	2	EP EPT
11-46	1	3BA-72120-0	RIGGING BOLT SET ﾘｷﾞﾝｸﾞﾎﾞﾙﾄｾｯﾄ		1			1	1	1	1	EP EFT
11-46	2	3BJ-72120-1	RIGGING BOLT SET ﾘｷﾞﾝｸﾞﾎﾞﾙﾄｾｯﾄ					1			1	EPT
11-47	1	9101E3-0885	* BOLT * ﾎﾞﾙﾄ		2			2	2	2	2	EP EFT
11-47	2	9101E3-0885	* BOLT * ﾎﾞﾙﾄ					4			4	EPT
11-48	1	9401E3-0800	* WASHER * ﾜｯｼｬ		4			4	4	4	4	EP EFT
11-48	2	9401E3-0800	* WASHER * ﾜｯｼｬ					8			8	EPT
11-49	1	930403-0800	* NYLON NUT 8-P1.25 * ﾅｲﾛﾝﾅｯﾄ 8-P1.25		2			2	2	2	2	EP EFT
11-49	2	930403-0800	* NYLON NUT 8-P1.25 * ﾅｲﾛﾝﾅｯﾄ 8-P1.25					4			4	EPT

Fig. 12 BRACKET (PTT)(EFT/EPT MODEL)
ブラケット (パワーチルト)(EFT/EPT モデル)

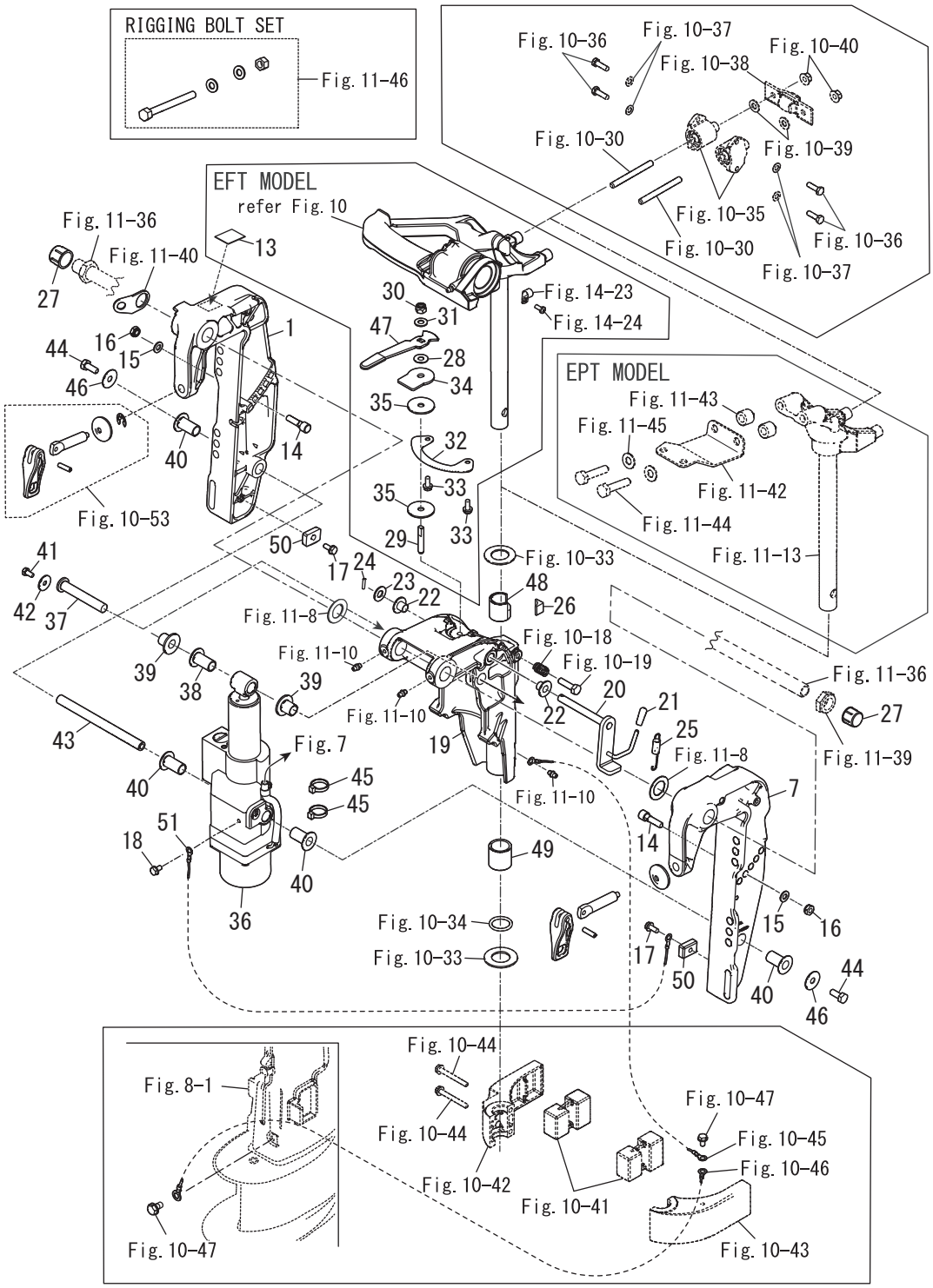

Ref.No. 見出番号	Part No. 部品番号	Description 部　品　名	Q'ty/個数 MFS8C DO	MFS9.8C DO	MFS9.9CX	MFS8C US	MFS9.8C US	MFS6CZ EU	MFS8C EU	MFS9.9CY EU	Remarks 備　考
12-1	3ZOQ77211-2	CLAMP BRACKET (PTT-R) ｸﾗﾝﾌﾟﾌﾞﾗｹｯﾄ (PTT-R)					1			1	EFT EPT
12-7	3ZOQ77212-0	CLAMP BRACKET (PTT-L) ｸﾗﾝﾌﾟﾌﾞﾗｹｯﾄ (PTT-L)					1			1	EFT EPT
12-13	3AA-72049-0	CO-PILOT DECAL ｺﾊﾟｲﾛｯﾄﾃﾞｶﾙ					1			1	EFT
12-14	3ZO-77115-0	TRIM LOCK PIN ﾄﾘﾑﾛｯｸﾋﾟﾝ					2			2	EFT EPT
12-15	3PO-66233-0	WASHER 8.1-16-1.5 ﾜｯｼｬ 8.1-16-1.5					2			2	EFT EPT
12-16	3V5-62442-0	NYLON NUT 8-P1.25 ﾅｲﾛﾝﾅｯﾄ 8-P1.25					2			2	EFT EPT
12-17	910103-5616	BOLT ﾎﾞﾙﾄ					2			2	EFT EPT
12-18	910103-5612	BOLT ﾎﾞﾙﾄ					1			1	EFT EPT
12-19	3V1Q77208-0	SWIVEL BRACKET ASSY ｽｲﾍﾞﾙﾌﾞﾗｹｯﾄｱｯｼ					1			1	EFT EPT
12-20	3ZO-62476-2	TILT STOPPER ﾁﾙﾄｽﾄｯﾊﾟ (PTT)					1			1	EFT EPT
12-21	369-62433-1	TILT STOPPER GRIP ﾁﾙﾄｽﾄｯﾊﾟｸﾞﾘｯﾌﾟ					1			1	EFT EPT
12-22	353-63207-0	COLLAR 10.2-24-12 ｶﾗｰ 10.2-12-12					2			2	EFT EPT
12-23	940103-1000	WASHER ﾜｯｼｬ					1			1	EFT EPT
12-24	951403-3516	SPRING PIN 3.5-16 ｽﾌﾟﾘﾝｸﾞﾋﾟﾝ 3.5-16					1			1	EFT EPT
12-25	3RO-62473-0	TILT STOPPER SPRING ﾁﾙﾄｽﾄｯﾊﾟｽﾌﾟﾘﾝｸﾞ					1			1	EFT EPT
12-26	3ZO-63035-0	FRICTION PIECE ﾌﾘｸｼｮﾝﾋﾟｰｽ					1			1	EFT EPT
12-27	346-62127-0	CAP NUT ｷｬｯﾌﾟﾅｯﾄ ﾌﾞﾗｹｯﾄﾎﾞﾙﾄ					2			2	EFT
12-28	3R3-62443-0	WASHER 8.1-20-0.8 ﾜｯｼｬ 8.1-20-0.8					1			1	EFT
12-29	3R3-62445-0	BOLT ﾎﾞﾙﾄ ｺﾊﾟｲﾛｯﾄ					1			1	EFT
12-30	930403-0800	NYLON NUT 8-P1.25 ﾅｲﾛﾝﾅｯﾄ 8-P1.25					1			1	EFT
12-31	940103-0800	WASHER ﾜｯｼｬ					1			1	EFT
12-32	3AA-62447-0	PLATE ﾌﾟﾚｰﾄ ｺﾊﾟｲﾛｯﾄ					1			1	EFT
12-33	9101E3-5616	BOLT ﾎﾞﾙﾄ					2			2	EFT
12-34	3R3-62448-1	WASHER 8.5-38-3 ﾜｯｼｬ ｺﾊﾟｲﾛｯﾄ					1			1	EFT
12-35	3R3-62449-0	DISC 8.5-38-2 ﾃﾞｨｽｸ ｺﾊﾟｲﾛｯﾄ 8.5-38-2					2			2	EFT
12-36	31HQ77151-0	PT ASSY PT ｱｯｼ					1			1	EFT EPT
12-37	3KY-77071-0	CYLINDER PIN (UPPER) ｼﾘﾝﾀﾞﾋﾟﾝ (ｱｯﾊﾟｰ)					1			1	EFT EPT
12-38	3ZO-77076-0	BUSHING 13-16-31 ﾌﾞｯｼﾝｸﾞ 13-16-31					1			1	EFT EPT
12-39	3RO-77076-0	BUSHING 13-17-19.5 ﾌﾞｯｼﾝｸﾞ					2			2	EFT EPT

Fig. 12 BRACKET (PTT)(EFT/EPT MODEL)
ブラケット (パワーチルト)(EFT/EPT モデル)

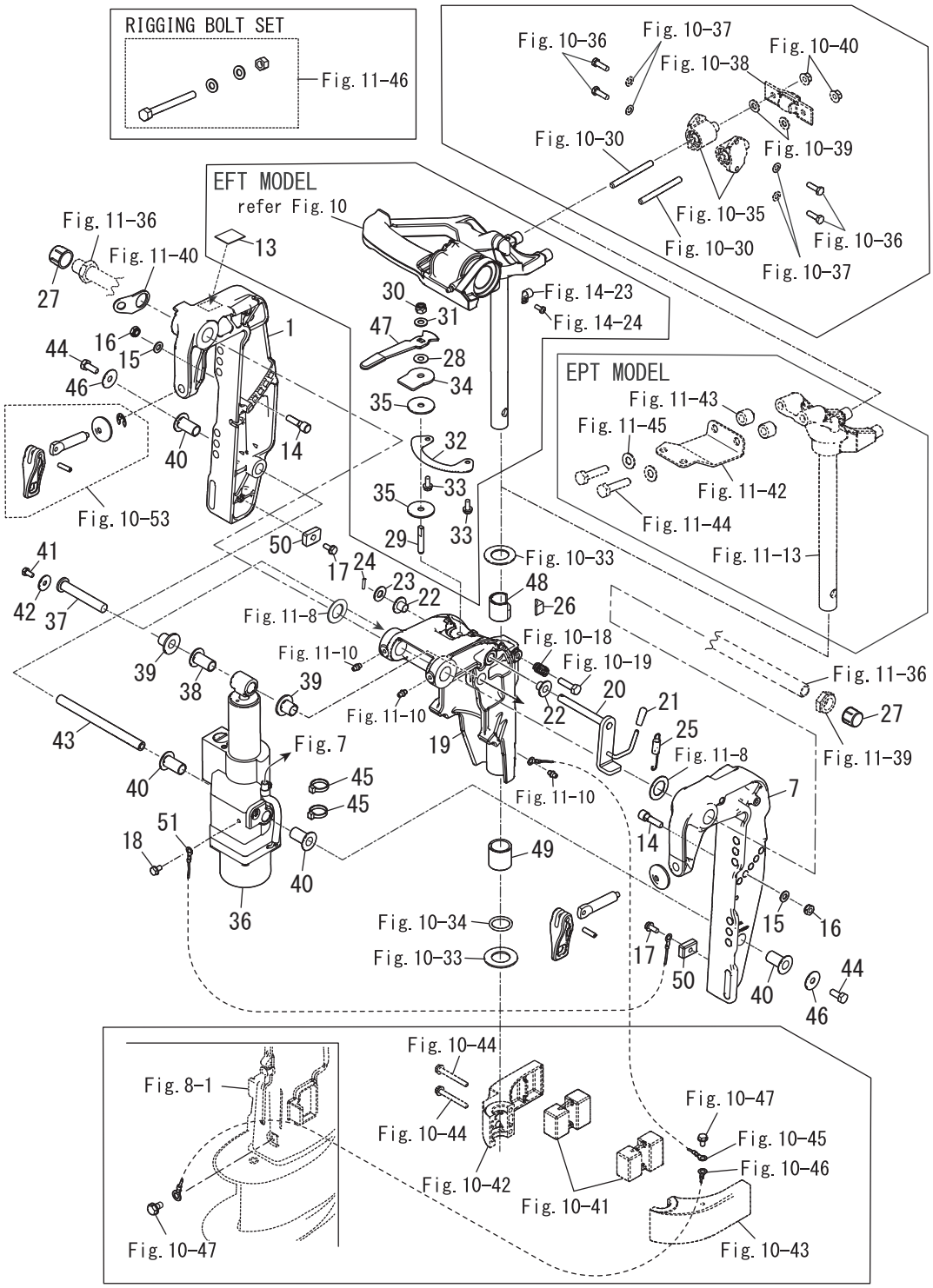

Ref.No. 見出番号		Part No. 部品番号	Description 部　品　名	Q'ty/個数								Remarks 備　考
				MF8C DO	MF9.8C DO	MF9.9CX	MF8C US	MF9.8C US	MF6CZ EU	MF8C EU	MF9.9CY EU	
12-40		3Z0-77076-0	BUSHING 13-16-31 ﾌﾞｯｼﾝｸﾞ 13-16-31					4			4	EFT EPT
12-41		9101E3-0612	BOLT ﾎﾞﾙﾄ					1			1	EFT EPT
12-42		345-05122-1	WASHER 6.5-23-1.5 ﾜｯｼｬ 6.5-23-1.5					1			1	EFT EPT
12-43		3Z0-77101-1	CYLINDER PIN (LOWER) ｼﾘﾝﾀﾞﾋﾟﾝ (ﾛﾜ)					1			1	EFT EPT
12-44		910103-0820	BOLT ﾎﾞﾙﾄ					2			2	EFT EPT
12-45		3Z0-84398-0	BAND 203 ﾊﾞﾝﾄﾞ ﾘｰﾄﾞﾜｲﾔ 203					2			2	EFT EPT
12-46		307-62116-1	WASHER 8.5-28-1 ﾜｯｼｬ 8.5-28-1					2			2	EFT EPT
12-47		3AA-62441-0	FRICTION LEVER ﾌﾘｸｼｮﾝﾚﾊﾞｰ					1			1	EFT
12-48		3Z0-62417-0	BUSHING 24-30-30 ﾌﾞｯｼﾝｸﾞ 24-30-30					1			1	EFT EPT
12-49		350-62417-0	BUSHING 24-30-30 ﾌﾞｯｼﾝｸﾞ 24-30-30					1			1	EFT EPT
12-50		3H6-60218-0	ANODE ｱﾉｰﾄﾞ					2			2	EFT EPT
12-51		398-62396-1	GROUND L=130 ｸﾞﾗﾝﾄﾞ (ｱｰｽﾜｲﾔ) L=130					1			1	EFT EPT

Fig. 13 POWER TILT
パワーチルト

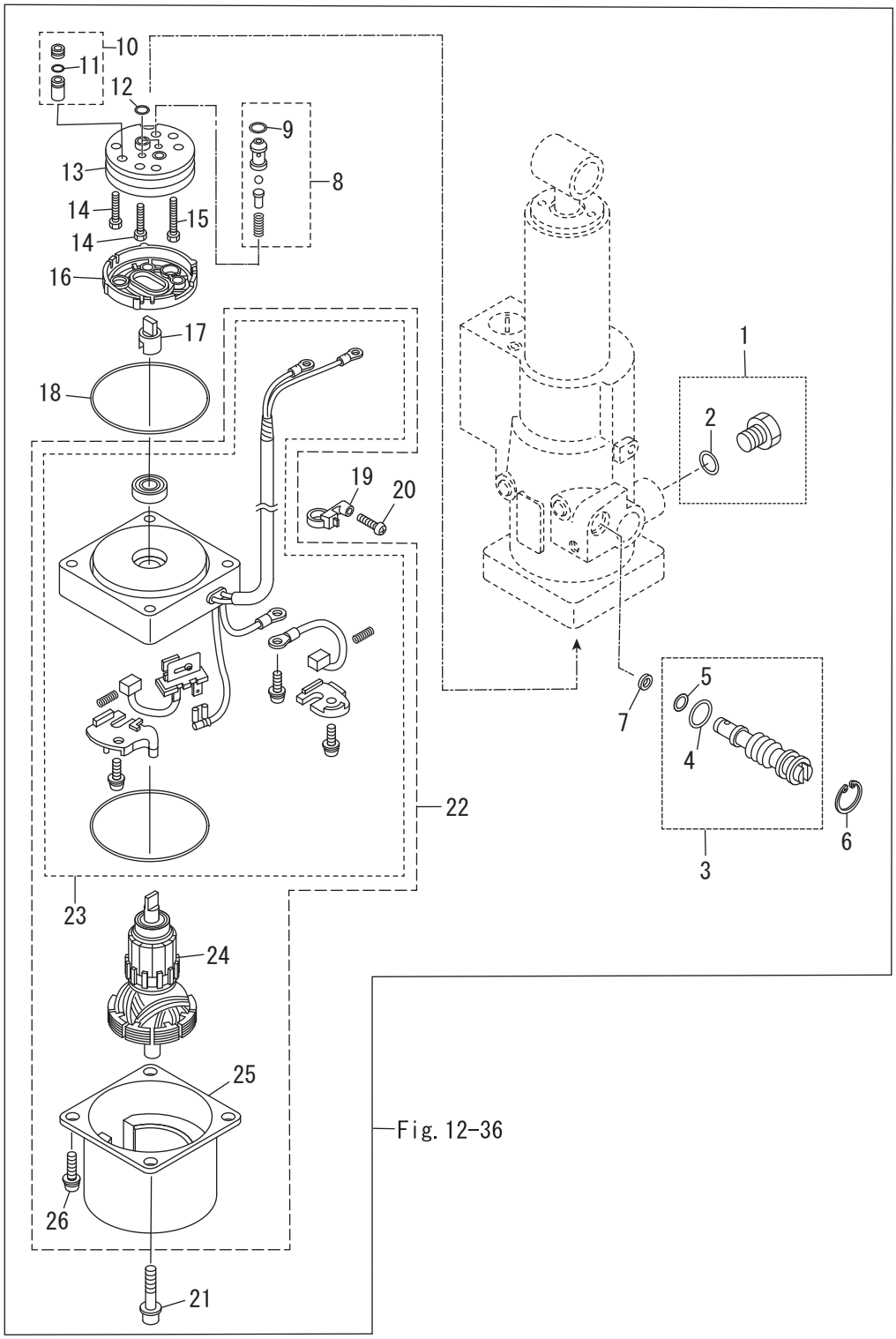

Ref.No. 見出番号		Part No. 部品番号	Description 部　品　名	Q'ty/個数								Remarks 備　考
				MFS8C DO	MFS9.8C DO	MFS9.9CX	MFS8C US	MFS9.8C US	MFS6CZ EU	MFS8C EU	MFS9.9CY EU	
13-1		3Z0-77221-0	CAP ASSY ｷｬｯﾌﾟｱｯｼ					1			1	EFT EPT
13-2		3B7-77169-0	* O-RING * Oﾘﾝｸﾞ					1			1	EFT EPT
13-3		3Z0-77175-0	MANUAL VALVE ASSY ﾏﾆｭｱﾙﾊﾞﾙﾌﾞｱｯｼ					1			1	EFT EPT
13-4		3R0-77177-0	* O-RING 2.4-9.8 * Oﾘﾝｸﾞ 2.4-9.8					1			1	EFT EPT
13-5		3Z0-77179-0	* O-RING * Oﾘﾝｸﾞ					1			1	EFT EPT
13-6		3R0-77171-0	C-RING Cﾘﾝｸﾞ					1			1	EFT EPT
13-7		3AC-77173-0	SEAL WASHER ｼｰﾙﾜｯｼｬ					1			1	EFT EPT
13-8		3Z0-77450-0	RELIEF VALVE ASSY ﾘﾘｰﾌﾊﾞﾙﾌﾞｱｯｼ					1			1	EFT EPT
13-9		3Z0-77179-0	* O-RING * Oﾘﾝｸﾞ					1			1	EFT EPT
13-10		3Z0-77460-0	VALVE ASSY ﾊﾞﾙﾌﾞｱｯｼ					1			1	EFT EPT
13-11		3R0-77451-0	* O-RING 1.5-3.5 * Oﾘﾝｸﾞ 1.5-3.5					1			1	EFT EPT
13-12		3B7-77169-0	O-RING Oﾘﾝｸﾞ					2			2	EFT EPT
13-13		3B7-77430-0	PUMP ﾎﾟﾝﾌﾟ					1			1	EFT EPT
13-14		3B7-77432-1	BOLT ﾎﾞﾙﾄ					2			2	EFT EPT
13-15		3B7-77431-1	BOLT ﾎﾞﾙﾄ					1			1	EFT EPT
13-16		3B7-77434-1	FILTER ﾌｨﾙﾀ B					1			1	EFT EPT
13-17		3E0-77163-0	COUPLING ｶｯﾌﾟﾘﾝｸﾞ ﾎﾟﾝﾌﾟ					1			1	EFT EPT
13-18		3R0-77167-0	O-RING 2-62.5 Oﾘﾝｸﾞ 2-62.5					1			1	EFT EPT
13-19		3Z1-84398-1	BAND ﾊﾞﾝﾄﾞ ﾘｰﾄﾞﾜｲﾔ					1			1	EFT EPT
13-20		3V1-64333-0	PRE-COATED SCREW 5-12 ﾌﾟﾚｺｰﾄｽｸﾘｭ 5-12					1			1	EFT EPT
13-21		3Z0-77431-0	BOLT ﾎﾞﾙﾄ					2			2	EFT EPT
13-22		31H-77180-0	MOTOR ASSY ﾓｰﾀｱｯｼ					1			1	EFT EPT
13-23		31H-77192-0	* MOTOR BRACKET ASSY * ﾓｰﾀﾌﾞﾗｹｯﾄｱｯｼ					1			1	EFT EPT
13-24		3Z0-77190-0	* ARMATURE ASSY * ｱｰﾏﾁｭｱｱｯｼ					1			1	EFT EPT
13-25		3Z0-77195-0	* YOKE ASSY * ﾖｰｸｱｯｼ					1			1	EFT EPT
13-26		9215E3-5512	* SCREW * ｽｸﾘｭ					2			2	EFT EPT

Fig. 14 TILLER HANDLE/SHIFT LEVER
ティラハンドル / シフトレバー

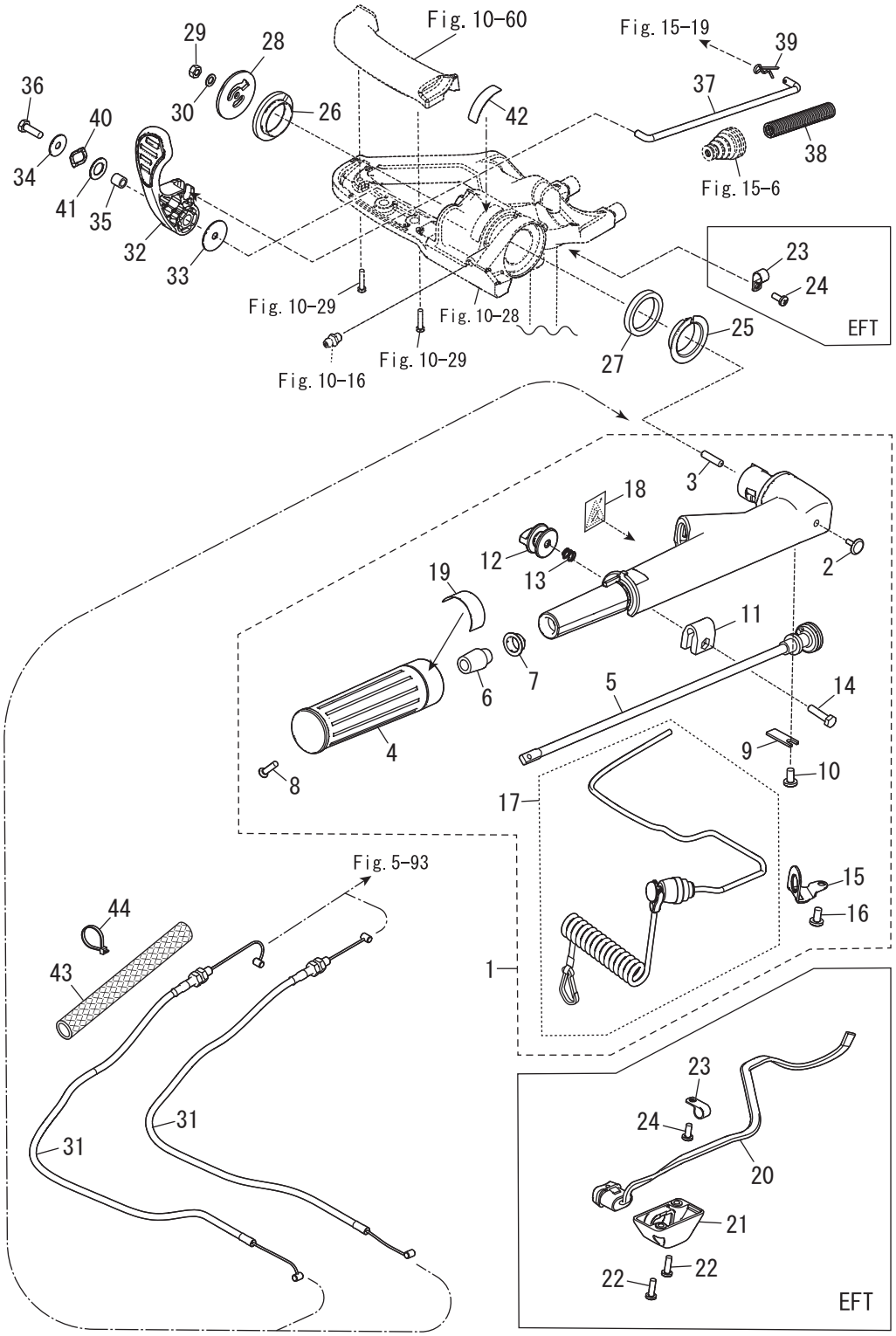

Ref.No. 見出番号		Part No. 部品番号	Description 部　品　名	Q'ty/個数								Remarks 備　考
				MF8C DO	MF9.8C DO	MF9.9CX	MF8C US	MF9.8C US	MF6CZ EU	MF8C EU	MF9.9CY EU	
14-1	1	31HQ63003-0	TILLER HANDLE ASSY ﾃｨﾗﾊﾝﾄﾞﾙｱｯｼ	1	1	1	1	1	1	1	1	MF EF
14-1	2	31HW63003-0	TILLER HANDLE ASSY ﾃｨﾗﾊﾝﾄﾞﾙｱｯｼ					1			1	MF EF for White Model
14-2		350-67154-0	* PLASTIC RIVET 6.5 * ﾌﾟﾗｽﾁｯｸﾘﾍﾞｯﾄ 6.5	1	1	1	1	1	1	1	1	MF EF EFT
14-3		3B2-63104-1	* STUD * ｽﾀｯﾄﾞ	1	1	1	1	1	1	1	1	MF EF EFT
14-4		3R3-63012-0	* GRIP * ｸﾞﾘｯﾌﾟ	1	1	1	1	1	1	1	1	MF EF EFT
14-5		3V1-63041-0	* THROTTLE SHAFT * ｽﾛｯﾄﾙｼｬﾌﾄ	1	1	1	1	1	1	1	1	MF EF EFT
14-6		3H6-63048-0	* THROTTLE SHAFT DAMPER * ｽﾛｯﾄﾙｼｬﾌﾄﾀﾞﾝﾊﾟ	1	1	1	1	1	1	1	1	MF EF EFT
14-7		3H6-63510-0	* BUSHING 14-15.8-7 * ﾌﾞｯｼﾝｸﾞ 14-15.8-7	1	1	1	1	1	1	1	1	MF EF EFT
14-8		921803-0520	* SCREW * ｽｸﾘｭ	1	1	1	1	1	1	1	1	MF EF EFT
14-9		3B2-63063-0	* THROTTLE SHAFT SUPPORT * ｽﾛｯﾄﾙｼｬﾌﾄｻﾎﾟｰﾄ	1	1	1	1	1	1	1	1	MF EF EFT
14-10		9215E3-0612	* SCREW * ｽｸﾘｭ	1	1	1	1	1	1	1	1	MF EF EFT
14-11		3V1-63035-1	* FRICTION PIECE * ﾌﾘｸｼｮﾝﾋﾟｰｽ	1	1	1	1	1	1	1	1	MF EF EFT
14-12		3V1-63077-0	* ADJUSTING NUT * ｱｼﾞｬｽﾄﾅｯﾄ	1	1	1	1	1	1	1	1	MF EF EFT
14-13		3V1-63036-0	* SPRING * ｽﾌﾟﾘﾝｸﾞ	1	1	1	1	1	1	1	1	MF EF EFT
14-14		910103-0625	* BOLT * ﾎﾞﾙﾄ	1	1	1	1	1	1	1	1	MF EF EFT
14-15		3RS-06869-0	* BRACKET * ﾌﾞﾗｹｯﾄ	1	1	1	1	1	1	1	1	MF EF EFT
14-16		9215E3-0612	* SCREW * ｽｸﾘｭ	1	1	1	1	1	1	1	1	MF EF EFT
14-17		31H-06830-0	* STOP SWITCH ASSY * ｽﾄｯﾌﾟｽｲｯﾁｱｯｼ	1	1	1	1	1	1	1	1	MF EF EFT
14-18		3AC-72200-0	* STOP SWITCH DECAL * ｽﾄｯﾌﾟｽｲｯﾁﾃﾞｶｰﾙ	1	1	1	1	1	1	1	1	MF EF EFT
14-19		3NV-72019-0	* THROTTLE DECAL * ｽﾛｯﾄﾙﾃﾞｶｰﾙ	1	1	1	1	1	1	1	1	MF EF EFT
14-20		3RS-72615-0	PTT SWITCH ASSY PTTｽｲｯﾁｱｯｼ					1			1	EFT
14-21		3V1-76032-0	SWITCH BOX ｽｲｯﾁﾎﾞｯｸｽ					1			1	EFT
14-22		9215E3-0516	SCREW ｽｸﾘｭ					2			2	EFT
14-23		336-06973-0	CLAMP 6-9.5L ｸﾗﾝﾌﾟ 6-9.5L					2			2	EFT
14-24		9215E3-0512	SCREW ｽｸﾘｭ					2			2	EFT
14-25		3V1-63102-0	BUSHING ﾌﾞｯｼﾝｸﾞ ﾊﾝﾄﾞﾙ	1	1	1	1	1	1	1	1	MF EF EFT
14-26		3RS-63102-0	BUSHING ﾌﾞｯｼﾝｸﾞ	1	1	1	1	1	1	1	1	MF EF EFT
14-27		3RS-63108-0	WASHER ﾜｯｼｬ	1	1	1	1	1	1	1	1	MF EF EFT
14-28		3RS-63107-1	COVER ｶﾊﾞｰ	1	1	1	1	1	1	1	1	MF EF EFT

Fig. 14 TILLER HANDLE/SHIFT LEVER
ティラハンドル / シフトレバー

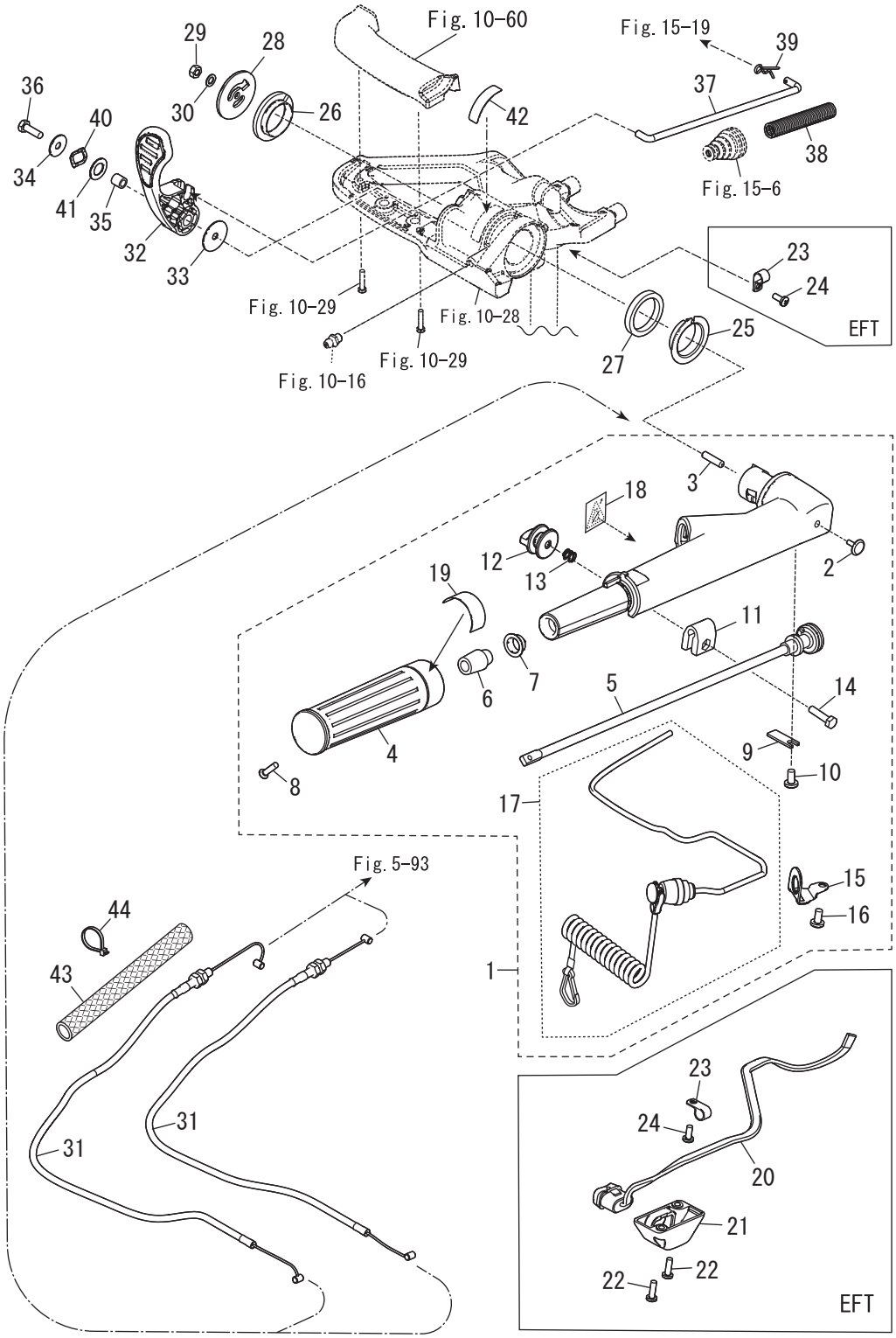

Ref.No. 見出番号		Part No. 部品番号	Description 部　品　名	Q'ty/個数								Remarks 備　考
				MF8C DO	MF9.8C DO	MF9.9CX	MF8C US	MF9.8C US	MF6CZ EU	MF8C EU	MF9.9CY EU	
14-29		930103-0600	NUT ﾅｯﾄ	1	1	1	1	1	1	1	1	MF EF EFT
14-30		940203-0600	WASHER ﾜｯｼｬ	1	1	1	1	1	1	1	1	MF EF EFT
14-31		31H-63600-0	THROTTLE WIRE ｽﾛｯﾄﾙﾜｲﾔ	2	2	2	2	2	2	2	2	MF EF EFT
14-32		3RS-66110-1	SHIFT LEVER ｼﾌﾄﾚﾊﾞｰ	1	1	1	1	1	1	1	1	MF EF EFT
14-33		3RS-67115-0	WASHER 6.5-30-1 ﾜｯｼｬ	1	1	1	1	1	1	1	1	MF EF EFT
14-34		346-67115-0	WASHER 6.5-21-1 ﾜｯｼｬ 6.5-21-1	1	1	1	1	1	1	1	1	MF EF EFT
14-35		3H6-63619-1	COLLAR 6.5-10.5-10 ｶﾗｰ ﾌﾞﾗｹｯﾄ 6.5-10.5-10	1	1	1	1	1	1	1	1	MF EF EFT
14-36		9101E3-0620	BOLT ﾎﾞﾙﾄ	1	1	1	1	1	1	1	1	MF EF EFT
14-37		31N-66134-0	SHIFT LEVER ROD ｼﾌﾄﾚﾊﾞｰﾛｯﾄﾞ	1	1	1	1	1	1	1	1	MF EF EFT
14-38		31N-06133-0	PROTECTOR 6.4-10-.2-60 ﾌﾟﾛﾃｸﾀ	1	1	1	1	1	1	1	1	MF EF EFT
14-39		951603-0600	SNAP PIN d=6 ｽﾅｯﾌﾟﾋﾟﾝ d=6	1	1	1	1	1	1	1	1	MF EF EFT
14-40		3RS-05259-0	WAVE WASHER 13-20-0.3 ｳｪｰﾌﾞﾜｯｼｬ	1	1	1	1	1	1	1	1	MF EF EFT
14-41		3RS-61315-0	WASHER ﾜｯｼｬ	1	1	1	1	1	1	1	1	MF EF EFT
14-42	1	3WL-67578-0	SHIFT DECAL ｼﾌﾄﾃﾞｶｰﾙ	1	1	1	1	1	1	1	1	MF EF EFT
14-42	2	3YG-67578-0	SHIFT DECAL ｼﾌﾄﾃﾞｶｰﾙ					1			1	MF EF for White Model
14-43		31H-63609-0	FLEX BRAIDED SLEEVE ｽﾘｰﾌﾞ	1	1	1	1	1	1	1	1	MF EF EFT
14-44		369-84398-1	BAND 202 ﾊﾞﾝﾄﾞ	1	1	1	1	1	1	1	1	MF EF EFT

Fig. 15 BOTTOM COWL/SHIFT
ボトムカウル / シフト

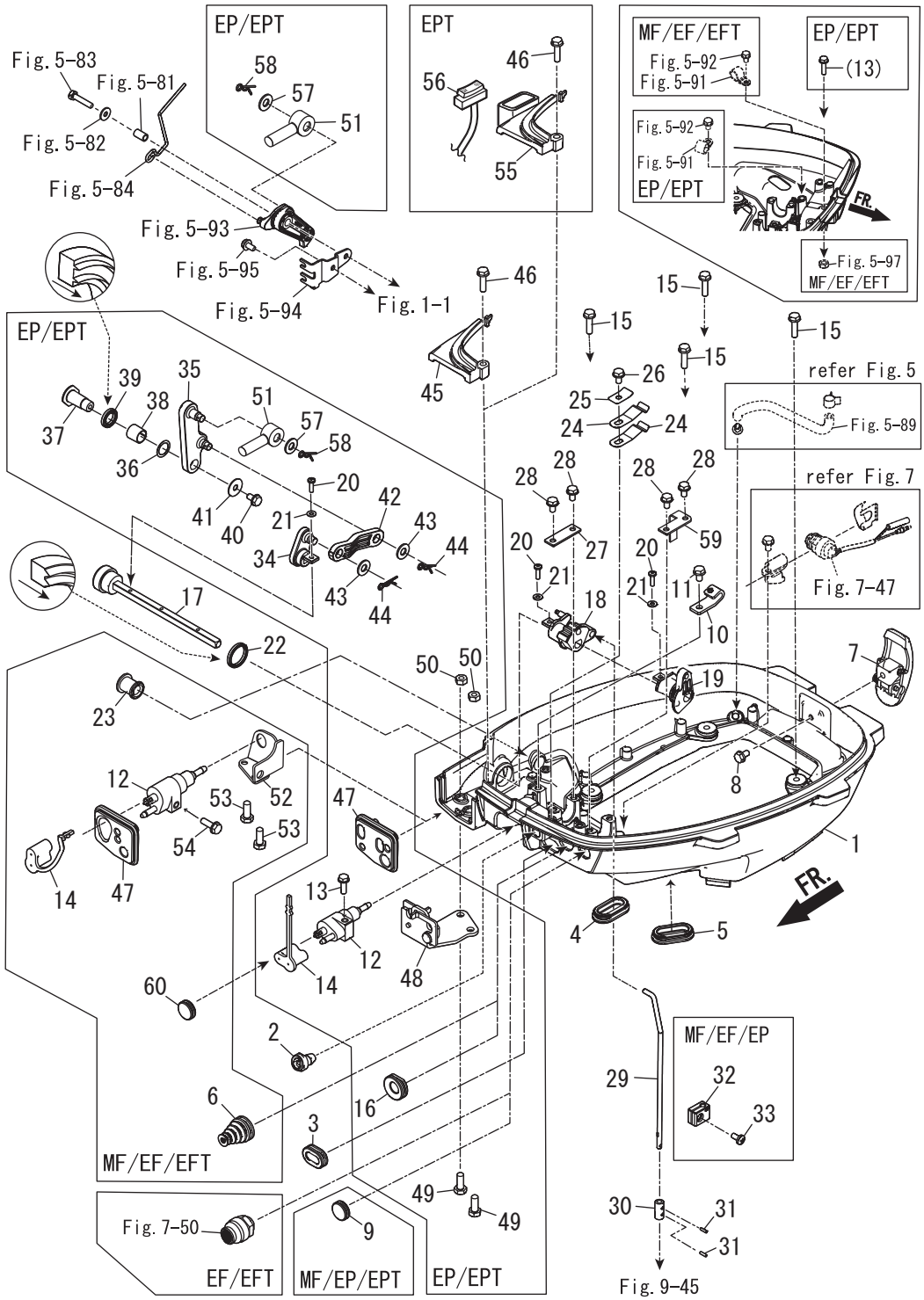

Ref.No. 見出番号		Part No. 部品番号	Description 部　品　名	Q'ty/個数								Remarks 備　考
				MF8C DO	MF9.8C DO	MF9.9CX	MF8C US	MF9.8C US	MF6CZ EU	MF8C EU	MF9.9CY EU	
15-1	1	31HQ67100-1	BOTTOM COWL ﾎﾞﾄﾑｶｳﾙ	1	1	1	1	1	1	1	1	
15-1	2	31HW67100-1	BOTTOM COWL ﾎﾞﾄﾑｶｳﾙ					1			1	for White Model
15-2		3R3-71040-0	PILOT LAMP ASSY ﾊﾟｲﾛｯﾄﾗﾝﾌﾟｱｯｼ	1	1	1	1	1	1	1	1	
15-3		3R3-67162-0	GROMMET 25-15-3 ｸﾞﾛﾒｯﾄ ﾊﾞｯﾃﾘｹｰﾌﾞﾙ	1	1	1	1	1	1	1	1	
15-4		3R3-66226-0	GROMMET 40-18-3 ｸﾞﾛﾒｯﾄ ｼﾌﾄﾛｯﾄﾞ	1	1	1	1	1	1	1	1	
15-5		3R3-66226-0	GROMMET 40-18-3 ｸﾞﾛﾒｯﾄ ｼﾌﾄﾛｯﾄﾞ	1	1	1	1	1	1	1	1	
15-6		3RS-66260-1	GROMMET ｸﾞﾛﾒｯﾄ	1	1	1	1	1	1	1	1	MF EF EFT
15-7		3AA-67120-1	COWL LATCH ASSY ｶｳﾙﾗｯﾁｱｯｼ	1	1	1	1	1	1	1	1	
15-8		910103-5612	BOLT ﾎﾞﾙﾄ	1	1	1	1	1	1	1	1	
15-9		345-67117-0	GROMMET 17-2.7 ｸﾞﾛﾒｯﾄ 17-2.7	1	1	1	1	1	1	1	1	MF EP EPT
15-10		3V1-69000-0	STARTER LOCK CABLE BRACKET ｽﾀｰﾀﾛｯｸｹｰﾌﾞﾙﾌﾞﾗｹｯﾄ	1	1	1	1	1	1	1	1	
15-11		910103-5612	BOLT ﾎﾞﾙﾄ	1	1	1	1	1	1	1	1	
15-12		394-70260-1	FUEL CONNECTOR (MALE) ﾌｭｴﾙｺﾈｸﾀ (ｴﾝｼﾞﾝﾒｰﾙ)	1	1	1	1	1	1	1	1	
15-13		9101E3-5625	BOLT ﾎﾞﾙﾄ		1			1	1	1	1	EP EPT
15-14		3H6-70262-0	FUEL CONNECTOR PROTECTOR ﾌｭｴﾙｺﾈｸﾀﾌﾟﾛﾃｸﾀ	1	1	1	1	1	1	1	1	
15-15		9101E3-5625	BOLT ﾎﾞﾙﾄ	4	4	4	4	4	4	4	4	
15-16		345-67161-0	GROMMET 22-3 ｸﾞﾛﾒｯﾄ 22-3		1			1	1	1	1	EP EPT
15-17		31H-66135-0	SHIFT LEVER SHAFT ｼﾌﾄﾚﾊﾞｰｼｬﾌﾄ	1	1	1	1	1	1	1	1	
15-18		3V1-66225-0	SHIFT ROD LEVER ｼﾌﾄﾛｯﾄﾞﾚﾊﾞｰ	1	1	1	1	1	1	1	1	
15-19		31H-66155-0	LEVER ﾚﾊﾞｰ	1	1	1	1	1	1	1	1	
15-20	1	921503-0414	SCREW ｽｸﾘｭ	2	2	2	2	2	2	2	2	MF EF EFT
15-20	2	921503-0414	SCREW ｽｸﾘｭ		3			3	3	3	3	EP EPT
15-21	1	940103-0400	WASHER ﾜｯｼｬ	2	2	2	2	2	2	2	2	MF EF EFT
15-21	2	940103-0400	WASHER ﾜｯｼｬ		3			3	3	3	3	EP EPT
15-22		3V1-66187-0	SEAL RING 23-29-3.7 ｼｰﾙﾘﾝｸﾞ 23-29-3.7	1	1	1	1	1	1	1	1	
15-23		3B2-67187-0	GROMMET 16-17.5 ｸﾞﾛﾒｯﾄ	1	1	1	1	1	1	1	1	MF EF EFT
15-24		3UA-66113-0	SHIFT DETENT SPRING t=0.8 ｼﾌﾄﾃﾞﾃﾝﾄｽﾌﾟﾘﾝｸﾞ	2	2	2	2	2	2	2	2	
15-25		3Y1-66117-0	SHIFT DETENT SUPPORTER t=0.8 ｼﾌﾄﾃﾞｨﾃﾝﾄｻﾎﾟｰﾀ	1	1	1	1	1	1	1	1	
15-26		910103-5612	BOLT ﾎﾞﾙﾄ	1	1	1	1	1	1	1	1	

Fig. 15 BOTTOM COWL/SHIFT
ボトムカウル / シフト

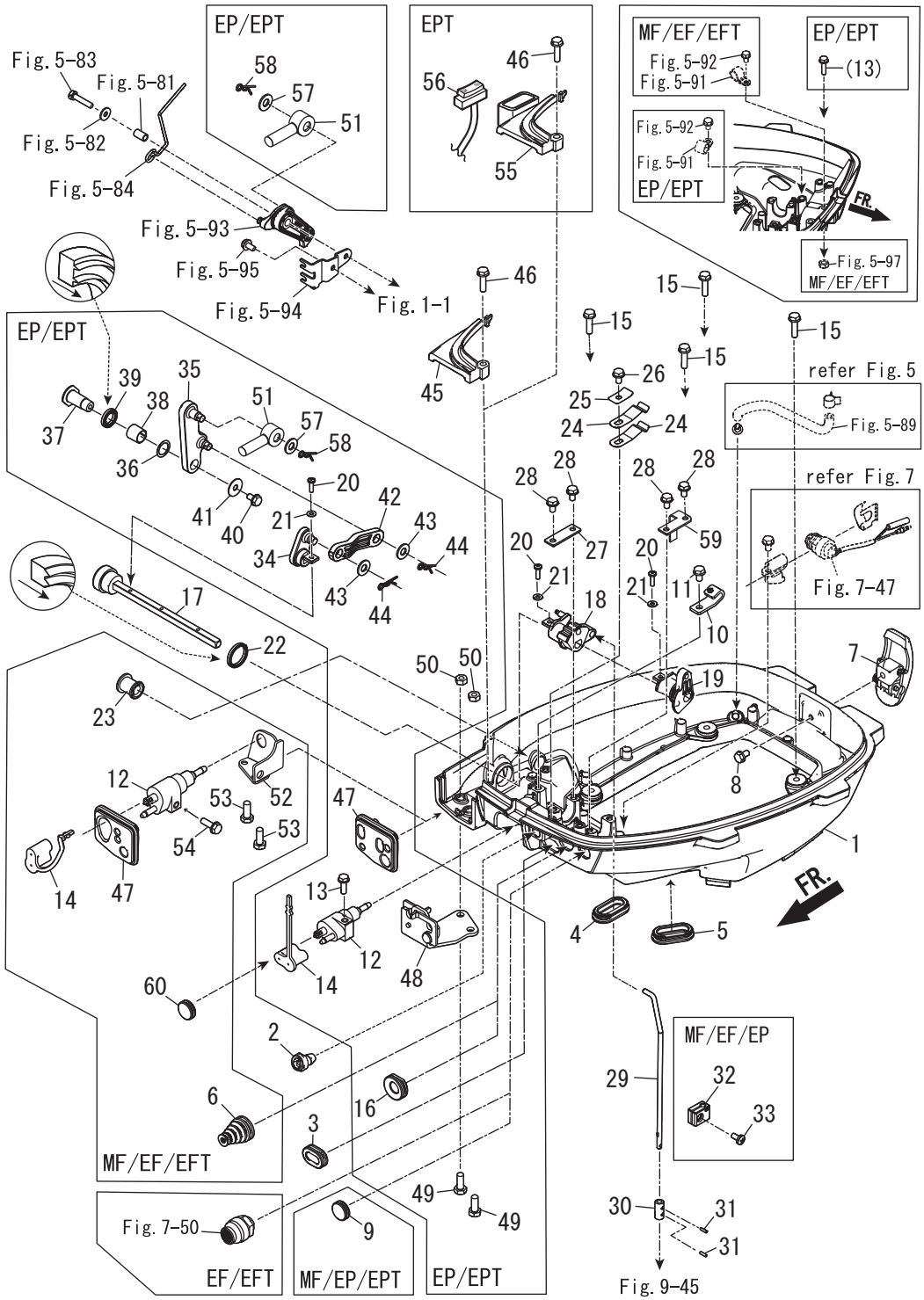

Ref.No. 見出番号		Part No. 部品番号	Description 部　品　名	Q'ty/個数								Remarks 備　考
				MF8C DO	MF9.8C DO	MF9.9CX	MF8C US	MF9.8C US	MF6CZ EU	MF8C EU	MF9.9CY EU	
15-27		3V1-66145-0	HOLDER ﾎﾙﾀﾞ ｼﾌﾄﾚﾊﾞｰｼｬﾌﾄ	1	1	1	1	1	1	1	1	
15-28		910103-5612	BOLT ﾎﾞﾙﾄ	4	4	4	4	4	4	4	4	
15-29		3V1-66211-1	SHIFT ROD ｼﾌﾄﾛｯﾄﾞ	1	1	1	1	1	1	1	1	
15-30		3V1-66241-0	SHIFT ROD JOINT ｼﾌﾄﾛｯﾄﾞｼﾞｮｲﾝﾄ	1	1	1	1	1	1	1	1	
15-31		951403-0310	SPRING PIN 3-10 ｽﾌﾟﾘﾝｸﾞﾋﾟﾝ 3-10	2	2	2	2	2	2	2	2	
15-32		3V1-66302-1	REVERSE LOCK LINK JOINT ﾘﾊﾞｰｽﾛｯｸﾘﾝｸｼﾞｮｲﾝﾄ	1	1	1	1	1	1	1	1	MF EF EP
15-33		921503-0612	SCREW ｽｸﾘｭ	1	1	1	1	1	1	1	1	MF EF EP
15-34		31H-66129-0	SHIFT LEVER (REMOTE CONTROL) ｼﾌﾄﾚﾊﾞｰ (ﾘﾓｰﾄｺﾝﾄﾛｰﾙ)		1			1	1	1	1	EP EPT
15-35		31H-66128-0	SHIFT ARM (REMOTE CONTROL) ｼﾌﾄｱｰﾑ (ﾘﾓｰﾄｺﾝﾄﾛｰﾙ)		1			1	1	1	1	EP EPT
15-36		941403-1400	WAVE WASHER d=14 ｳｪｰﾌﾞﾜｯｼｬ d=14		1			1	1	1	1	EP EPT
15-37		3V1-66142-0	PIVOT ﾋﾟﾎﾞｯﾄ (EP)		1			1	1	1	1	EP EPT
15-38		369-67105-0	HOOK LEVER BUSHING ﾌｯｸﾚﾊﾞｰﾌﾞｯｼﾝｸﾞ		1			1	1	1	1	EP EPT
15-39		338-67147-0	SEAL RING 13.8-22-3.7 ｼｰﾙﾘﾝｸﾞ 13.8-22-3.7		1			1	1	1	1	EP EPT
15-40		910103-5612	BOLT ﾎﾞﾙﾄ		1			1	1	1	1	EP EPT
15-41		346-67115-0	WASHER 6.5-21-1 ﾜｯｼｬ 6.5-21-1		1			1	1	1	1	EP EPT
15-42		31H-66134-0	SHIFT LEVER ROD ｼﾌﾄﾚﾊﾞｰﾛｯﾄﾞ		1			1	1	1	1	EP EPT
15-43		3AA-83719-0	WASHER 8.5-18-1.6 ﾜｯｼｬ 8.5-18-1.6		2			2	2	2	2	EP EPT
15-44		951603-0800	SNAP PIN d=8 ｽﾅｯﾌﾟﾋﾟﾝ d=8		2			2	2	2	2	EP EPT
15-45	1	31HQ67481-0	SHIFT LEVER BRACKET COVER ｼﾌﾄﾚﾊﾞｰﾌﾞﾗｹｯﾄｶﾊﾞｰ	1	1	1	1	1	1	1	1	MF EF EFT EP
15-45	2	31HW67481-0	SHIFT LEVER BRACKET COVER ｼﾌﾄﾚﾊﾞｰﾌﾞﾗｹｯﾄｶﾊﾞｰ					1			1	for White Model
15-46		910103-5625	BOLT ﾎﾞﾙﾄ	1	1	1	1	1	1	1	1	
15-47	1	31H-63621-0	GROMMET ｸﾞﾛﾒｯﾄ	1	1	1	1	1	1	1	1	MF EF EFT
15-47	2	31H-83732-0	GROMMET ｸﾞﾛﾒｯﾄ		1			1	1	1	1	EP EPT
15-48		3AA-83820-0	CABLE CLIP ASSY ｹｰﾌﾞﾙｸﾘｯﾌﾟｱｯｼ		1			1	1	1	1	EP EPT
15-49		9101E3-0616	BOLT ﾎﾞﾙﾄ		2			2	2	2	2	EP EPT
15-50		930103-0600	NUT ﾅｯﾄ		2			2	2	2	2	EP EPT
15-51		3B7-83715-2	CABLE JOINT ｹｰﾌﾞﾙｼﾞｮｲﾝﾄ		2			2	2	2	2	EP EPT
15-52		31H-70251-0	FUEL CONNECTOR STAY ﾌｭｴﾙｺﾈｸﾀｽﾃｰ	1	1	1	1	1	1	1	1	MF EF EFT
15-53		9101E3-5616	BOLT ﾎﾞﾙﾄ	2	2	2	2	2	2	2	2	MF EF EFT

Fig. 15 BOTTOM COWL/SHIFT
ボトムカウル / シフト

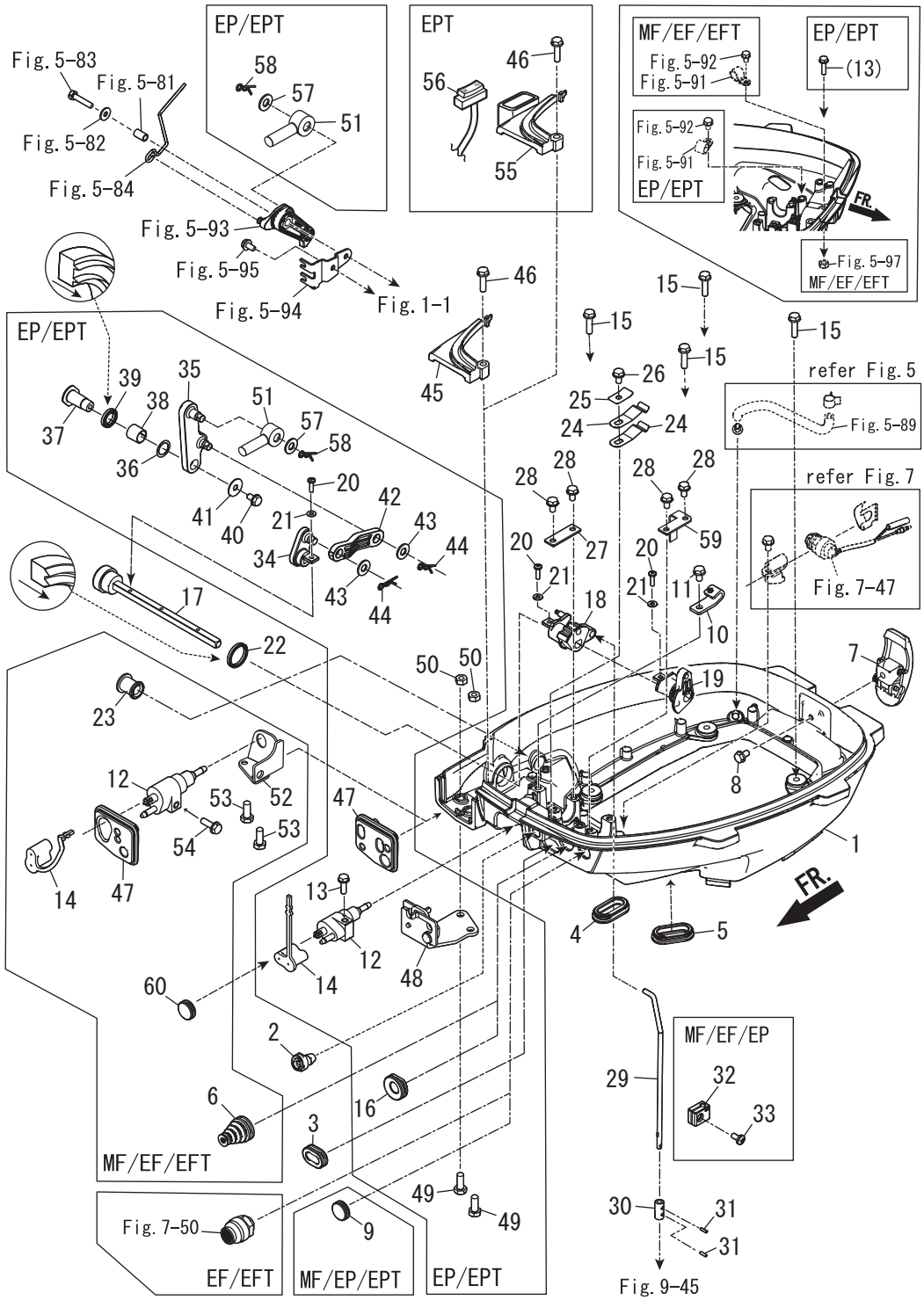

Ref.No. 見出番号		Part No. 部品番号	Description 部　品　名	Q'ty/個数								Remarks 備　考
				MF8C DO	MF9.8C DO	MF9.9CX	MF8C US	MF9.8C US	MF6CZ EU	MF8C EU	MF9.9CY EU	
15-54		910103-5616	BOLT ﾎﾞﾙﾄ	1	1	1	1	1	1	1	1	MF EF EFT
15-55		31HQ67483-0	REMOTE CONT CABLE STAY COVER ﾘﾓｰﾄｺﾝﾄﾛｰﾙｹｰﾌﾞﾙｽﾃｰｶﾊﾞｰ					1			1	EPT
15-56		3RS-72615-0	PTT SWITCH ASSY PTTｽｲｯﾁｱｯｼ					1			1	EPT
15-57		3AA-83719-0	WASHER 8.5-18-1.6 ﾜｯｼｬ 8.5-18-1.6		2			2	2	2	2	EP EPT
15-58		951603-0800	SNAP PIN d=8 ｽﾅｯﾌﾟﾋﾟﾝ d=8		2			2	2	2	2	EP EPT
15-59		31H-66145-0	HOLDER ﾎﾙﾀﾞ	1	1	1	1	1	1	1	1	
15-60		345-67117-0	GROMMET 17-2.7 ｸﾞﾛﾒｯﾄ 17-2.7	1	1	1	1	1	1	1	1	MF EF EFT

Fig. 16 TOP COWL
トップカウル

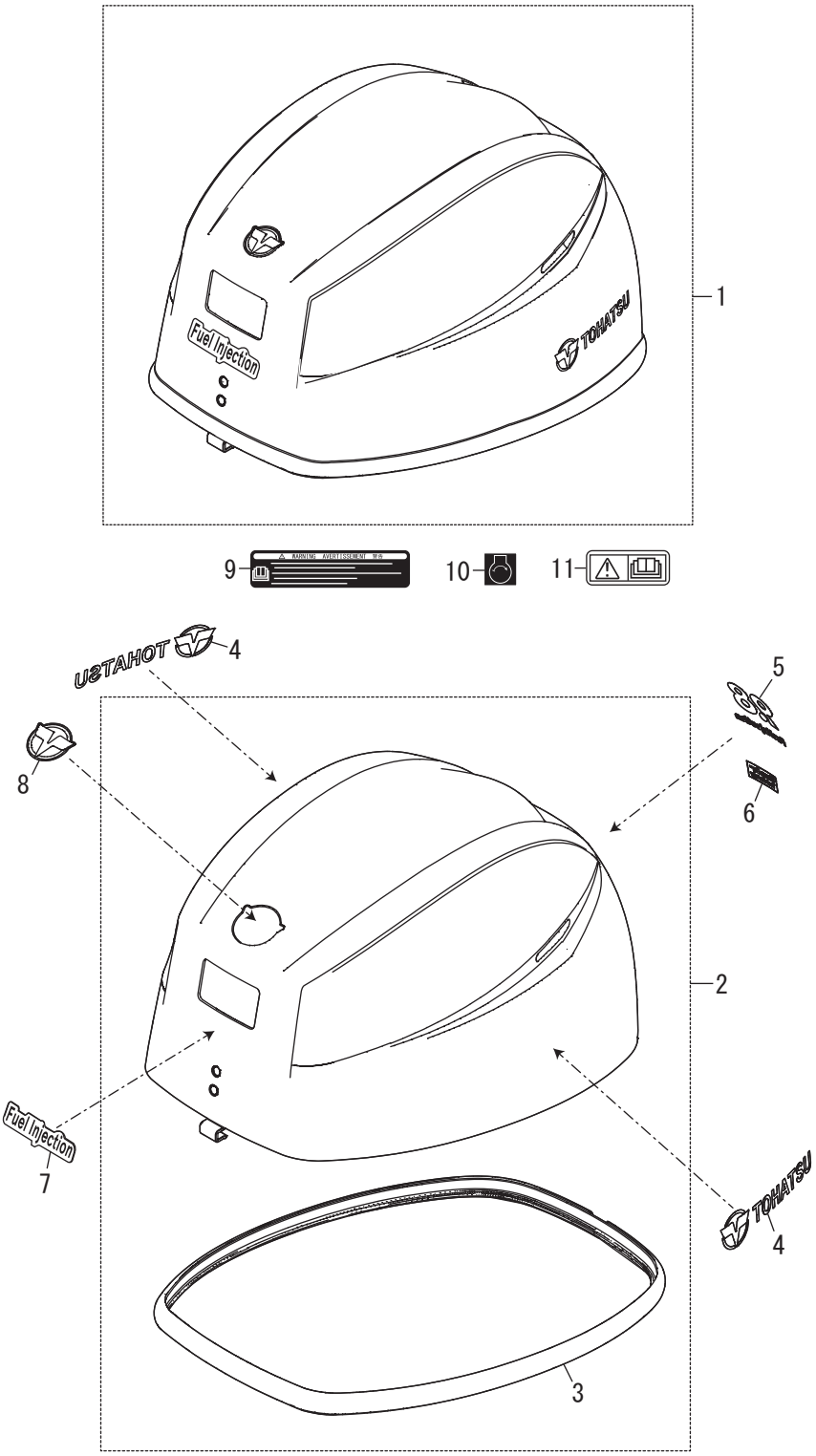

Ref.No. 見出番号		Part No. 部品番号	Description 部　品　名	Q'ty/個数								Remarks 備　考
				MF58C DO	MF59.8C DO	MF59.9CX	MF58C US	MF59.8C US	MF56CZ EU	MF58C EU	MF59.9CY EU	
16-1	1	31HQ67645-0	TOP COWL ASSY ﾄｯﾌﾟｶｳﾙｱｯｼ	1	1	1	1	1	1	1	1	
16-1	2	31WW67645-0	TOP COWL ASSY ﾄｯﾌﾟｶｳﾙｱｯｼ					1			1	for White Model
16-2	1	31HQ67640-0	TOP COWL SUB-ASSY ﾄｯﾌﾟｶｳﾙｻﾌﾞｱｯｼ	1	1	1	1	1	1	1	1	
16-2	2	31HW67640-0	TOP COWL SUB-ASSY ﾄｯﾌﾟｶｳﾙｻﾌﾞｱｯｼ					1			1	for White Model
16-3		31H-67501-0	* TOP COWL SEAL * ﾄｯﾌﾟｶｳﾙｼｰﾙ	1	1	1	1	1	1	1	1	
16-4	1	3VS-67541-0	SIDE DECAL ｻｲﾄﾞﾃﾞｶｰﾙ	2	2	2	2	2	2	2	2	
16-4	2	3ZB-67541-0	SIDE DECAL ｻｲﾄﾞﾃﾞｶｰﾙ					2			2	for White Model
16-5	1	31H-67536-0	REAR DECAL (9.8) ﾘﾔﾃﾞｶｰﾙ (9.8)		1			1				
16-5	2	31N-67536-0	REAR DECAL (8) ﾘﾔﾃﾞｶｰﾙ (8)	1			1			1		
16-5	3	3RU-67536-2	REAR DECAL (9.9) ﾘﾔﾃﾞｶｰﾙ (9.9)			1					1	
16-5	4	31W-67536-0	REAR DECAL (9.8) ﾘﾔﾃﾞｶｰﾙ (9.8)					1				for White Model
16-5	5	32H-67536-0	REAR DECAL (9.9) ﾘﾔﾃﾞｶｰﾙ (9.9)								1	for White Model
16-5	6	3WL-67536-0	REAR DECAL (6) ﾘﾔﾃﾞｶｰﾙ (6)						1			
16-6	1	3VS-67538-0	SIMPLIQ DECAL ｼﾝﾌﾟﾘｯｸﾃﾞｶｰﾙ	1	1	1	1	1	1	1	1	
16-6	2	3ZB-67538-0	SIMPLIQ DECAL ｼﾝﾌﾟﾘｯｸﾃﾞｶｰﾙ					1			1	for White Model
16-7	1	3RS-67545-0	FUEL INJECTION DECAL ﾌｭｴﾙｲﾝｼﾞｪｸｼｮﾝﾃﾞｶｰﾙ	1	1	1	1	1	1	1	1	
16-7	2	3WF-67545-0	FUEL INJECTION DECAL ﾌｭｴﾙｲﾝｼﾞｪｸｼｮﾝﾃﾞｶｰﾙ					1			1	for White Model
16-8		3RT-67580-0	LOGO DECAL ﾛｺﾞﾃﾞｶｰﾙ	1	1	1	1	1	1	1	1	
16-9	1	3WL-72180-0	CAUTION DECAL (A) ｺｰｼｮﾝﾃﾞｶｰﾙ (A)	1	1		1	1				
16-9	2	3YG-72180-0	CAUTION DECAL (A) ｺｰｼｮﾝﾃﾞｶｰﾙ (A)					1				for White Model
16-10		3VS-67587-0	START DECAL ｽﾀｰﾄﾃﾞｶｰﾙ	1	1		1	1	1		1	
16-11		3F0-72185-0	CAUTION DECAL ｺｰｼｮﾝﾃﾞｶｰﾙ			1			1	1	1	

Fig. 17 SEPARATE FUEL TANK
セパレートフュエルタンク

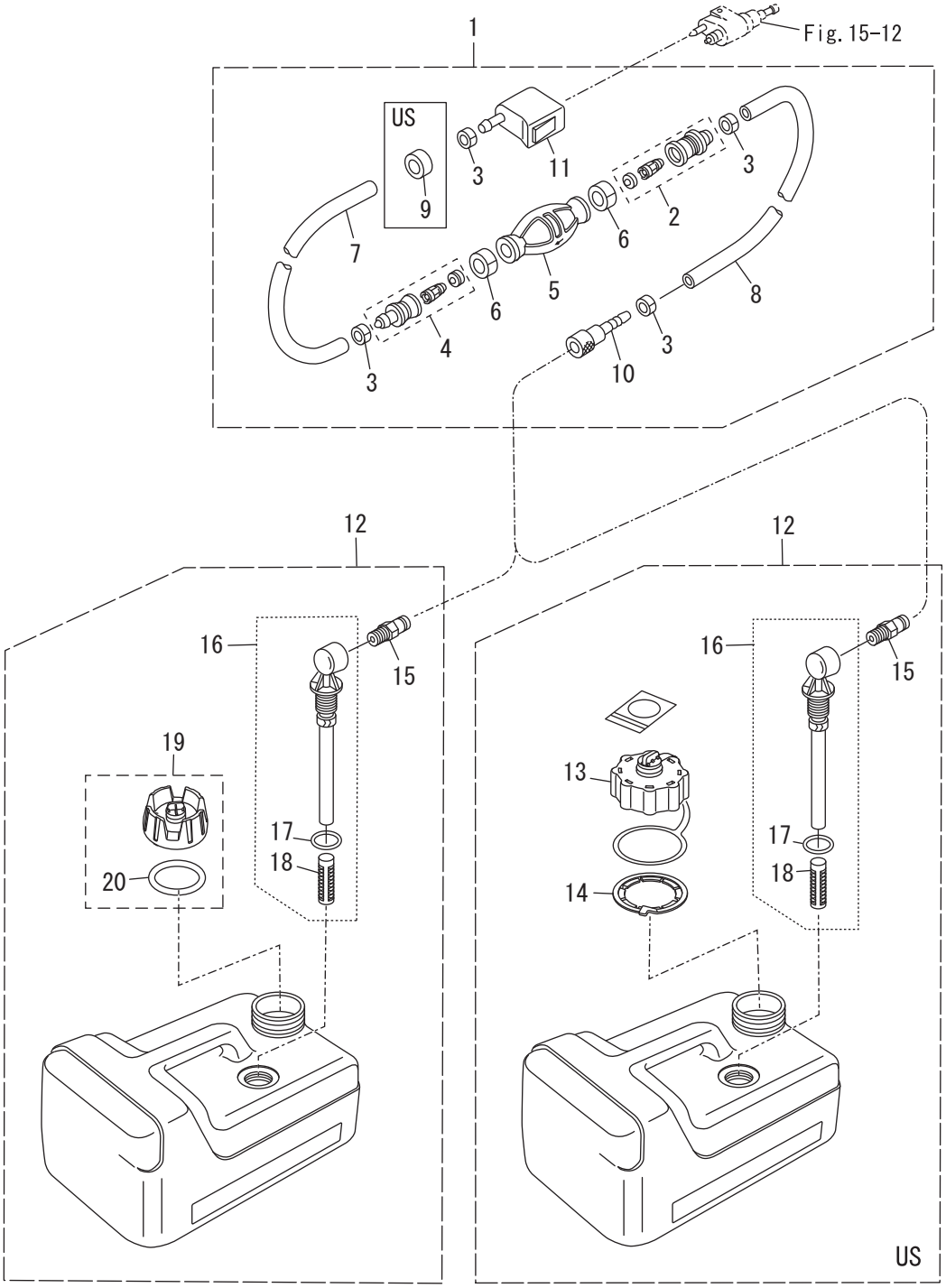

Ref.No. 見出番号		Part No. 部品番号	Description 部　品　名	Q'ty/個数								Remarks 備　考
				MF8C DO	MF9.8C DO	MF9.9CX	MF8C US	MF9.8C US	MF6CZ EU	MF8C EU	MF9.9CY EU	
17-1	1	3H6-70200-2	PRIMER BULB ASSY ﾌﾟﾗｲﾏﾊﾞﾙﾌﾞｱｯｼ	1	1	1			1	1	1	
17-1	2	3AD-70200-2	PRIMER BULB ASSY ﾌﾟﾗｲﾏﾊﾞﾙﾌﾞｱｯｼ				1	1				MF EF EFT
17-2		3C7-70220-1	* JOINT ASSY (INLET) * ｼﾞｮｲﾝﾄｱｯｼ (ｲﾝﾚｯﾄ)	1	1	1	1	1	1	1	1	
17-3		332-70201-0	* CLAMP * ｸﾗﾝﾌﾟ	4	4	4	4	4	4	4	4	
17-4		3C7-70224-1	* JOINT ASSY (OUTLET) * ｼﾞｮｲﾝﾄｱｯｼ (ｱｳﾄﾚｯﾄ)	1	1	1	1	1	1	1	1	
17-5	1	3C7-70211-1	* PRIMER BULB * ﾌﾟﾗｲﾏﾊﾞﾙﾌﾞ	1	1	1			1	1	1	
17-5	2	3GF-70211-1	* PRIMER BULB * ﾌﾟﾗｲﾏﾊﾞﾙﾌﾞ				1	1				
17-6		3C7-70217-0	* CLAMP * ｸﾗﾝﾌﾟ	2	2	2	2	2	2	2	2	
17-7	1	3GF-70241-1	* LOW PERMEATION HOSE L=700 * ﾛｰﾊﾟｰﾐｭｰｼｮﾝﾎｰｽ L=700				1	1				
17-7	2	98AB-70-700	* HOSE * ﾎｰｽ	1	1	1			1	1	1	
17-8	1	3GF-70240-1	* LOW PERMEATION HOSE L=1600 * ﾛｰﾊﾟｰﾐｭｰｼｮﾝﾎｰｽ L=1600				1	1				
17-8	2	98AB-701600	* HOSE * ﾎｰｽ	1	1	1			1	1	1	
17-9		3GR-70280-0	* FUEL CONNECTOR MARK * ﾌｭｴﾙｺﾈｸﾀﾏｰｸ				1	1				
17-10		3GF-70281-0	* FUEL CONNECTOR * ﾌｭｴﾙｺﾈｸﾀ (ﾀﾝｸﾌｨﾒｰﾙ)	1	1	1	1	1	1	1	1	
17-11		3GR-70250-0	* FUEL CONNECTOR * ﾌｭｴﾙｺﾈｸﾀ (ｴﾝｼﾞﾝﾌｨﾒｰﾙ)	1	1	1	1	1	1	1	1	
17-12	1	3RS-70167-0	FUEL TANK ASSY 12L ﾌｭｴﾙﾀﾝｸｱｯｼ 12L (ﾄｰﾊﾂ)	1	1	1			1	1	1	
17-12	2	3UA-70167-0	FUEL TANK ASSY 12L ﾌｭｴﾙﾀﾝｸｱｯｼ 12L (ﾄｰﾊﾂ)				1	1				
17-13		3AC-70052-1	* FUEL TANK CAP ASSY * ﾌｭｴﾙﾀﾝｸｷｬｯﾌﾟｱｯｼ				1	1				
17-14		3AC-70055-0	* RETAINING RING * ﾘﾃｰﾆﾝｸﾞﾘﾝｸﾞ				1	1				
17-15		3E0-70270-0	* QUICK-CONNECTOR (MALE) * ｸｲｯｸｺﾈｸﾀ (ﾀﾝｸﾒｰﾙ)	1	1	1	1	1	1	1	1	
17-16		3B2-70155-1	* PICK-UP ELBOW ASSY (12L) * ﾋﾟｯｸｱｯﾌﾟｴﾙﾎﾞｱｯｼ	1	1	1	1	1	1	1	1	
17-17		3C7-70199-0	** O-RING ** Oﾘﾝｸﾞ	1	1	1	1	1	1	1	1	
17-18		3C7-70113-0	** FILTER ** ﾌｨﾙﾀ	1	1	1	1	1	1	1	1	
17-19		3RS-70020-0	* FUEL TANK CAP ASSY * ﾌｭｴﾙﾀﾝｸｷｬｯﾌﾟｱｯｼ	1	1	1			1	1	1	
17-20		3RS-70021-0	** TANK FILLER CAP GASKET ** ﾀﾝｸﾌｨﾗｷｬｯﾌﾟｶﾞｽｹｯﾄ	1	1	1			1	1	1	

Fig. 18 COMPONENT PARTS OF REMOTE CONTROL
リモコンボックス構成部品

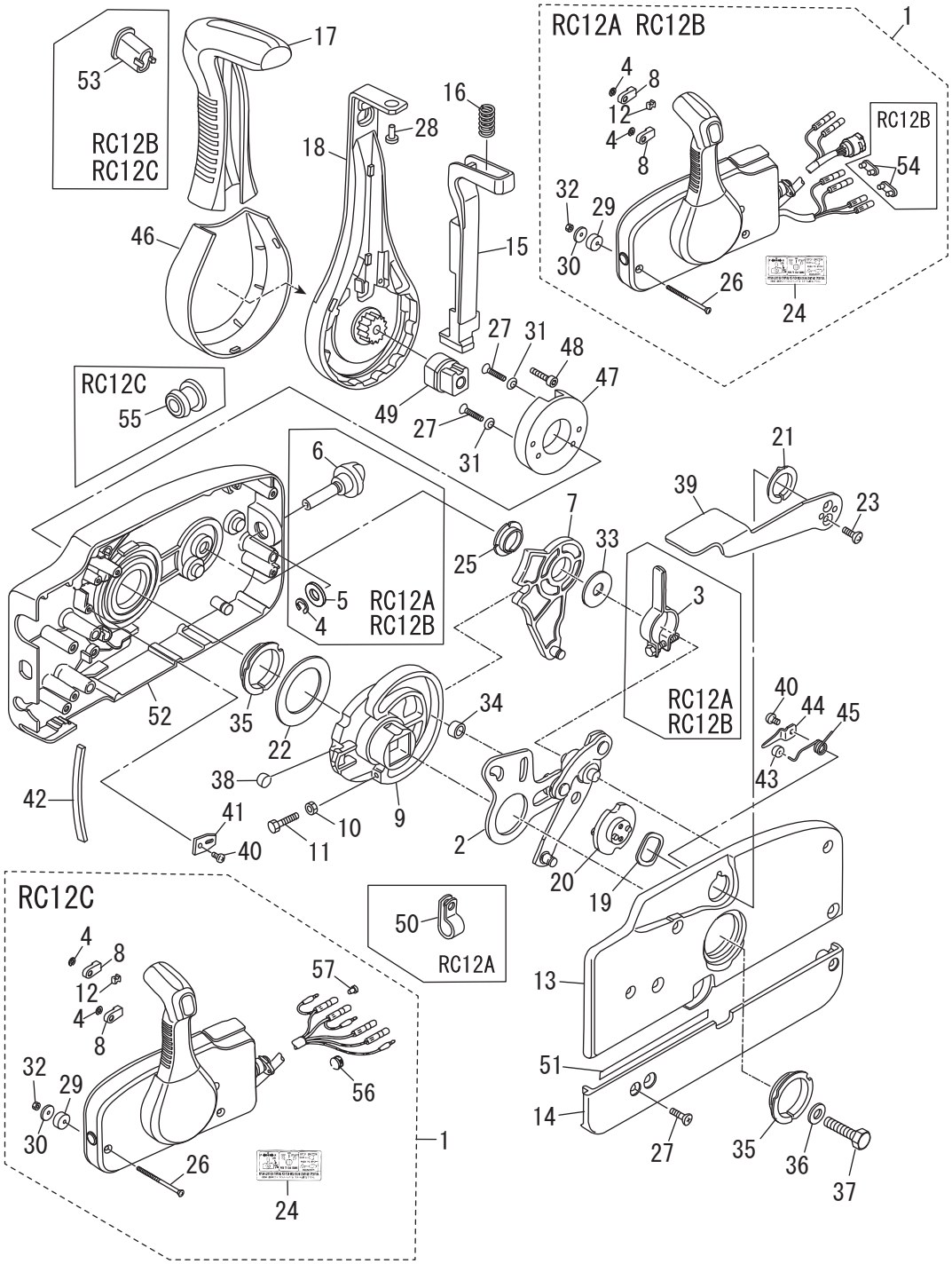

Ref.No. 見出番号		Part No. 部品番号	Description 部　品　名	Q'ty/個数								Remarks 備　考
				MF8C DO	MF9.8C DO	MF9.9CX	MF8C US	MF9.8C US	MF6CZ EU	MF8C EU	MF9.9CY EU	
18-1	1	3U2B84330-1	REMOTE CONTROL HEAD ASSY (RC12A) ﾘﾓｰﾄｺﾝﾄﾛｰﾙﾍｯﾄﾞｱｯｼ (RC12A)								1	EPT
18-1	2	3U2B84340-1	REMOTE CONTROL HEAD ASSY (RC12B) ﾘﾓｰﾄｺﾝﾄﾛｰﾙﾍｯﾄﾞｱｯｼ (RC12B)		1				1	1	1	EP
18-1	3	3U2B84350-1	REMOTE CONTROL HEAD ASSY (RC12C) ﾘﾓｰﾄｺﾝﾄﾛｰﾙﾍｯﾄﾞｱｯｼ (RC12C)	1	1	1	1	1	1	1	1	MF EF EFT
18-2		3A3-84365-1	* THROTTLE ARM * ｽﾛｯﾄﾙｱｰﾑ	1	1	1	1	1	1	1	1	
18-3		3A3-84428-0	* THROTTLE FRICTION ARM * ｽﾛｯﾄﾙﾌﾘｸｼｮﾝｱｰﾑ		1				1	1	1	RC12A RC12B
18-4	1	945303-0600	* E-RING d=6 * Eﾘﾝｸﾞ d=6		3				3	3	3	RC12A RC12B
18-4	2	945303-0600	* E-RING d=6 * Eﾘﾝｸﾞ d=6	2	2	2	2	2	2	2	2	RC12C
18-5		353-84394-0	* WASHER * ﾜｯｼｬ		1				1	1	1	RC12A RC12B
18-6		3U2-84427-0	* ADJUSTING SCREW * ｱｼﾞｬｽﾄｽｸﾘｭ		1				1	1	1	RC12A RC12B
18-7		3A3-84381-0	* SHIFT GEAR ASSY * ｼﾌﾄｷﾞﾔｱｯｼ	1	1	1	1	1	1	1	1	
18-8		3A3-83314-2	* CABLE TERMINAL * ｹｰﾌﾞﾙﾀｰﾐﾅﾙ	2	2	2	2	2	2	2	2	
18-9		3A3-84364-2	* DRIVE GEAR * ﾄﾞﾗｲﾌﾞｷﾞﾔ	1	1	1	1	1	1	1	1	
18-10		930103-0500	* NUT * ﾅｯﾄ	1	1	1	1	1	1	1	1	
18-11		910103-0525	* BOLT * ﾎﾞﾙﾄ	1	1	1	1	1	1	1	1	
18-12		3A3-84376-0	* GROMMET * ｸﾞﾛﾒｯﾄ	1	1	1	1	1	1	1	1	
18-13		3U2B84441-0	* REAR HOUSING * ﾘﾔﾊｳｼﾞﾝｸﾞ	1	1	1	1	1	1	1	1	
18-14		3U2B84366-0	* REAR PANEL * ﾘﾔﾊﾟﾈﾙ	1	1	1	1	1	1	1	1	
18-15		3U2-84401-0	* NEUTRAL LOCK ARM * ﾆｭｰﾄﾗﾙﾛｯｸｱｰﾑ	1	1	1	1	1	1	1	1	
18-16		3A3-84403-0	* NEUTRAL LOCK SPRING * ﾆｭｰﾄﾗﾙﾛｯｸｽﾌﾟﾘﾝｸﾞ	1	1	1	1	1	1	1	1	
18-17		3U2-84404-0	* GRIP * ｸﾞﾘｯﾌﾟ	1	1	1	1	1	1	1	1	
18-18		3U2-84343-0	* CONTROL LEVER * ｺﾝﾄﾛｰﾙﾚﾊﾞｰ	1	1	1	1	1	1	1	1	
18-19		3A3-84368-0	* WAVE WASHER * ｳｪｰﾌﾞﾜｯｼｬ	1	1	1	1	1	1	1	1	
18-20		3A3-84391-0	* FREE THROTTLE DRUM * ﾌﾘｰｽﾛｯﾄﾙﾄﾞﾗﾑ	1	1	1	1	1	1	1	1	
18-21		3A3-84435-0	* BUSHING * ﾌﾞｯｼﾝｸﾞ D	1	1	1	1	1	1	1	1	
18-22		3A3-84422-0	* THRUST PLATE * ｽﾗｽﾄﾌﾟﾚｰﾄ	1	1	1	1	1	1	1	1	
18-23		921603-0512	* SCREW * ｽｸﾘｭ	2	2	2	2	2	2	2	2	
18-24		3U2-84339-1	* INSTRUCTION DECAL * ｲﾝｽﾄﾗｸｼｮﾝﾃﾞｶｰﾙ	1	1	1	1	1	1	1	1	
18-25		3A3-84432-0	* BUSHING * ﾌﾞｯｼﾝｸﾞ B	1	1	1	1	1	1	1	1	
18-26		3U2-84375-0	* SCREW * ｽｸﾘｭ	3	3	3	3	3	3	3	3	

Fig. 18 COMPONENT PARTS OF REMOTE CONTROL
リモコンボックス構成部品

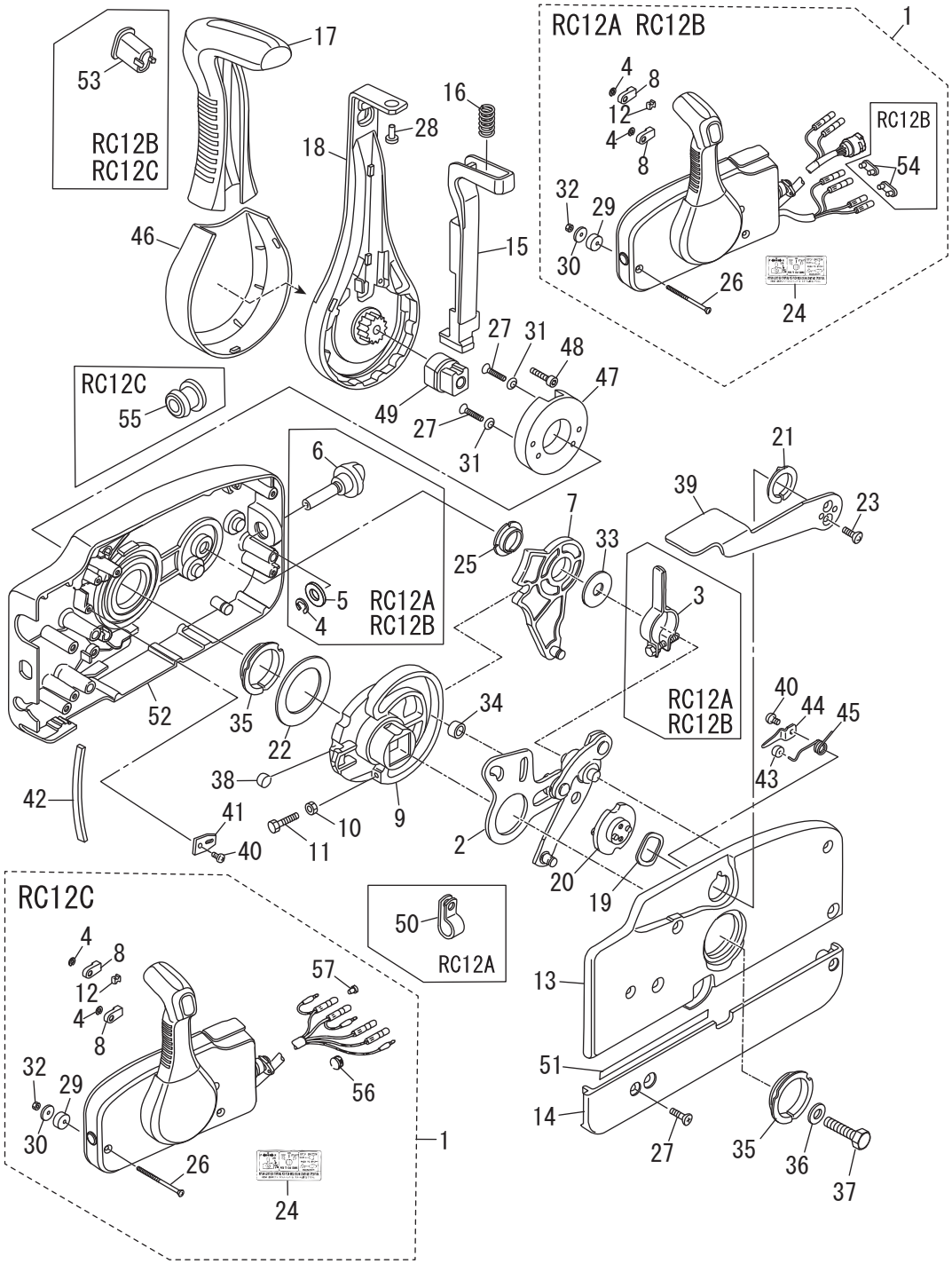

Ref.No. 見出番号	Part No. 部品番号	Description 部　品　名	Q'ty/個数								Remarks 備　考
			MF8C DO	MF9.8C DO	MF9.9CX	MF8C US	MF9.8C US	MF6CZ EU	MF8C EU	MF9.9CY EU	
18-27	3VK-84375-0	* SCREW * ｽｸﾘｭ	7	7	7	7	7	7	7	7	
18-28	3VL-84375-0	* SCREW * ｽｸﾘｭ	1	1	1	1	1	1	1	1	
18-29	3A3-84374-0	* SPACER * ｽﾍﾟｰｻ	3	3	3	3	3	3	3	3	
18-30	353-84371-0	* WASHER * ﾜｯｼｬ ﾘﾓｺﾝﾎﾞｯｸｽ	3	3	3	3	3	3	3	3	
18-31	3U2-84371-0	* WASHER * ﾜｯｼｬ	2	2	2	2	2	2	2	2	
18-32	930103-0600	* NUT * ﾅｯﾄ	3	3	3	3	3	3	3	3	
18-33	3A3-84383-0	* WASHER * ﾜｯｼｬ	1	1	1	1	1	1	1	1	
18-34	3A3-84421-0	* ROLLER * ﾛｰﾗ	1	1	1	1	1	1	1	1	
18-35	3U2-84431-0	* BUSHING * ﾌﾞｯｼﾝｸﾞ	2	2	2	2	2	2	2	2	
18-36	940103-0800	* WASHER * ﾜｯｼｬ	1	1	1	1	1	1	1	1	
18-37	3U2-84442-0	* BOLT * ﾎﾞﾙﾄ	1	1	1	1	1	1	1	1	
18-38	353-84388-0	* DETENT ROLLER * ﾃﾞﾃﾝﾄﾛｰﾗ	1	1	1	1	1	1	1	1	
18-39	3U2B84312-0	* FREE THROTTLE LEVER * ﾌﾘｰｽﾛｯﾄﾙﾚﾊﾞｰ	1	1	1	1	1	1	1	1	
18-40	921503-0406	* SCREW * ｽｸﾘｭ	3	3	3	3	3	3	3	3	
18-41	3A3-84423-0	* DETENT RETAINER * ﾃﾞﾃﾝﾄﾘﾃｰﾅ	1	1	1	1	1	1	1	1	
18-42	3A3-84307-0	* DETENT SPRING * ﾃﾞﾃﾝﾄｽﾌﾟﾘﾝｸﾞ	6	6	6	6	6	6	6	6	
18-43	3A3-84424-0	* FREE THROTTLE ROLLER * ﾌﾘｰｽﾛｯﾄﾙﾛｰﾗ	1	1	1	1	1	1	1	1	
18-44	3A3-84426-0	* ROLLER RETAINER * ﾛｰﾗﾘﾃｰﾅ	1	1	1	1	1	1	1	1	
18-45	3A3-84425-0	* FREE THROTTLE SPRING * ﾌﾘｰｽﾛｯﾄﾙｽﾌﾟﾘﾝｸﾞ	1	1	1	1	1	1	1	1	
18-46	3VK-63107-0	* COVER * ｶﾊﾞｰ	1	1	1	1	1	1	1	1	
18-47	3U2-63506-0	* HOLDER * ﾎﾙﾀﾞ	1	1	1	1	1	1	1	1	
18-48	3U2-84917-0	* BOLT * ﾎﾞﾙﾄ	1	1	1	1	1	1	1	1	
18-49	3U2-77367-0	* JOINT * ｼﾞｮｲﾝﾄ	1	1	1	1	1	1	1	1	
18-50	3U2-06973-0	* CLAMP * ｸﾗﾝﾌﾟ								1	RC12A
18-51	3U2-72187-0	* CAUTION DECAL (SIGP) * ｺｰｼｮﾝﾃﾞｶｰﾙ (SIGP)	1	1	1	1	1	1	1	1	
18-52	3U2B84440-0	* FRONT HOUSING * ﾌﾛﾝﾄﾊｳｼﾞﾝｸﾞ	1	1	1	1	1	1	1	1	
18-53	3U2-84452-0	* TILT SWITCH PLUG * ﾁﾙﾄｽｲｯﾁﾌﾟﾗｸﾞ	1	1	1	1	1	1	1	1	RC12B RC12C
18-54	353-76037-0	* CABLE TERMINAL PLUG * ｹｰﾌﾞﾙﾀｰﾐﾅﾙ ﾌﾟﾗｸﾞ		2				2	2	2	RC12B
18-55	3U2-84414-0	* GROMMET * ｸﾞﾛﾒｯﾄ	1	1	1	1	1	1	1	1	RC12C

Fig. 18 COMPONENT PARTS OF REMOTE CONTROL
リモコンボックス構成部品

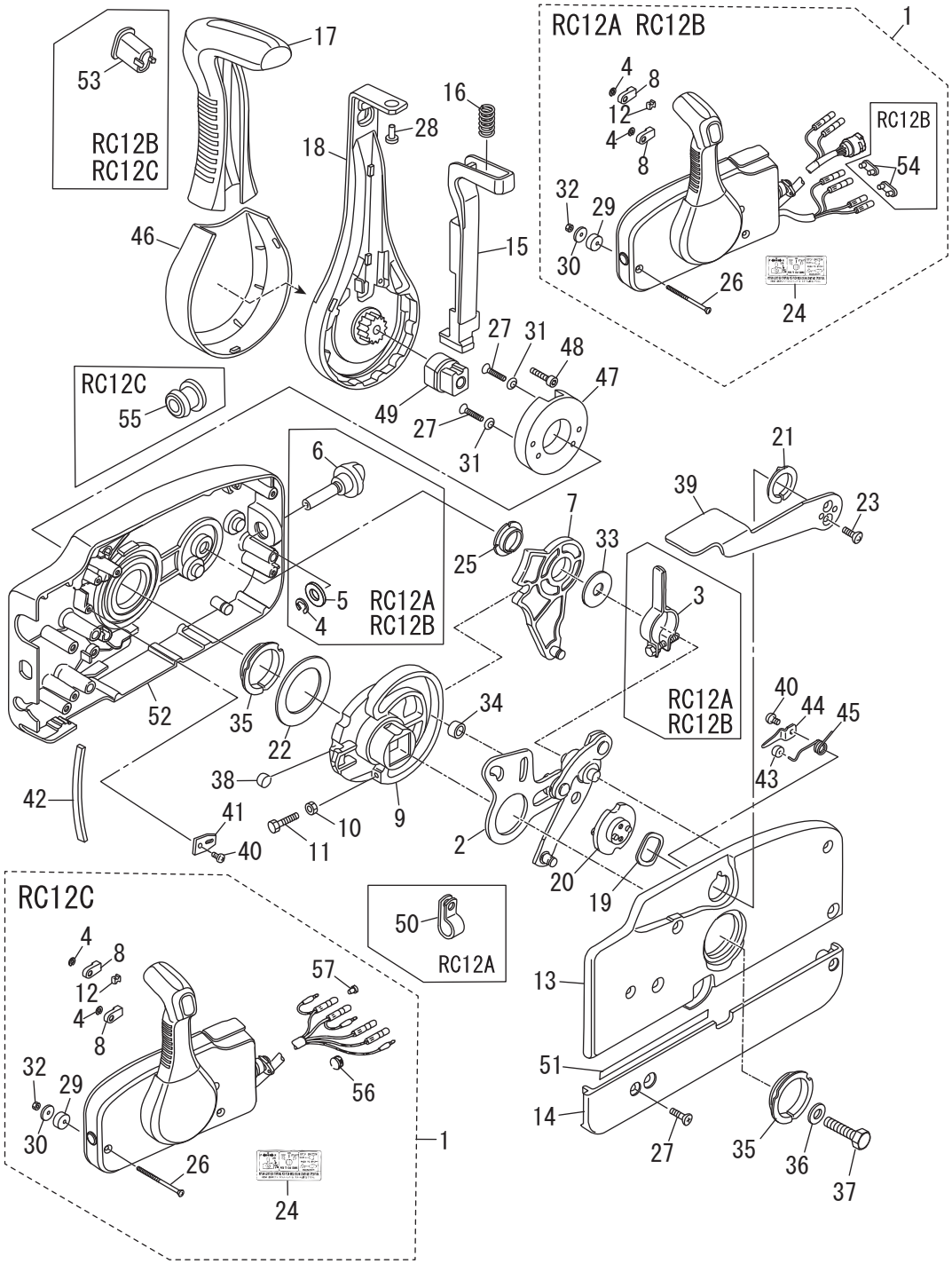

Ref.No. 見出番号		Part No. 部品番号	Description 部　品　名	Q'ty/個数								Remarks 備　考
				MF8C DO	MF9.8C DO	MF9.9CX	MF8C US	MF9.8C US	MF6CZ EU	MF8C EU	MF9.9CY EU	
18-56		361-84415-0	* GROMMET * ｸﾞﾛﾒｯﾄ B	1	1	1	1	1	1	1	1	RC12C
18-57		3A3-76037-0	* CABLE TERMINAL PLUG * ｹｰﾌﾞﾙﾀｰﾐﾅﾙ ﾌﾟﾗｸﾞ	1	1	1	1	1	1	1	1	RC12C

Fig. 19 COMPONENT PARTS OF REMOTE CONTROL (ELECTRIC PARTS)
リモコンボックス構成部品 (電装品関係)

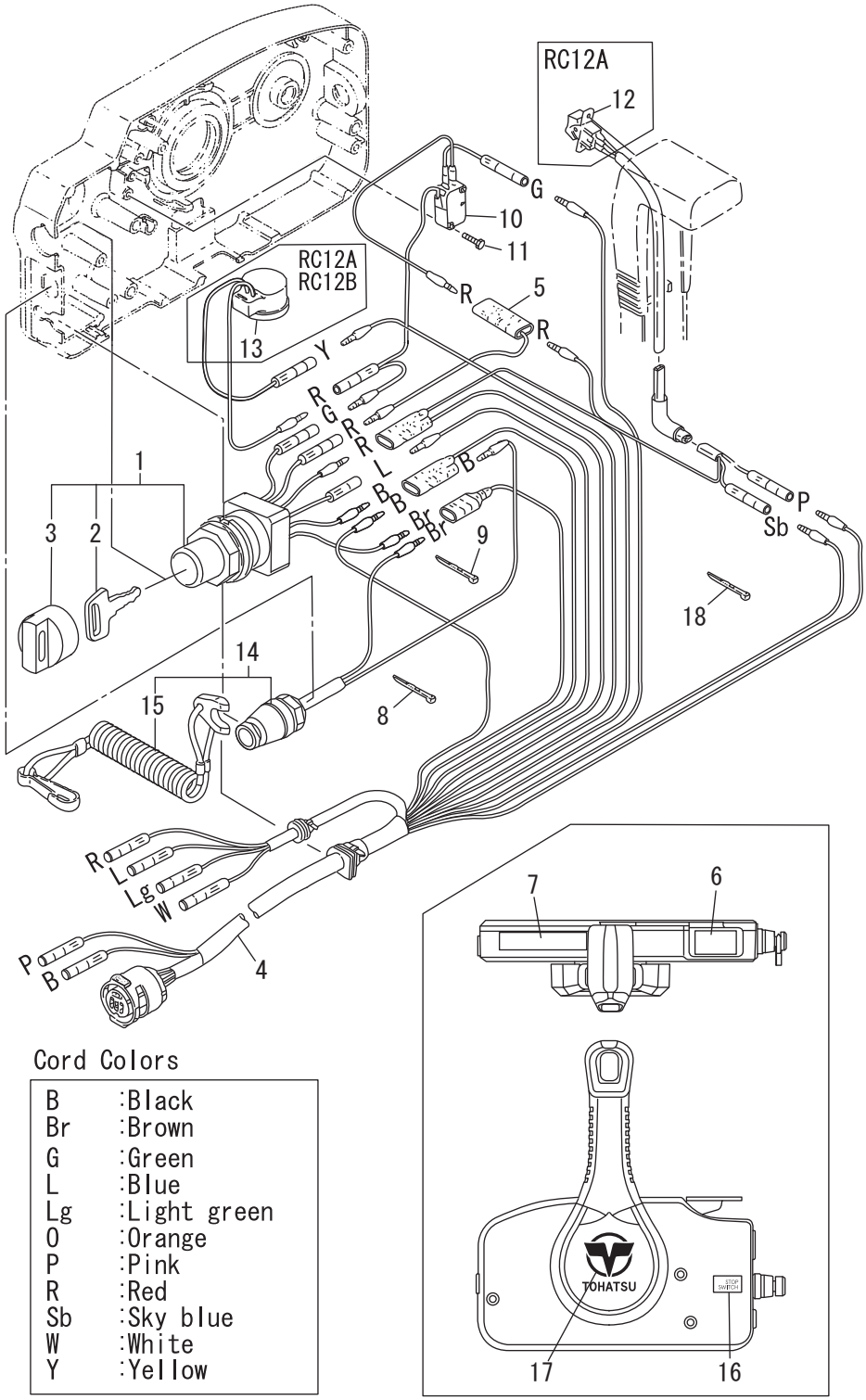

Cord Colors

B	:Black
Br	:Brown
G	:Green
L	:Blue
Lg	:Light green
O	:Orange
P	:Pink
R	:Red
Sb	:Sky blue
W	:White
Y	:Yellow

Ref.No. 見出番号		Part No. 部品番号	Description 部　品　名	Q'ty/個数								Remarks 備　考
				MF8C DO	MF9.8C DO	MF9.9CX	MF8C US	MF9.8C US	MF6CZ EU	MF8C EU	MF9.9CY EU	
19-1		3GF-76020-0	MAIN SWITCH ASSY ﾒｲﾝｽｲｯﾁｱｯｼ	1	1	1	1	1	1	1	1	
19-2	1	3GF-76217-0	* MAIN SWITCH KEY No.943 * ﾒｲﾝｽｲｯﾁｷｰ No.943	A	A	A	A	A	A	A	A	
19-2	2	3GF-76218-0	* MAIN SWITCH KEY No.944 * ﾒｲﾝｽｲｯﾁｷｰ No.944	A	A	A	A	A	A	A	A	
19-2	3	3GF-76219-0	* MAIN SWITCH KEY No.945 * ﾒｲﾝｽｲｯﾁｷｰ No.945	A	A	A	A	A	A	A	A	
19-3		3GF-76205-0	* MAIN SWITCH KEY COVERING CAP * ﾒｲﾝｽｲｯﾁｷｰｶﾊﾞﾘﾝｸﾞｷｬｯﾌﾟ	1	1	1	1	1	1	1	1	
19-4	1	3A3-76115-1	CORD ASSY L=6200 ｺｰﾄﾞｱｯｼ L=6200		1				1	1	1	RC12A RC12B
19-4	2	361-76110-1	CORD ASSY ｺｰﾄﾞｱｯｼ	1	1	1	1	1	1	1	1	RC12C
19-5		353-72546-0	ASSIST CORD (RED) L=200 ｱｼｽﾄｺｰﾄﾞ (ﾚｯﾄﾞ) L=200		1				1	1	1	RC12A RC12B
19-6		3U2-84331-0	DECAL (LEVER) ﾃﾞｶｰﾙ (ﾚﾊﾞｰ)	1	1	1	1	1	1	1	1	
19-7		3U2-84336-1	SHIFT POSITION DECAL ｼﾌﾄﾎﾟｼﾞｼｮﾝﾃﾞｶｰﾙ	1	1	1	1	1	1	1	1	
19-8		3U2-84398-0	BAND ﾊﾞﾝﾄﾞ		4				4	4	4	RC12B
19-9		3U2-84398-0	BAND ﾊﾞﾝﾄﾞ								5	RC12A
19-10		3A3-76086-1	NEUTRAL SWITCH (REMOTE CONT) ﾆｭｰﾄﾗﾙｽｲｯﾁ (ﾘﾓｰﾄｺﾝﾄﾛｰﾙ)	1	1	1	1	1	1	1	1	
19-11		921503-5316	SCREW ｽｸﾘｭ	2	2	2	2	2	2	2	2	
19-12		3U2-72615-0	PTT SWITCH ASSY PTTｽｲｯﾁｱｯｼ								1	RC12A
19-13		3C8-76171-0	OVERHEAT BUZZER ｵｰﾊﾞｰﾋｰﾄﾌﾞｻﾞｰ		1				1	1	1	RC12A RC12B
19-14		3A3-06830-0	STOP SWITCH ASSY ｽﾄｯﾌﾟｽｲｯﾁｱｯｼ	1	1	1	1	1	1	1	1	
19-15		31H-06848-0	* STOP SWITCH LANYARD ASSY * ｽﾄｯﾌﾟｽｲｯﾁﾗﾝﾔｰﾄﾞｱｯｼ	1	1	1	1	1	1	1	1	
19-16		3U2-72200-0	STOP SWITCH DECAL ｽﾄｯﾌﾟｽｲｯﾁﾃﾞｶｰﾙ	2	2	2	2	2	2	2	2	
19-17		3U2-84334-0	REMOTE CONTROL LOGO DECAL ﾘﾓｰﾄｺﾝﾄﾛｰﾙﾛｺﾞﾃﾞｶｰﾙ	1	1	1	1	1	1	1	1	
19-18		3U2-84398-0	BAND ﾊﾞﾝﾄﾞ	3	3	3	3	3	3	3	3	RC12C

Fig. 20 OPTIONAL PARTS・ACCESORIES
オプショナルパーツ・アクセサリ

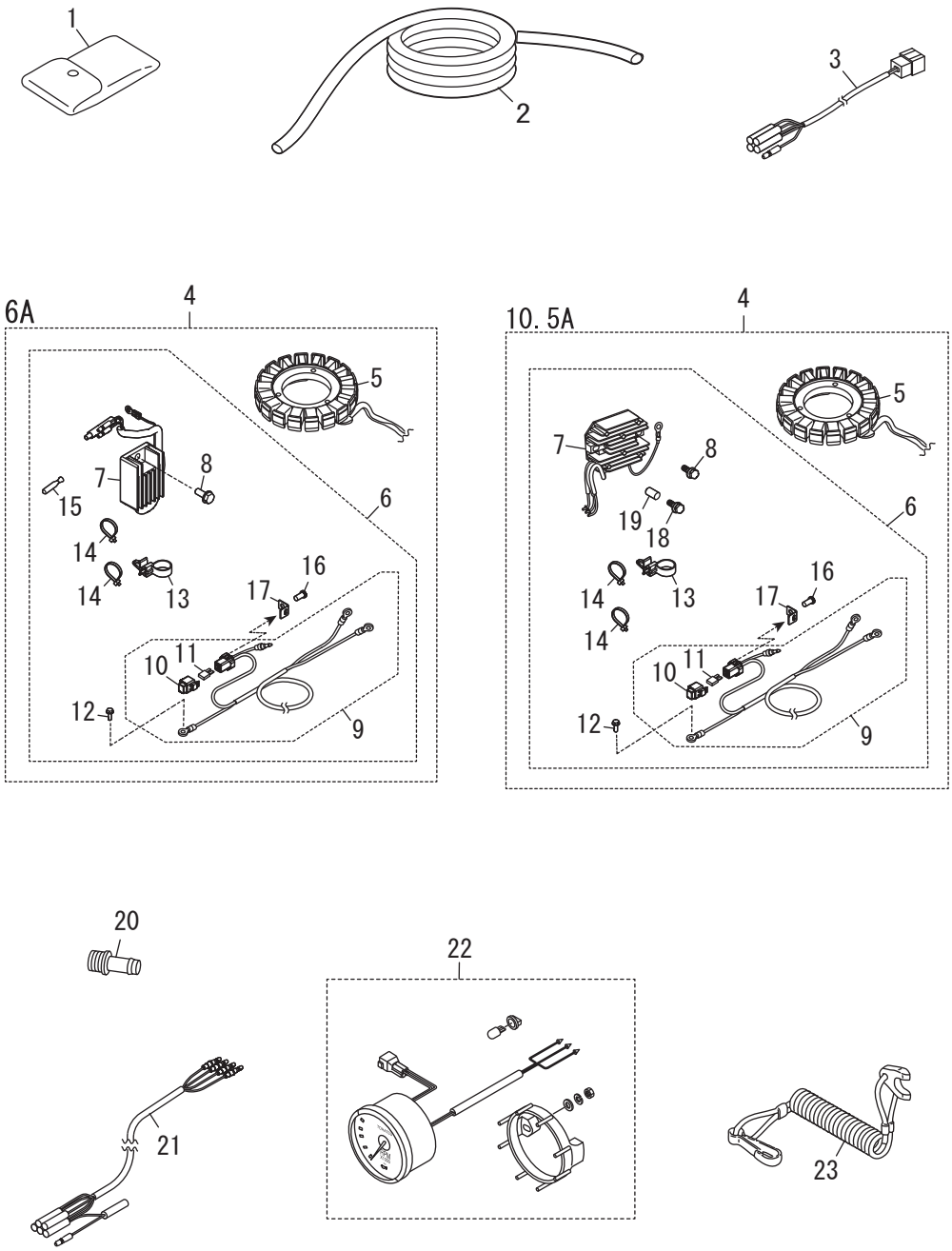

Ref.No. 見出番号		Part No. 部品番号	Description 部　品　名	Q'ty/個数								Remarks 備　考
				MF8C DO	MF9.8C DO	MF9.9CX	MF8C US	MF9.8C US	MF6CZ EU	MF8C EU	MF9.9CY EU	
20-1		3BJ-72100-1	TOOL KIT ﾂｰﾙｷｯﾄ	1	1	1	1	1	1	1	1	
20-2		3B7-72201-0	SAFETY ROPE φ5-1600 ｾｰﾌﾃｨﾛｰﾌﾟ φ5-1600	1	1	1	1	1	1	1	1	
20-3		3KY-72539-0	TACHOMETER LEAD WIRE L=2000 ﾀｺﾒｰﾀﾘｰﾄﾞﾜｲﾔ					1				EP EPT
20-4	1	31H-06128-0	ALTERNATOR KIT ｵﾙﾀﾈｰﾀｷｯﾄ	1	1	1	1	1	1	1	1	MF 6A
20-4	2	31N-06128-0	ALTERNATOR KIT ｵﾙﾀﾈｰﾀｷｯﾄ	1	1							MF 10.5A
20-5	1	31H-06023-0	* ALTERNATOR ASSY * ｵﾙﾀﾈｰﾀｱｯｼ	1	1	1	1	1	1	1	1	MF 6A
20-5	2	3RT-06023-0	* ALTERNATOR ASSY * ｵﾙﾀﾈｰﾀｱｯｼ	1	1							MF 10.5A
20-6	1	31H-76160-0	* RECTIFIER KIT * ﾚｸﾁﾌｧｲﾔｷｯﾄ	1	1	1	1	1	1	1	1	MF 6A
20-6	2	31N-76160-0	* RECTIFIER KIT * ﾚｸﾁﾌｧｲﾔｷｯﾄ	1	1							MF 10.5A
20-7	1	3AA-76065-0	** RECTIFIER COMPLETE ** ﾚｸﾁﾌｧｲﾔｺﾝﾌﾟﾘｰﾄ	1	1	1	1	1	1	1	1	MF 6A
20-7	2	3RS-76060-0	** RECTIFIER COMPLETE ** ﾚｸﾁﾌｧｲﾔｺﾝﾌﾟﾘｰﾄ	1	1							MF 10.5A
20-8	1	910103-5616	** BOLT ** ﾎﾞﾙﾄ	1	1	1	1	1	1	1	1	MF 6A
20-8	2	910103-5620	** BOLT ** ﾎﾞﾙﾄ	1	1							MF 10.5A
20-9		31H-76161-0	** EXTENSION CORD ** ｴｸｽﾃﾝｼｮﾝｺｰﾄﾞ	1	1	1	1	1	1	1	1	MF 6A/10.5A
20-10		1E0-34093-0	*** CAP (Y) *** ｷｬｯﾌﾟ ﾋｭｰｽﾞﾎﾞｯｸｽ (Y)	1	1	1	1	1	1	1	1	MF 6A/10.5A
20-11		3T5-76247-0	*** FUSE 20A *** ﾋｭｰｽﾞ 20A	2	2	2	2	2	2	2	2	MF 6A/10.5A
20-12		910103-5612	** BOLT ** ﾎﾞﾙﾄ	1	1	1	1	1	1	1	1	MF 6A/10.5A
20-13		3KY-84398-0	** BAND ** ﾊﾞﾝﾄﾞ	1	1	1	1	1	1	1	1	MF 6A/10.5A
20-14		369-84398-1	** BAND 202 ** ﾊﾞﾝﾄﾞ	2	2	2	2	2	2	2	2	MF 6A/10.5A
20-15		3SY-01047-0	** PLUG ** ﾌﾟﾗｸﾞ	1	1	1	1	1	1	1	1	MF 6A
20-16		3V1-05913-0	** TAPPING SCREW 5-12 ** ﾀｯﾋﾟﾝｸﾞｽｸﾘｭ 5-12	1	1	1	1	1	1	1	1	MF 6A/10.5A
20-17		3R0-76064-0	** FUSE HOLDER BRACKET ** ﾋｭｰｽﾞﾎﾙﾀﾞﾌﾞﾗｹｯﾄ	1	1	1	1	1	1	1	1	MF 6A/10.5A
20-18		910103-5630	** BOLT ** ﾎﾞﾙﾄ	1	1							MF 10.5A
20-19		3H6-63619-1	** COLLAR 6.5-10.5-10 ** ｶﾗｰ ﾌﾞﾗｹｯﾄ 6.5-10.5-10	1	1							MF 10.5A
20-20		3T1-72405-0	HOSE JOINT (WATER-WORKS) ﾎｰｽｼﾞｮｲﾝﾄ (ｳｫｰﾀｰﾜｰｸ)	1	1	1			1	1	1	
20-21		3UA-72537-0	METER LEAD WIRE L=2000 ﾒｰﾀﾘｰﾄﾞﾜｲﾔ L＝2000		1				1	1	1	EP EPT
20-22	1	3PB-72638-2	TACHOMETER KIT ﾀｺﾒｰﾀｷｯﾄ		1			1	1	1	1	White
20-22	2	3PA-72638-2	TACHOMETER KIT ﾀｺﾒｰﾀｷｯﾄ		1			1	1	1	1	black
20-23		3GR-06821-0	CORD ｺｰﾄﾞ	1	1	1	1	1	1	1	1	

Fig. 21 ASSEMBLY・KIT PARTS
アッセンブリ・キットパーツ

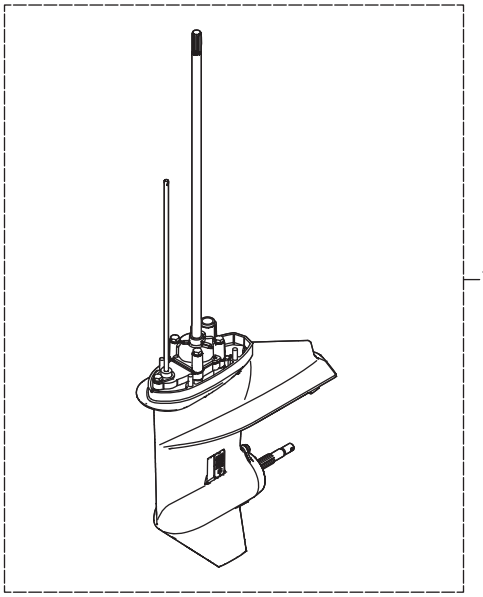

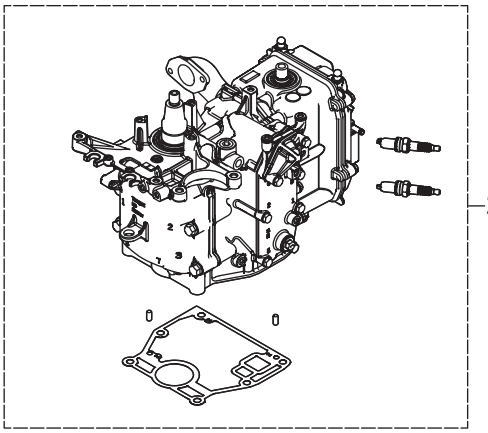

POWER HEAD GASKET SET
パワーヘッドガスケットセット — 3

LOWER UNIT GASKET SET
ロワユニットガスケットセット — 4

WATER PUMP REPAIR KIT
ウォータポンプリペアキット — 5

WATER PUMP KIT (CHROME PLATED)
ウォータポンプキット（クロムメッキ） — 6

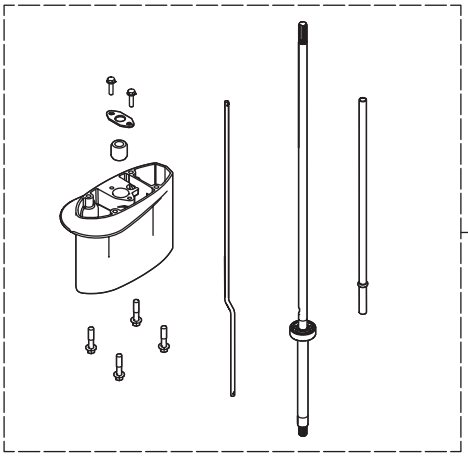

ELECTRIC STARTER KIT (F TYPE)
エレクトリックスタータキット（Fタイプ） — 8

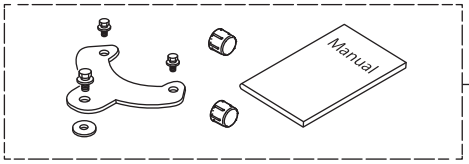

MAINTENANCE KIT
メンテナンスキット — 10

Ref.No. 見出番号		Part No. 部品番号	Description 部　品　名	Q'ty/個数								Remarks 備　考
				MF8C DO	MF9.8C DO	MF9.9CX	MF8C US	MF9.8C US	MF6CZ EU	MF8C EU	MF9.9CY EU	
21-1	1	31HQ87301-0	LOWER UNIT ASSY (S) ﾛﾜﾕﾆｯﾄｱｯｼ (S)	1	1		1	1	1	1	1	
21-1	2	31HQ87302-0	LOWER UNIT ASSY (L) ﾛﾜﾕﾆｯﾄｱｯｼ (L)	1	1		1	1	1	1	1	
21-1	3	3WBQ87302-0	LOWER UNIT ASSY (L) ﾛﾜﾕﾆｯﾄｱｯｼ (L)			1						
21-1	4	3WBQ87304-0	LOWER UNIT ASSY (UL) ﾛﾜﾕﾆｯﾄｱｯｼ (UL)			1						
21-1	5	31HW87301-0	LOWER UNIT ASSY (S) ﾛﾜﾕﾆｯﾄｱｯｼ (S)					1			1	for White Model
21-1	6	3V1W87304-8	LOWER UNIT ASSY (UL) ﾛﾜﾕﾆｯﾄｱｯｼ (UL)					1				for White Model
21-1	7	3V1Q87304-8	LOWER UNIT ASSY (UL) ﾛﾜﾕﾆｯﾄｱｯｼ (UL)					1			1	
21-1	8	31HW87302-0	LOWER UNIT ASSY (L) ﾛﾜﾕﾆｯﾄｱｯｼ (L)								1	for White Model
21-2	1	31HB87090-0	ENGINE SHORT BLOCK KIT ｴﾝｼﾞﾝｼｮｰﾄﾌﾞﾛｯｸｷｯﾄ	1	1	1	1	1		1	1	
21-2	2	31PB87090-0	ENGINE SHORT BLOCK KIT ｴﾝｼﾞﾝｼｮｰﾄﾌﾞﾛｯｸｷｯﾄ						1			
21-3	1	31H-87121-0	POWER HEAD GASKET SET ﾊﾟﾜｰﾍｯﾄﾞｶﾞｽｹｯﾄｾｯﾄ	1	1	1	1	1	1	1	1	
21-3	2	31H-01005-0	* CYLINDER HEAD GASKET * ｼﾘﾝﾀﾞｰﾍｯﾄﾞｶﾞｽｹｯﾄ	1	1	1	1	1	1	1	1	
21-3	3	31H-01303-0	* ENGINE BASEMENT GASKET * ｴﾝｼﾞﾝﾍﾞｰｽｶﾞｽｹｯﾄ	1	1	1	1	1	1	1	1	
21-3	4	3H8-07025-0	* OIL SEAL 18-35-8 * ｵｲﾙｼｰﾙ 18-35-8	1	1	1	1	1	1	1	1	
21-3	5	31H-07653-0	* OIL PUMP GASKET * ｵｲﾙﾎﾟﾝﾌﾟｶﾞｽｹｯﾄ	1	1	1	1	1	1	1	1	
21-3	6	3V1-01024-0	* CYLINDER HEAD COVER GASKET * ｼﾘﾝﾀﾞｰﾍｯﾄﾞｶﾊﾞｰｶﾞｽｹｯﾄ	1	1	1	1	1	1	1	1	
21-3	7	3R0-07422-0	* O-RING 3.1-24.4 * Oﾘﾝｸﾞ 3.1-24.4	1	1	1	1	1	1	1	1	
21-3	8	3H6-07422-0	* O-RING 2.62-18.72 * Oﾘﾝｸﾞ 2.6-18.7	1	1	1	1	1	1	1	1	
21-3	9	3BJ-00121-0	* OIL SEAL 36-50-7 * ｵｲﾙｼｰﾙ 36-50-7	1	1	1	1	1	1	1	1	
21-3	10	3V1-00121-0	* OIL SEAL 30-45-8 * ｵｲﾙｼｰﾙ 30-45-8	1	1	1	1	1	1	1	1	
21-3	11	346-01032-0	* THERMOSTAT CAP GASKET * ｻｰﾓｽﾀｯﾄｷｬｯﾌﾟｶﾞｽｹｯﾄ	1	1	1	1	1	1	1	1	
21-3	12	31H-02305-0	* EXHAUST COVER GASKET * ｴｷｿﾞｰｽﾄｶﾊﾞｶﾞｽｹｯﾄ	1	1	1	1	1	1	1	1	
21-3	13	31H-10104-0	* GASKET * ｶﾞｽｹｯﾄ	1	1	1	1	1	1	1	1	
21-3	14	31H-02418-0	* GASKET * ｶﾞｽｹｯﾄ	1	1	1	1	1	1	1	1	
21-3	15	3B2-01215-0	* OIL SEAL 12.1-28-5 * ｵｲﾙｼｰﾙ 12-28-5	1	1	1	1	1	1	1	1	

Fig. 21 ASSEMBLY・KIT PARTS
アッセンブリ・キットパーツ

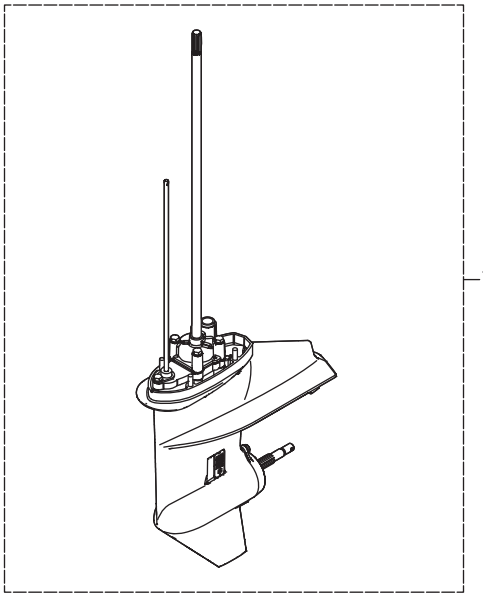

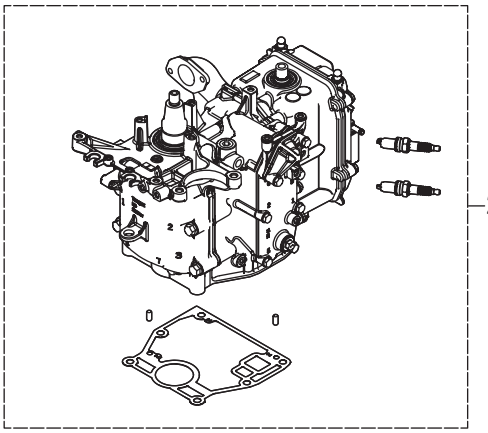

POWER HEAD GASKET SET
パワーヘッドガスケットセット — 3

LOWER UNIT GASKET SET
ロワユニットガスケットセット — 4

WATER PUMP REPAIR KIT
ウォータポンプリペアキット — 5

WATER PUMP KIT (CHROME PLATED)
ウォータポンプキット（クロムメッキ） — 6

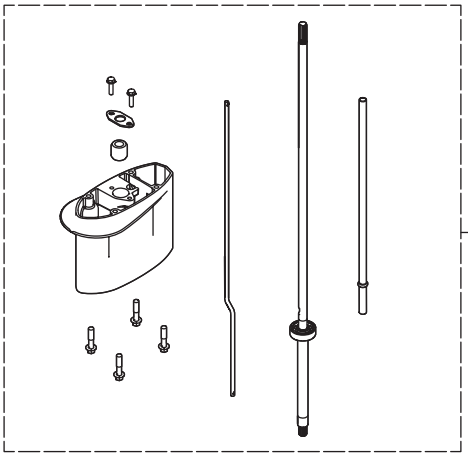

ELECTRIC STARTER KIT (F TYPE)
エレクトリックスタータキット（Fタイプ） — 8

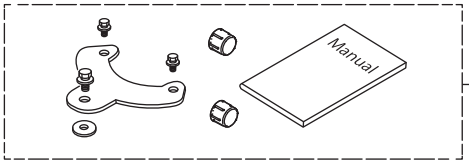

MAINTENANCE KIT
メンテナンスキット — 10

Ref.No. 見出番号		Part No. 部品番号	Description 部　品　名	Q'ty/個数								Remarks 備　考
				MF8C DO	MF9.8C DO	MF9.9CX	MF8C US	MF9.8C US	MF6CZ EU	MF8C EU	MF9.9CY EU	
21-4	1	3B2-87321-5	LOWER UNIT GASKET SET ﾛﾜﾕﾆｯﾄｶﾞｽｹｯﾄｾｯﾄ	1	1	1	1	1	1	1	1	
21-4	2	3B2-61012-2	* DRIVE SHAFT HOUSING GASKET * ﾄﾞﾗｲﾌﾞｼｬﾌﾄﾊｳｼﾞﾝｸﾞｶﾞｽｹｯﾄ	1	1	1	1	1	1	1	1	
21-4	3	369-66021-1	* O-RING 2.5-4.9 * Oﾘﾝｸﾞ A 2.5-4.9	2	2	2	2	2	2	2	2	
21-4	4	332-66032-0	* O-RING 2.4-15.4 * Oﾘﾝｸﾞ 2.4-15.4	1	1	1	1	1	1	1	1	
21-4	5	3B2-02312-2	* EXHAUST PIPE GASKET * ｴｷｿﾞｰｽﾄﾊﾟｲﾌﾟｶﾞｽｹｯﾄ	1	1	1	1	1	1	1	1	
21-4	6	332-60006-1	* GASKET 8.1-15-1 * ｶﾞｽｹｯﾄ	3	3	3	3	3	3	3	3	
21-4	7	345-65015-0	* O-RING 3.2-47 * Oﾘﾝｸﾞ 3.2-47	1	1	1	1	1	1	1	1	
21-4	8	369-60111-0	* OIL SEAL 15-28-10 * ｵｲﾙｼｰﾙ 15-28-10	1	1	1	1	1	1	1	1	
21-4	9	309-60111-0	* OIL SEAL 12-24-8 * ｵｲﾙｼｰﾙ 12-24-8	1	1	1	1	1	1	1	1	
21-4	10	3B2-65029-2	* GUIDE PLATE GASKET * ｶﾞｲﾄﾞﾌﾟﾚｰﾄｶﾞｽｹｯﾄ	1	1	1	1	1	1	1	1	
21-4	11	3B2-65020-1	* PUMP CASE GASKET (LOWER) * ﾎﾟﾝﾌﾟｹｰｽｶﾞｽｹｯﾄ (ﾛﾜ)	1	1	1	1	1	1	1	1	
21-4	12	3B2-65018-2	* PUMP CASE GASKET * ﾎﾟﾝﾌﾟｹｰｽｶﾞｽｹｯﾄ	1	1	1	1	1	1	1	1	
21-5	1	3B2-87322-2	WATER PUMP REPAIR KIT ｳｫｰﾀﾎﾟﾝﾌﾟﾘﾍﾟｱｷｯﾄ	1	1	1	1	1	1	1	1	
21-5	2	3B2-65021-1	* WATER PUMP IMPELLER * ｳｫｰﾀﾎﾟﾝﾌﾟｲﾝﾍﾟﾗ	1	1	1	1	1	1	1	1	
21-5	3	3B2-65022-0	* KEY φ3-11 * ｷｰ ﾎﾟﾝﾌﾟｲﾝﾍﾟﾗ φ3-11	1	1	1	1	1	1	1	1	
21-5	4	3B2-65011-0	* PUMP CASE LINER * ﾎﾟﾝﾌﾟｹｰｽﾗｲﾅ	1	1	1	1	1	1	1	1	
21-5	5	3B2-65025-0	* WATER PUMP GUIDE PLATE * ｳｫｰﾀﾎﾟﾝﾌﾟｶﾞｲﾄﾞﾌﾟﾚｰﾄ	1	1	1	1	1	1	1	1	
21-5	6	3B2-65018-2	* PUMP CASE GASKET * ﾎﾟﾝﾌﾟｹｰｽｶﾞｽｹｯﾄ	1	1	1	1	1	1	1	1	
21-5	7	3B2-65029-2	* GUIDE PLATE GASKET * ｶﾞｲﾄﾞﾌﾟﾚｰﾄｶﾞｽｹｯﾄ	1	1	1	1	1	1	1	1	
21-5	8	9161E3-0650	* BOLT * ﾎﾞﾙﾄ	4	4	4	4	4	4	4	4	
21-5	9	940103-0600	* WASHER * ﾜｯｼｬ	4	4	4	4	4	4	4	4	
21-5	10	3B2-65020-1	* PUMP CASE GASKET (LOWER) * ﾎﾟﾝﾌﾟｹｰｽｶﾞｽｹｯﾄ (ﾛﾜ)	1	1	1	1	1	1	1	1	
21-6	1	3B2-65231-2	WATER PUMP KIT (CHROME PLATED) ｳｫｰﾀﾎﾟﾝﾌﾟｷｯﾄ (ｸﾛﾑﾒｯｷ)	1	1	1	1	1	1	1	1	
21-6	2	3B2-65021-1	* WATER PUMP IMPELLER * ｳｫｰﾀﾎﾟﾝﾌﾟｲﾝﾍﾟﾗ	1	1	1	1	1	1	1	1	
21-6	3	3B2-65238-0	* PUMP CASE LINER * ﾎﾟﾝﾌﾟｹｰｽﾗｲﾅ ｸﾛﾑﾒｯｷ	1	1	1	1	1	1	1	1	
21-6	4	3B2-65239-0	* WATER PUMP GUIDE PLATE * ｳｫｰﾀﾎﾟﾝﾌﾟｶﾞｲﾄﾞﾌﾟﾚｰﾄ ｸﾛﾑﾒｯｷ	1	1	1	1	1	1	1	1	
21-6	5	3B2-65018-2	* PUMP CASE GASKET * ﾎﾟﾝﾌﾟｹｰｽｶﾞｽｹｯﾄ	1	1	1	1	1	1	1	1	

Fig. 21 ASSEMBLY・KIT PARTS
アッセンブリ・キットパーツ

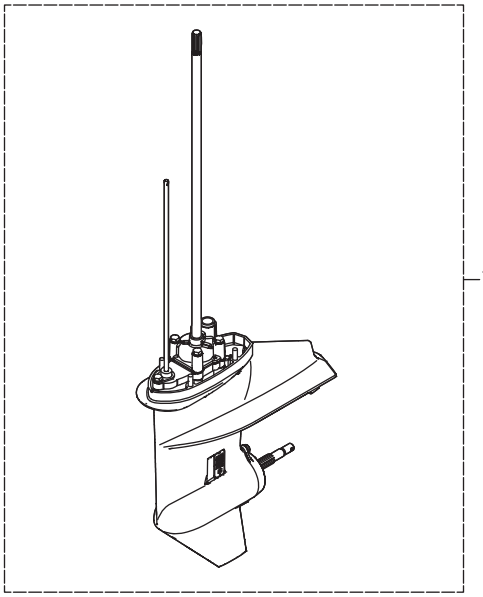

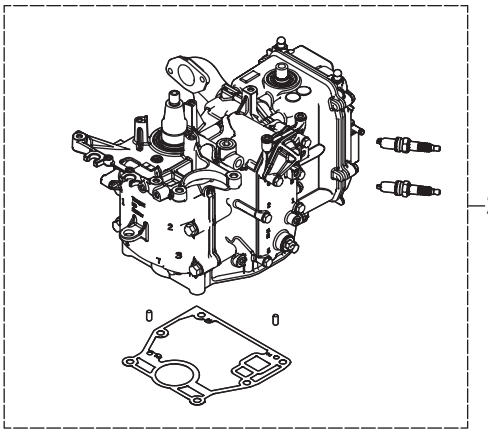

POWER HEAD GASKET SET
パワーヘッドガスケットセット — 3

LOWER UNIT GASKET SET
ロワユニットガスケットセット — 4

WATER PUMP REPAIR KIT
ウォータポンプリペアキット — 5

WATER PUMP KIT (CHROME PLATED)
ウォータポンプキット（クロムメッキ） — 6

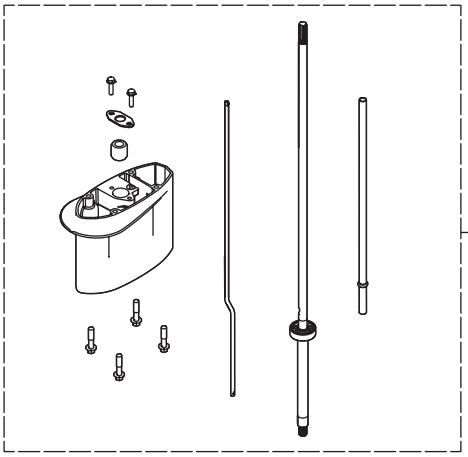

ELECTRIC STARTER KIT (F TYPE)
エレクトリックスタータキット（Fタイプ） — 8

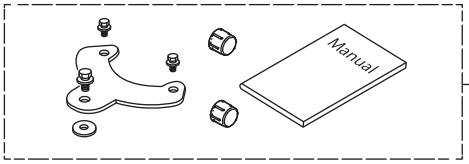

MAINTENANCE KIT
メンテナンスキット — 10

Ref.No. 見出番号		Part No. 部品番号	Description 部　品　名	Q'ty/個数								Remarks 備　考
				MF8C DO	MF9.8C DO	MF9.9CX	MF8C US	MF9.8C US	MF6CZ EU	MF8C EU	MF9.9CY EU	
21-6	6	3B2-65029-2	* GUIDE PLATE GASKET * ｶﾞｲﾄﾞﾌﾟﾚｰﾄｶﾞｽｹｯﾄ	1	1	1	1	1	1	1	1	
21-7	1	3V1Q87314-5	EXTENSION HOUSING KIT (UL) ｴｸｽﾃﾝｼｮﾝﾊｳｼﾞﾝｸﾞｷｯﾄ (UL)	1	1	1	1	1	1	1	1	Transom L→UL
21-7	2	3B2Q61110-2	* EXTENSION HOUSING * ｴｸｽﾃﾝｼｮﾝﾊｳｼﾞﾝｸﾞ	1	1	1	1	1	1	1	1	
21-7	3	3V2-60001-0	* BOLT 6-35 * ﾎﾞﾙﾄ 6-35	1	1	1	1	1	1	1	1	
21-7	4	3B2-60003-1	* DRIVE SHAFT BUSHING (UL) * ﾄﾞﾗｲﾌﾞｼｬﾌﾄﾌﾞｯｼﾝｸﾞ (UL)	1	1	1	1	1	1	1	1	
21-7	5	3V1-64332-0	* STOPPER * ｽﾄｯﾊﾟ ﾌﾞｯｼﾝｸﾞ	1	1	1	1	1	1	1	1	
21-7	6	9101E3-5612	* BOLT * ﾎﾞﾙﾄ	1	1	1	1	1	1	1	1	
21-7	7	3V1-64309-2	* DRIVE SHAFT ASSY (UL) * ﾄﾞﾗｲﾌﾞｼｬﾌﾄｱｯｼ (UL)	1	1	1	1	1	1	1	1	
21-7	8	3V1-66014-0	* CAM ROD (UL) * ｶﾑﾛｯﾄﾞ (UL)	1	1	1	1	1	1	1	1	
21-7	9	3V1-65120-0	* WATER PIPE (UL) * ｳｫｰﾀﾊﾟｲﾌﾟ (UL)	1	1	1	1	1	1	1	1	
21-8	1	31H-76300-0	ELECTRIC STARTER KIT (F) ｴﾚｸﾄﾘｯｸｽﾀｰﾀｷｯﾄ (F)	1	1	1	1	1	1	1	1	MF
21-8	2	31H-06191-0	* FLYWHEEL W/RING GEAR * ﾌﾗｲﾎｲｰﾙ W/ﾘﾝｸﾞｷﾞｱ	1	1	1	1	1	1	1	1	
21-8	3	31H-06023-0	* ALTERNATOR ASSY * ｵﾙﾀﾈｰﾀｱｯｼ	1	1	1	1	1	1	1	1	6A
21-8	4	31H-06869-0	* BRACKET * ﾌﾞﾗｹｯﾄ	1	1	1	1	1	1	1	1	
21-8	5	910103-0610	* BOLT * ﾎﾞﾙﾄ	1	1	1	1	1	1	1	1	
21-8	6	940103-0600	* WASHER * ﾜｯｼｬ	1	1	1	1	1	1	1	1	
21-8	7	31H-76040-0	* STARTER SOLENOID * ｽﾀｰﾀｿﾚﾉｲﾄﾞ	1	1	1	1	1	1	1	1	
21-8	8	910103-5610	* BOLT * ﾎﾞﾙﾄ	2	2	2	2	2	2	2	2	
21-8	9	31H-76066-0	* FUSE WIRE ASSY * ﾋｭｰｽﾞﾜｲﾔｱｯｼ	1	1	1	1	1	1	1	1	
21-8	10	3T5-76247-0	* FUSE 20A * ﾋｭｰｽﾞ 20A	2	2	2	2	2	2	2	2	
21-8	11	1E0-34093-0	* CAP (Y) * ｷｬｯﾌﾟ ﾋｭｰｽﾞﾎﾞｯｸｽ (Y)	1	1	1	1	1	1	1	1	
21-8	12	3V1-05913-0	* TAPPING SCREW 5-12 * ﾀｯﾋﾟﾝｸﾞｽｸﾘｭ 5-12	1	1	1	1	1	1	1	1	
21-8	13	3R0-76064-0	* FUSE HOLDER BRACKET * ﾋｭｰｽﾞﾎﾙﾀﾞﾌﾞﾗｹｯﾄ	1	1	1	1	1	1	1	1	
21-8	14	31H-76010-0	* STARTER MOTOR ASSY * ｽﾀｰﾀﾓｰﾀｱｯｼ	1	1	1	1	1	1	1	1	
21-8	15	910103-5825	* BOLT * ﾎﾞﾙﾄ	2	2	2	2	2	2	2	2	
21-8	16	3AA-76065-0	* RECTIFIER COMPLETE * ﾚｸﾁﾌｧｲﾔｺﾝﾌﾟﾘｰﾄ	1	1	1	1	1	1	1	1	
21-8	17	3SY-01047-0	* PLUG * ﾌﾟﾗｸﾞ	1	1	1	1	1	1	1	1	

Fig. 21 ASSEMBLY・KIT PARTS
アッセンブリ・キットパーツ

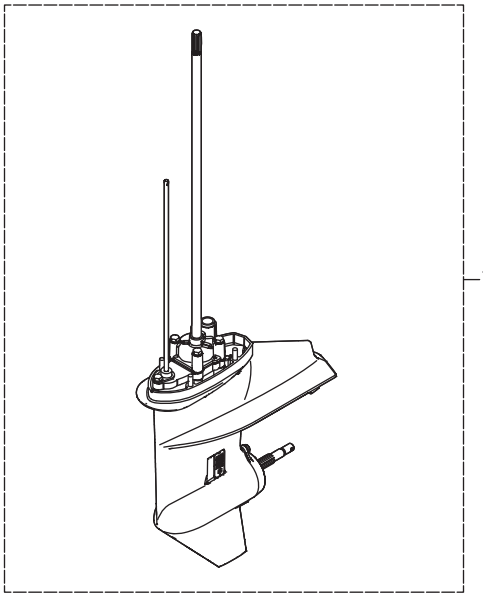

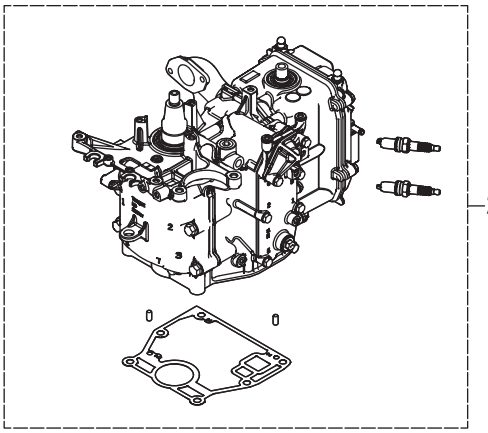

POWER HEAD GASKET SET
パワーヘッドガスケットセット — 3

LOWER UNIT GASKET SET
ロワユニットガスケットセット — 4

WATER PUMP REPAIR KIT
ウォータポンプリペアキット — 5

WATER PUMP KIT (CHROME PLATED)
ウォータポンプキット（クロムメッキ） — 6

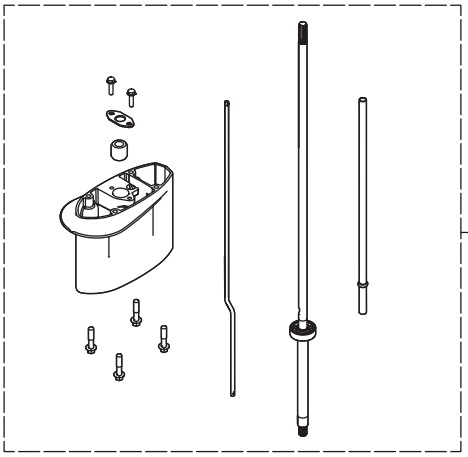

ELECTRIC STARTER KIT (F TYPE)
エレクトリックスタータキット（Fタイプ） — 8

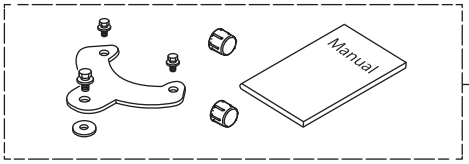

MAINTENANCE KIT
メンテナンスキット — 10

Ref.No. 見出番号		Part No. 部品番号	Description 部　品　名	Q'ty/個数								Remarks 備　考
				MF8C DO	MF9.8C DO	MF9.9CX	MF8C US	MF9.8C US	MF6CZ EU	MF8C EU	MF9.9CY EU	
21-8	18	910103-5616	* BOLT * ﾎﾞﾙﾄ	1	1	1	1	1	1	1	1	
21-8	19	3AC-76120-0	* BATTERY CABLE L=2500 * ﾊﾞｯﾃﾘｹｰﾌﾞﾙ L=2500	1	1	1	1	1	1	1	1	
21-8	20	3RS-06133-0	* PROTECTOR * ﾌﾟﾛﾃｸﾀ	1	1	1	1	1	1	1	1	
21-8	21	3RS-06133-0	* PROTECTOR * ﾌﾟﾛﾃｸﾀ	1	1	1	1	1	1	1	1	
21-8	22	910103-5612	* BOLT * ﾎﾞﾙﾄ	1	1	1	1	1	1	1	1	
21-8	23	3BJ-76145-0	* TERMINAL CAP 15.5-20-28 * ﾀｰﾐﾅﾙｷｬｯﾌﾟ	1	1	1	1	1	1	1	1	
21-8	24	3Y0-76145-0	* TERMINAL CAP 8-18-28 * ﾀｰﾐﾅﾙｷｬｯﾌﾟ	1	1	1	1	1	1	1	1	
21-8	25	3Y1-76145-0	* TERMINAL CAP 8-13-28 * ﾀｰﾐﾅﾙｷｬｯﾌﾟ	1	1	1	1	1	1	1	1	
21-8	26	3B2-76147-2	* STARTER CABLE L=200 * ｽﾀｰﾀｹｰﾌﾞﾙ L=200	1	1	1	1	1	1	1	1	
21-8	27	31H-76081-0	* NEUTRAL SWITCH BRACKET * ﾆｭｰﾄﾗﾙｽｲｯﾁﾌﾞﾗｹｯﾄ	1	1	1	1	1	1	1	1	
21-8	28	3NV-76080-0	* NEUTRAL SWITCH * ﾆｭｰﾄﾗﾙｽｲｯﾁ	1	1	1	1	1	1	1	1	
21-8	29	3RS-76083-0	* NEUTRAL SWITCH ACTUATOR * ﾆｭｰﾄﾗﾙｽｲｯﾁｱｸﾁｴｰﾀ	1	1	1	1	1	1	1	1	
21-8	30	910103-5612	* BOLT * ﾎﾞﾙﾄ	1	1	1	1	1	1	1	1	
21-8	31	3AA-76026-0	* MAIN SWITCH ASSY * ﾒｲﾝｽｲｯﾁｱｯｼ	1	1	1	1	1	1	1	1	
21-8	32	3VS-67587-0	* START DECAL * ｽﾀｰﾄﾃﾞｶｰﾙ	1	1	1	1	1	1	1	1	
21-9	1	3V1-62500-1	STEERING LOCK KIT ｽﾃｱﾘﾝｸﾞﾛｯｸｷｯﾄ		1			1	1	1	1	EP EPT
21-9	2	3V1-62510-0	* STEERING LOCK PLATE * ｽﾃｱﾘﾝｸﾞﾛｯｸﾌﾟﾚｰﾄ		1			1	1	1	1	
21-9	3	3Z0-61334-0	* WASHER 8.5-34-3 * ﾜｯｼｬ		1			1	1	1	1	
21-9	4	3Y3-60108-0	* PRE-COATED BOLT 6-12 * ﾌﾟﾚｺｰﾄﾎﾞﾙﾄ 6-12		2			2	2	2	2	
21-9	5	3Y4-60108-0	* PRE-COATED BOLT 8-20 * ﾌﾟﾚｺｰﾄﾎﾞﾙﾄ 8-20		1			1	1	1	1	
21-9	6	346-62127-0	* CAP NUT * ｷｬｯﾌﾟﾅｯﾄ ﾌﾞﾗｹｯﾄﾎﾞﾙﾄ		2			2	2	2	2	
21-10	1	31H-87500-0	MAINTENANCE KIT ﾒﾝﾃﾅﾝｽｷｯﾄ	1	1	1	1	1	1	1	1	
21-10	2	332-60006-1	* GASKET 8.1-15-1 * ｶﾞｽｹｯﾄ	2	2	2	2	2	2	2	2	
21-10	3	3KM-01142-0	* ANODE PLUG ASSY * ｱﾉｰﾄﾞﾌﾟﾗｸﾞｱｯｼ	1	1	1	1	1	1	1	1	
21-10	4	3B2-65011-0	* PUMP CASE LINER * ﾎﾟﾝﾌﾟｹｰｽﾗｲﾅ	1	1	1	1	1	1	1	1	
21-10	5	3B2-65018-2	* PUMP CASE GASKET * ﾎﾟﾝﾌﾟｹｰｽｶﾞｽｹｯﾄ	1	1	1	1	1	1	1	1	
21-10	6	3B2-65021-1	* WATER PUMP IMPELLER * ｳｫｰﾀﾎﾟﾝﾌﾟｲﾝﾍﾟﾗ	1	1	1	1	1	1	1	1	

Fig. 21 ASSEMBLY・KIT PARTS
アッセンブリ・キットパーツ

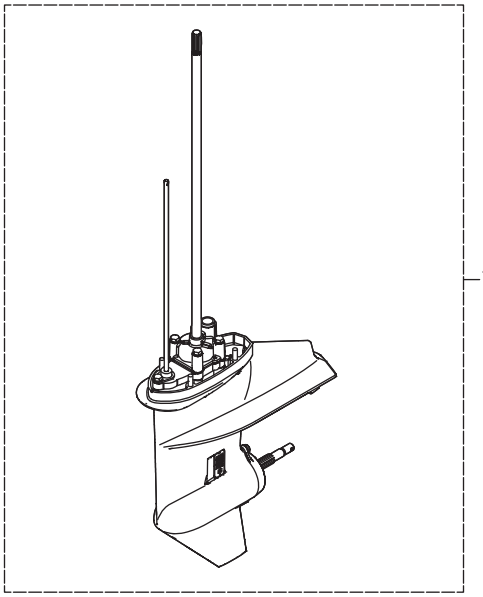

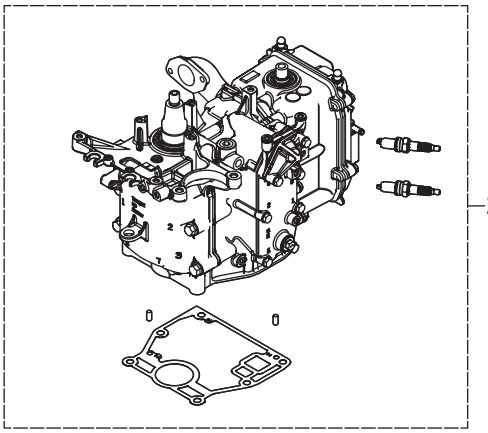

POWER HEAD GASKET SET
パワーヘッドガスケットセット — 3

LOWER UNIT GASKET SET
ロワユニットガスケットセット — 4

WATER PUMP REPAIR KIT
ウォータポンプリペアキット — 5

WATER PUMP KIT (CHROME PLATED)
ウォータポンプキット（クロムメッキ） — 6

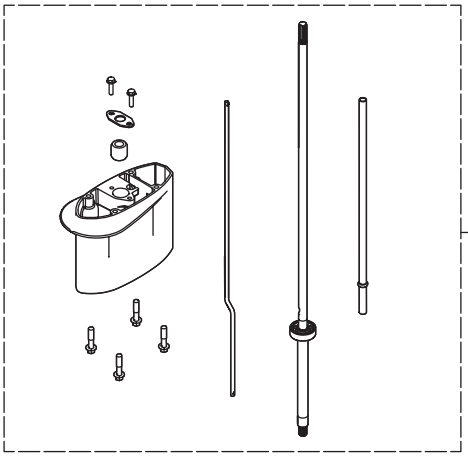

ELECTRIC STARTER KIT (F TYPE)
エレクトリックスタータキット（Fタイプ） — 8

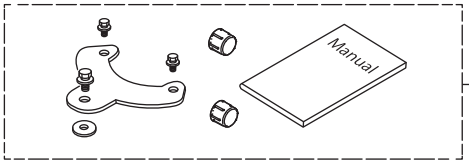

MAINTENANCE KIT
メンテナンスキット — 10

Ref.No. 見出番号		Part No. 部品番号	Description 部　品　名	Q'ty/個数								Remarks 備　考
				MF8C DO	MF9.8C DO	MF9.9CX	MF8C US	MF9.8C US	MF6CZ EU	MF8C EU	MF9.9CY EU	
21-10	7	3B2-65022-0	* KEY φ3-11 * ｷｰ ﾎﾟﾝﾌﾟｲﾝﾍﾟﾗ φ3-11	1	1	1	1	1	1	1	1	
21-10	8	3B2-65025-0	* WATER PUMP GUIDE PLATE * ｳｫｰﾀﾎﾟﾝﾌﾟｶﾞｲﾄﾞﾌﾟﾚｰﾄ	1	1	1	1	1	1	1	1	
21-10	9	3B2-65029-2	* GUIDE PLATE GASKET * ｶﾞｲﾄﾞﾌﾟﾚｰﾄｶﾞｽｹｯﾄ	1	1	1	1	1	1	1	1	
21-10	10	3R3-07406-0	* WASHER 14.5-24-1 * ﾜｯｼｬ 14.5-24-1	1	1	1	1	1	1	1	1	
21-10	11	3V1-60217-0	* TRIM TAB * ﾄﾘﾑﾀﾌﾞ	1	1	1	1	1	1	1	1	
21-10	12	951403-0310	* SPRING PIN 3-10 * ｽﾌﾟﾘﾝｸﾞﾋﾟﾝ 3-10	2	2	2	2	2	2	2	2	
21-10	13	951503-0318	* SPLIT PIN 3-18 * ｽﾌﾟﾘｯﾄﾋﾟﾝ 3-18	1	1	1	1	1	1	1	1	
21-10	14	9701-1-1103	* SPARK PLUG (DCPR6E) * ｽﾊﾟｰｸﾌﾟﾗｸﾞ (DCPR6E)	2	2	2	2	2	2	2	2	

Fig. 22 **RIMOTE CONTROL FITTING KIT/DRAG LINK**
リモートコントロールフィッティングキット / ドラッグリンク

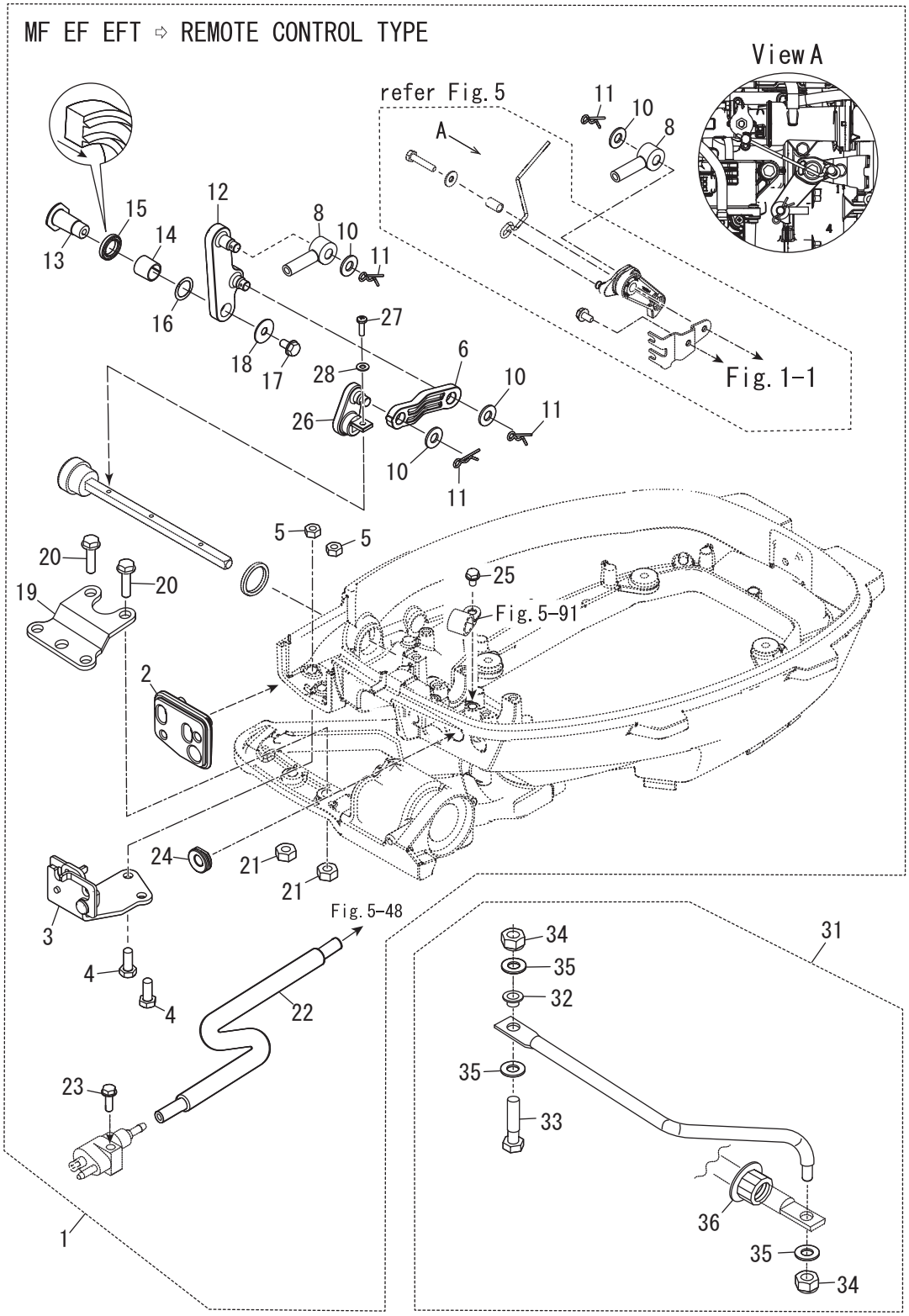

Ref.No. 見出番号	Part No. 部品番号	Description 部　品　名	Q'ty/個数								Remarks 備　考
			MF8C DO	MF9.8C DO	MF9.9CX	MF8C US	MF9.8C US	MF6CZ EU	MF8C EU	MF9.9CY EU	
22-1	31H-83880-0	REMOTE CONTROL FITTING ASSY ﾘﾓｰﾄｺﾝﾄﾛｰﾙﾌｨｯﾃｨﾝｸﾞｱｯｼ	1	1	1	1	1	1	1	1	MF EF EFT
22-2	31H-83732-0	* GROMMET * ｸﾞﾛﾒｯﾄ	1	1	1	1	1	1	1	1	
22-3	3AA-83820-0	* CABLE CLIP ASSY * ｹｰﾌﾞﾙｸﾘｯﾌﾟｱｯｼ	1	1	1	1	1	1	1	1	
22-4	9101E3-0616	* BOLT * ﾎﾞﾙﾄ	2	2	2	2	2	2	2	2	
22-5	9301E3-0600	* NUT * ﾅｯﾄ	2	2	2	2	2	2	2	2	
22-6	31H-66134-0	* SHIFT LEVER ROD * ｼﾌﾄﾚﾊﾞｰﾛｯﾄﾞ	1	1	1	1	1	1	1	1	
22-8	3B7-83715-2	* CABLE JOINT * ｹｰﾌﾞﾙｼﾞｮｲﾝﾄ	2	2	2	2	2	2	2	2	
22-10	3AA-83719-0	* WASHER 8.5-18-1.6 * ﾜｯｼｬ 8.5-18-1.6	4	4	4	4	4	4	4	4	
22-11	951603-0800	* SNAP PIN d=8 * ｽﾅｯﾌﾟﾋﾟﾝ d=8	4	4	4	4	4	4	4	4	
22-12	31H-66128-0	* SHIFT ARM (REMOTE CONTROL) * ｼﾌﾄｱｰﾑ (ﾘﾓｰﾄｺﾝﾄﾛｰﾙ)	1	1	1	1	1	1	1	1	
22-13	3V1-66142-0	* PIVOT * ﾋﾟﾎﾞｯﾄ (EP)	1	1	1	1	1	1	1	1	
22-14	369-67105-0	* HOOK LEVER BUSHING * ﾌｯｸﾚﾊﾞｰﾌﾞｯｼﾝｸﾞ	1	1	1	1	1	1	1	1	
22-15	338-67147-0	* SEAL RING 13.8-22-3.7 * ｼｰﾙﾘﾝｸﾞ 13.8-22-3.7	1	1	1	1	1	1	1	1	
22-16	941403-1400	* WAVE WASHER d=14 * ｳｪｰﾌﾞﾜｯｼｬ d=14	1	1	1	1	1	1	1	1	
22-17	910103-0612	* BOLT * ﾎﾞﾙﾄ	1	1	1	1	1	1	1	1	
22-18	346-67115-0	* WASHER 6.5-21-1 * ﾜｯｼｬ 6.5-21-1	1	1	1	1	1	1	1	1	
22-19	31H-83830-0	* STEERING HOOK PLATE * ｽﾃｱﾘﾝｸﾞﾌｯｸﾌﾟﾚｰﾄ	1	1	1	1	1	1	1	1	
22-20	9101E3-5825	* BOLT * ﾎﾞﾙﾄ	2	2	2	2	2	2	2	2	
22-21	9301E3-0800	* NUT * ﾅｯﾄ	2	2	2	2	2	2	2	2	
22-22	31H-02160-0	* FUEL HOSE W/PROTECTOR * ﾌｭｴﾙﾎｰｽ W/ﾌﾟﾛﾃｸﾀ	1	1	1	1	1	1	1	1	
22-23	9101E3-5625	* BOLT * ﾎﾞﾙﾄ	1	1	1	1	1	1	1	1	
22-24	345-67161-0	* GROMMET 22-3 * ｸﾞﾛﾒｯﾄ 22-3	1	1	1	1	1	1	1	1	
22-25	910103-5612	* BOLT * ﾎﾞﾙﾄ	1	1	1	1	1	1	1	1	
22-26	31H-66129-0	* SHIFT LEVER (REMOTE CONTROL) * ｼﾌﾄﾚﾊﾞｰ (ﾘﾓｰﾄｺﾝﾄﾛｰﾙ)	1	1	1	1	1	1	1	1	
22-27	921503-0414	* SCREW * ｽｸﾘｭ	1	1	1	1	1	1	1	1	
22-28	940103-0400	* WASHER * ﾜｯｼｬ	1	1	1	1	1	1	1	1	
22-31	3AA-84905-0	DRAG LINK ASSY ﾄﾞﾗｯｸﾞﾘﾝｸｱｯｼ J		1			1	1	1	1	EP EPT
22-32	3E0-84914-0	* SPACER 9.6-19-13 * ｽﾍﾟｰｻ ﾄﾞﾗｯｸﾞﾘﾝｸ H		1			1	1	1	1	
22-33	3C8-84964-0	* BOLT 3/8-24UNF-35-A2-50 * ﾎﾞﾙﾄ 3/8-35		1			1	1	1	1	

Fig. 22 **RIMOTE CONTROL FITTING KIT/DRAG LINK**
リモートコントロールフィッティングキット / ドラッグリンク

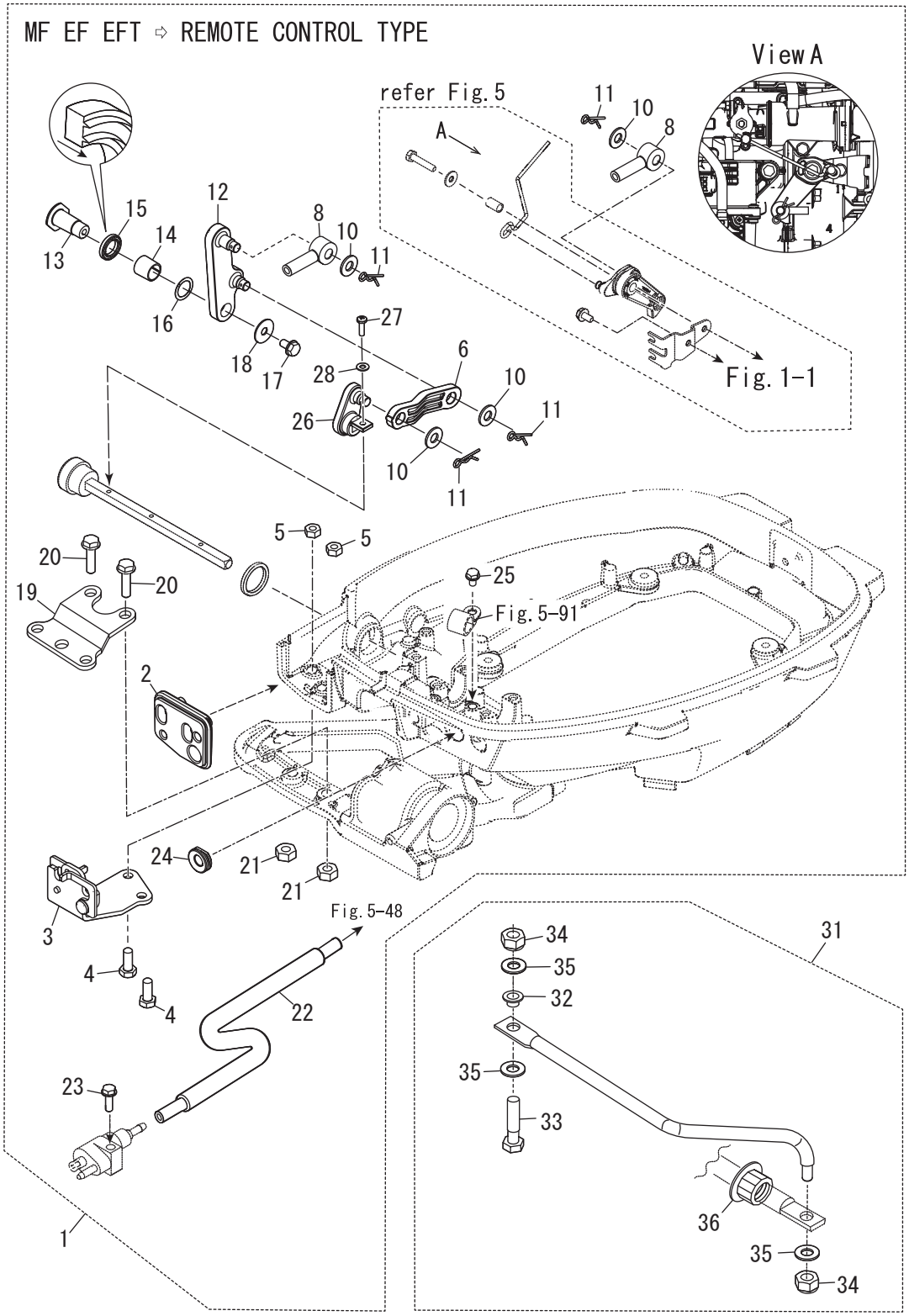

Ref.No. 見出番号		Part No. 部品番号	Description 部　品　名	Q'ty/個数								Remarks 備　考
				MF8C DO	MF9.8C DO	MF9.9CX	MF8C US	MF9.8C US	MF6CZ EU	MF8C EU	MF9.9CY EU	
22-34		353-84918-0	* NYLON NUT 3/8-24UNF * ﾅｲﾛﾝﾅｯﾄ 3/8-24UNF		2			2	2	2	2	
22-35		353-84916-0	* WASHER 9.6-18-2 * ﾜｯｼｬ 9.6-18-2		3			3	3	3	3	
22-36		3F3-84908-0	* SEAL RING * ｼｰﾙﾘﾝｸﾞ ﾄﾞﾗｯｸﾞﾘﾝｸ		1			1	1	1	1	

索引

<C>
Cリング 13-6
<E>
ECU アッシ (6) 7-12-5
ECU アッシ (8) 7-12-2
ECU アッシ (8) 7-12-4
ECU アッシ（9.8） 7-12-1
ECU アッシ（9.8/9.9） 7-12-3
ECUホルダ 7-13
Eリング d=5 10-23
Eリング d=5 10-59
Eリング d=6 11-27
Eリング d=6 18-4-1
Eリング d=6 18-4-2
Eリング d=9 11-29
<I>
ISCバルブ 5-61
ISCバルブステー. 5-62
<M>
MAPセンサ 5-70
<O>
Oリング 1-24
Oリング 5-24
Oリング 5-25
Oリング 5-26
Oリング 5-42
Oリング 5-51
Oリング 5-52
Oリング 13-2
Oリング 13-5
Oリング 13-9
Oリング 13-12
Oリング 17-17
Oリング 1.5-2.5 6-30
Oリング 1.5-3.5 13-11
Oリング 1.9-13. 1-14
Oリング 2.4-15.4. 9-48
Oリング 2.4-15.4. 21-4-4
Oリング 2.4-9.8 13-4
Oリング 2.6-18.7. 21-3-8
Oリング 2-62.5. 13-18
Oリング 3.1-24.4. 3-34
Oリング 3.1-24.4. 21-3-7
Oリング 3.2-47. 9-12
Oリング 3.2-47. 21-4-7
Oリング 3.5-22. 10-34
Oリング A 2.5-4.9 9-47
Oリング A 2.5-4.9 21-4-3
<P>
PT アッシ 12-36
PTTスイッチアッシ 14-20
PTTスイッチアッシ 15-56
PTTスイッチアッシ 19-12
PTTソレノイドスイッチ (A). 7-60
PTTソレノイドスイッチ (B). 7-63
<V>
VSTコネクタ 5-29
<ア>
アーマチュアアッシ 13-24
アイドルエキゾーストポートガスケット 8-10
アイドルエキゾーストポートカバー 8-9-1
アイドルエキゾーストポートカバー 8-9-2
アシストコード (レッド) L=200 19-5
アジャストスクリュ 3-14
アジャストスクリュ 18-6
アジャストナット. 3-15
アジャストナット. 14-12
アノード. 1-15
アノード. 9-6-2
アノード. 10-61
アノード. 12-50
アノードプラグ 1-13
アノードプラグアッシ. 1-12
アノードプラグアッシ. 21-10-3
<イ>
イグニッションコイル W/R-キャップ 7-21
インシュレータ 5-9
インストラクションデカール. 18-24
インテークサイレンサアッシ. 5-74
インテークサイレンササブアッシ. 5-75
インテークサイレンササブアッシ. 5-76
インテークバルブ. 3-3
インテークバルブステムシール 3-9
<ウ>
ウェーブワッシャ 6-3
ウェーブワッシャ 14-40
ウェーブワッシャ 18-19
ウェーブワッシャ d=10 11-34
ウェーブワッシャ d=14 15-36
ウェーブワッシャ d=14 22-16
ウォータシールプレート 9-54
ウォータシールラバー 9-53
ウォータストレーナ W=17 9-8
ウォータパイプ (L) 9-55-2
ウォータパイプ (S) 9-55-1
ウォータパイプ (UL) 9-55-3
ウォータパイプ (UL) 21-7-9
ウォータパイプオウキシリアリマウント 13-2.5. 9-58
ウォータパイプシール (アッパ) 9-56
ウォータパイプシール (ロワ). 9-31
ウォータホース 5-39
ウォータポンプインペラ 9-27
ウォータポンプインペラ 21-5-2
ウォータポンプインペラ 21-6-2
ウォータポンプインペラ 21-10-6
ウォータポンプガイドプレート 9-33
ウォータポンプガイドプレート 21-5-5
ウォータポンプガイドプレート 21-10-8
ウォータポンプガイドプレート クロムメッキ 21-6-4
ウォータポンプキット (クロムメッキ). 21-6-1
ウォータポンプリペアキット. 21-5-1
<エ>
エキゾーストカバー (アウタ). 1-9
エキゾーストカバガスケット. 1-10
エキゾーストカバガスケット. 21-3-12
エキゾーストパイプガスケット 21-4-5
エキゾーストバルブ 3-4
エキゾーストバルブステムシール. 3-10
エクステンションコード 20-9
エクステンションハウジンク. 8-13-2
エクステンションハウジング. 8-13-1
エクステンションハウジング. 21-7-2
エクステンションハウジングキット (UL) 21-7-1
エプロン. 8-18-1
エプロン. 8-18-2
エレクトリックスタータキット (F) 21-8-1
エレクトリックブラケット 7-9
エンジンショートブロックキット. 21-2-1
エンジンショートブロックキット. 21-2-2
エンジンテンプセンサ 7-51
エンジンベースガスケット 8-20
エンジンベースガスケット 21-3-3
<オ>
オイルシール 12-24-8 9-38
オイルシール 12-24-8 21-4-9
オイルシール 12-28-5 8-2
オイルシール 12-28-5 21-3-15
オイルシール 15-28-10. 9-13
オイルシール 15-28-10. 21-4-8
オイルシール 18-35-8 3-11
オイルシール 18-35-8 21-3-4
オイルシール 30-45-8 2-6
オイルシール 30-45-8 21-3-10
オイルシール 36-50-7 2-5
オイルシール 36-50-7 21-3-9
オイルストレーナアッシ 1-18
オイルフィラキャップ. 3-33
オイルプレッシャスイッチ 7-25
オイルポンプアッシ 3-19
オイルポンプガスケット 3-20
オイルポンプガスケット 21-3-5
オイルレベルゲージ 1-22
オイルレベルゲージガイド 1-23
オーバーヒートブザー 19-13
オルタネータアッシ 7-2-1
オルタネータアッシ 7-2-2
オルタネータアッシ 20-5-1
オルタネータアッシ 20-5-2

オルタネータアッシ 21-8-3
オルタネータキット 20-4-1
オルタネータキット 20-4-2
<カ>
ガイドプレートガスケット 9-34
ガイドプレートガスケット 21-4-10
ガイドプレートガスケット 21-5-7
ガイドプレートガスケット 21-6-6
ガイドプレートガスケット 21-10-9
カウルラッチアッシ 15-7
ガスケット 5-16
ガスケット 5-73
ガスケット 5-77
ガスケット 5-80
ガスケット 9-5
ガスケット 21-3-13
ガスケット 21-3-14
ガスケット 21-4-6
ガスケット 21-10-2
カップ 5-49
カップリング ポンプ 13-17
カバー 5-12
カバー 14-28
カバー 18-46
カムシャフトアッシ 3-12-1
カムシャフトアッシ 3-12-2
カムロッド (L) 9-45-2
カムロッド (S) 9-45-1
カムロッド (UL) 9-45-3
カムロッド (UL) 21-7-8
カムロッドブッシング 9-46
カラー 5-33
カラー 5-81
カラー 7-10
カラー 10.1-20-15 11-43
カラー 10.2-12-12 12-22
カラー 4-6-21. 6-18
カラー 6.2-9-12.3 6-25
カラー 6.2-9-7.4 5-65
カラー ブラケット 6.5-10.5-10 14-35
カラー ブラケット 6.5-10.5-10 20-19
<キ>
キー 10-3.7-3 4-2
キー 10-3.7-3 4-3
キー 13.4-5-4 7-4
キー ポンプインペラ φ3-11 9-28
キー ポンプインペラ φ3-11 21-5-3
キー ポンプインペラ φ3-11 21-10-7
ギヤケースアッシ 9-1-1
ギヤケースアッシ 9-1-2
ギヤケースアッシ 9-1-3
キャップ バルブ 5-6
キャップ ヒューズボックス (Y) 7-57
キャップ ヒューズボックス (Y) 20-10
キャップ ヒューズボックス (Y) 21-8-11
キャップアッシ 13-1
キャップナット ブラケットボルト 12-27
キャップナット ブラケットボルト 21-9-6
キャリングハンドル 11-41
<ク>
クイックコネクタ (タンクメール). 17-15
クラッチ. 9-22
クラッチカム. 9-43
クランクシャフトアッシ 2-3
グランド (アースワイヤ) L=110 10-45
グランド (アースワイヤ) L=110 10-46
グランド (アースワイヤ) L=130 12-51
クランプ. 17-3
クランプ. 17-6
クランプ. 18-50
クランプ 6.5-14L. 5-91
クランプ 6-9.5L 14-23
クランプ φ16.8 5-37
クランプスクリュ 10-55-1
クランプスクリュ 10-55-2
クランプスクリュアッシ 10-54-1
クランプスクリュアッシ 10-54-2
クランプスクリュアッシ 10-54-3
クランプスクリュアッシ 10-54-4
クランプスクリュキット 10-53-1
クランプスクリュキット 10-53-2
クランプスクリュキット 10-53-3
クランプスクリュキット 10-53-4
クランプスクリュパッド 10-58
クランプスクリュハンドル 10-56-1
クランプスクリュハンドル 10-56-2
クランプブラケット (L) 10-2-1
クランプブラケット (L) 10-2-2
クランプブラケット (L) 11-2-1
クランプブラケット (L) 11-2-2
クランプブラケット (PTT-L). 12-7
クランプブラケット (PTT-R) 12-1
クランプブラケット (R) 10-1-1
クランプブラケット (R) 10-1-2
クランプブラケット (R) 11-1-1
クランプブラケット (R) 11-1-2
グリスフィッティング 10-15
グリスフィッティング 10-16
グリスフィッティング 11-10
クリップ. 5-30
グリップ. 14-4
グリップ. 18-17
クリップ φ9.4 5-40
クリップ φ9.4 5-45
クリップ φ9.4 5-46
クリップ φ9.4 5-90
グロメット 5-20
グロメット 8-6
グロメット 15-6
グロメット 15-23
グロメット 15-47-1
グロメット 15-47-2
グロメット 18-12
グロメット 18-55
グロメット 22-2
グロメット 13-2 6-35
グロメット 17-2.7 15-9
グロメット 17-2.7 15-60
グロメット 22-3 15-16
グロメット 22-3 22-24
グロメット B 18-56
グロメット アイドルポート. 8-12
グロメット シフトロッド 15-4
グロメット シフトロッド 15-5
グロメット バッテリケーブル 15-3
グロメットオイルプレッシャスイッチ. 7-15
<ケ>
ケーブルクリップアッシ 15-48
ケーブルクリップアッシ 22-3
ケーブルジョイント 15-51
ケーブルジョイント 22-8
ケーブルターミナル 18-8
ケーブルターミナル プラグ. 7-16
ケーブルターミナル プラグ. 7-17
ケーブルターミナル プラグ. 18-54
ケーブルターミナル プラグ. 18-57
<コ>
コーションデカール 6-36
コーションデカール 16-11
コーションデカール (A) 16-9-1
コーションデカール (A) 16-9-2
コーションデカール (SIGP) 18-51
コーションデカール（B). 6-33-1
コーションデカール（B). 6-33-2
コード 20-23
コードアッシ. 7-14-1
コードアッシ. 7-14-2
コードアッシ. 7-14-3
コードアッシ. 7-14-4
コードアッシ. 19-4-2
コードアッシ L=6200 19-4-1
コードホルダ. 10-60
コッタ 3-7
コパイロットデカル 12-13
コントロールレバー 18-18
コンロッドアッシ. 2-1
コンロッドボルト. 2-2
<サ>
サーモスタット 1-5
サーモスタットキャップ 1-6
サーモスタットキャップガスケット 1-7
サーモスタットキャップガスケット 21-3-11
サイドデカール 16-4-1
サイドデカール 16-4-2
<シ>
シール 5-13

シール 5-54
シールリング 5-4
シールリング 8-8
シールリング 13.8-22-3.7 15-39
シールリング 13.8-22-3.7 22-15
シールリング 23-29-3.7 15-22
シールリング ドラッグリンク 22-36
シールワッシャ 13-7
シフトアーム (リモートコントロール) 15-35
シフトアーム (リモートコントロール) 22-12
シフトギヤアッシ 18-7
シフトディテントサポータ 15-25
シフトデカール 14-42-1
シフトデカール 14-42-2
シフトデテントスプリング 15-24
シフトポジションデカール 19-7
シフトレバー 14-32
シフトレバー (リモートコントロール) 15-34
シフトレバー (リモートコントロール) 22-26
シフトレバーシャフト 15-17
シフトレバーブラケットカバー 15-45-1
シフトレバーブラケットカバー 15-45-2
シフトレバーロッド 14-37
シフトレバーロッド 15-42
シフトレバーロッド 22-6
シフトロッド 15-29
シフトロッドジョイント 15-30
シフトロッドレバー 15-18
シム 21-28-0.1 9-20-1
シム 21-28-0.15 9-20-2
シム 28-36.8-0.1 9-40-1
シム 28-36.8-0.15 9-40-2
シム 28-36.8-0.3 9-40-3
ジョイント 18-49
ジョイントアッシ (アウトレット) 17-4
ジョイントアッシ (インレット) 17-2
シリンダピン (アッパ) 12-37
シリンダピン (ロワ) 12-43
シリンダブロック＆クランクケースアッシ 1-1
シリンダヘッドアッシ 3-2
シリンダヘッドガスケット 3-22
シリンダヘッドガスケット 21-3-2
シリンダヘッドカバーアッシ 3-28
シリンダヘッドカバーガスケット 3-31
シリンダヘッドカバーガスケット 21-3-6
シリンダヘッドコンプリート 3-1-1
シリンダヘッドコンプリート 3-1-2
シリンダヘッドボルト 3-24
シンプリックデカール 16-6-1
シンプリックデカール 16-6-2
<ス>
スイッチボックス 14-21
スイベルブラケット 10-14-1
スイベルブラケット 10-14-2
スイベルブラケット 11-9-1
スイベルブラケット 11-9-2
スイベルブラケットアッシ 12-19
スイベルブラケットシャフトアッシ 11-36
スクリュ 1-16
スクリュ 3-30
スクリュ 5-14
スクリュ 5-28
スクリュ 5-31
スクリュ 5-43
スクリュ 5-71
スクリュ 5-103
スクリュ 5-104
スクリュ 6-17
スクリュ 6-24
スクリュ 7-26
スクリュ 9-9
スクリュ 9-59
スクリュ 10-8
スクリュ 10-10
スクリュ 11-23
スクリュ 13-26
スクリュ 14-8
スクリュ 14-10
スクリュ 14-16
スクリュ 14-22
スクリュ 14-24
スクリュ 15-20-1
スクリュ 15-20-2
スクリュ 15-33
スクリュ 18-23
スクリュ 18-26
スクリュ 18-27
スクリュ 18-28
スクリュ 18-40
スクリュ 19-11
スクリュ 22-27
スタータケーブル L=200 7-45
スタータケーブル L=200 21-8-26
スタータシール 6-15
スタータスプリング 6-4
スタータスプリングケース 6-5
スタータソレノイド 7-52
スタータソレノイド 21-8-7
スタータハンドル 6-13
スタータモータアッシ 7-27
スタータモータアッシ 21-8-14
スタータローブ φ4.5-1600 6-12
スタータロック 6-16
スタータロックカム 6-20
スタータロックカムスプリング 6-22
スタータロックケーブルブラケット 15-10
スタータロックスプリング 6-19
スタータロックレバー 6-21
スタータロックワイヤ 6-29
スタートデカール 16-10
スタートデカール 21-8-32
スターンブラケットスプリング 10-9
スタッド 10-30
スタッド 14-3
ステアリングシャフトアッシ 10-28-1
ステアリングシャフトアッシ 10-28-2
ステアリングシャフトアッシ 10-28-3
ステアリングシャフトアッシ 11-13-1
ステアリングシャフトアッシ 11-13-2
ステアリングフックプレート 11-42
ステアリングフックプレート 22-19
ステアリングロックキット 21-9-1
ステアリングロックプレート 21-9-2
ストッパ カムロッドブッシング 6-31
ストッパ カムロッドブッシング 9-49
ストッパ ブッシング 8-16
ストッパ ブッシング 21-7-5
ストップスイッチアッシ 14-17
ストップスイッチアッシ 19-14
ストップスイッチデカール 19-16
ストップスイッチデカ-ル 14-18
ストップスイッチランヤードアッシ 19-15
スナップピン d=6 14-39
スナップピン d=8 15-44
スナップピン d=8 15-58
スナップピン d=8 22-11
スパークプラグ (DCPR6E) 3-35
スパークプラグ (DCPR6E) 21-10-14
スプリットピン 3-18 9-64
スプリットピン 3-18 21-10-13
スプリング 11-25
スプリング 11-30
スプリング 14-13
スプリング クラッチ 9-24
スプリング チルトロックノブ 11-22
スプリングピン 10-57
スプリングピン 3.5-16 12-24
スプリングピン 3-10 9-44
スプリングピン 3-10 15-31
スプリングピン 3-10 21-10-12
スプリングリテーナ クラッチ 9-26
スプリングワッシャ 7-32
スプリングワッシャ 7-62
スプリングワッシャ 7-65
スペーサ 18-29
スペーサ ドラッグリンク H 22-32
スラストプレート 18-22
スラストプレート (アッパ) 10-32
スラストプレート (アッパ) 10-33
スラストホルダ 9-61
スラストロッド 10-12
スラストロッドスプリング 10-13
スリーブ 14-43
スロットルアーム 18-2
スロットルシャフト 14-5
スロットルシャフトサポート 14-9

スロットルシャフトダンパ 14-6
スロットルデカール 14-19
スロットルドラムアッシ 5-93
スロットルフリクションアーム 18-3
スロットルボディアッシ 5-69
スロットルロッド 5-84
スロットルワイヤ 14-31
スロットルワイヤブラケット 5-94
<セ>
セーフティロープ φ5-1600 20-2
セッティングプレート チルトストッパ 10-51
<ソ>
ソレノイドスイッチコード (A) 7-66
ソレノイドスイッチコード (B) 7-70
<タ>
ターミナルキャップ 7-42
ターミナルキャップ 7-43
ターミナルキャップ 7-44
ターミナルキャップ 7-67
ターミナルキャップ 7-71
ターミナルキャップ 21-8-23
ターミナルキャップ 21-8-24
ターミナルキャップ 21-8-25
ターミナルキャップ スタータ 7-68
タイミングベルト 4-9
ダウェルピン 6-12 1-3
ダウェルピン 6-12 3-23
ダウェルピン 6-12 8-5
タコメータキット 20-22-1
タコメータキット 20-22-2
タコメータリードワイヤ 20-3
タッピングスクリュ 5-78
タッピングスクリュ 4-20 10-29
タッピングスクリュ 5-12 6-32
タッピングスクリュ 5-12 7-58
タッピングスクリュ 5-12 20-16
タッピングスクリュ 5-12 21-8-12
タッピングスクリュ 5-30 8-19
タンクフィラキャップガスケット 17-20
ダンパ (アッパ) 10-38
<チ>
チェックバルブ P 5-99
チェックバルブ R 5-100
チルトスイッチプラグ 18-53
チルトストッパ (L) 11-32
チルトストッパ (PTT) 12-20
チルトストッパアッシ 10-48
チルトストッパグリップ 10-49
チルトストッパグリップ 12-21
チルトストッパシャフト (アッパ) 11-26
チルトストッパシャフト (ロワ) 11-28
チルトストッパスプリング 12-25
チルトストッパボディ 11-24
チルトロックデカール 11-16
チルトロックピース 11-20
<ツ>
ツールキット 20-1
<テ>
ディスク コパイロット 8.5-38-2 12-35
ディスタンスピース 11-17
ディスタンスプレート ブラケット 10-7
ティラハンドルアッシ 14-1-1
ティラハンドルアッシ 14-1-2
デカール (レバー) 19-6
デテントスプリング 18-42
デテントリテーナ 18-41
デテントローラ 18-38
<ト>
トップカウルアッシ 16-1-1
トップカウルアッシ 16-1-2
トップカウルサブアッシ 16-2-1
トップカウルサブアッシ 16-2-2
トップカウルシール 16-3
ドライブギヤ 18-9
ドライブシャフトアッシ (L) 9-41-2
ドライブシャフトアッシ (L) 9-41-3
ドライブシャフトアッシ (S) 9-41-1
ドライブシャフトアッシ (UL) 9-41-4
ドライブシャフトアッシ (UL) 9-41-5
ドライブシャフトアッシ (UL) 21-7-7
ドライブシャフトハウジングアッシ (L) 8-1-2
ドライブシャフトハウジングアッシ (L) 8-1-4
ドライブシャフトハウジングアッシ (S) 8-1-1
ドライブシャフトハウジングアッシ (S) 8-1-3
ドライブシャフトハウジングガスケット 21-4-2
ドライブシャフトブッシング (UL) 8-15
ドライブシャフトブッシング (UL) 21-7-4
ドライブプーリ 4-1
ドラッグリンクアッシ J 22-31
ドリブンプーリ 4-6
トリムセッティングプレート 11-19
トリムタブ 9-6-1
トリムタブ 21-10-11
トリムポジションデカール 11-14
トリムロックピン 12-14
ドレンスクリュ 5-15
ドレンバルブ 5-53
ドレンボルト 8-3
<ナ>
ナイロンナット 3/8-24UNF 22-34
ナイロンナット 4-P0.7 9-10
ナイロンナット 7/8-14 11-39
ナイロンナット 8-P1.25 10-4
ナイロンナット 8-P1.25 11-49-1
ナイロンナット 8-P1.25 11-49-2
ナイロンナット 8-P1.25 12-16
ナイロンナット 8-P1.25 12-30
ナット 5-63
ナット 5-97
ナット 7-33
ナット 7-61
ナット 7-64
ナット 14-29
ナット 15-50
ナット 18-10
ナット 18-32
ナット 22-5
ナット 22-21
ナット (W/フランジ) 10-40
ナット 12-P1.25 7-5
ナット プーリ 4-5
<ニ>
ニップル 1-2
ニップル 5-7
ニップル ウォータ 5-88
ニュートラルスイッチ 7-47
ニュートラルスイッチ 21-8-28
ニュートラルスイッチ (リモートコントロール) 19-10
ニュートラルスイッチアクチエータ 7-48
ニュートラルスイッチアクチエータ 21-8-29
ニュートラルスイッチブラケット 7-46
ニュートラルスイッチブラケット 21-8-27
ニュートラルロックアーム 18-15
ニュートラルロックスプリング 18-16
<ノ>
ノブ 11-21
<ハ>
パイプ 1-19
パイロットランプアッシ 15-2
バッテリケーブル L=2500 7-38
バッテリケーブル L=2500 21-8-19
パルサコイル 7-3
バルブアッシ 13-10
バルブアッシ (プレッシャチェック) 5-5
バルブスプリング L=38.3 3-5
バルブスプリングシート 3-8
パワーヘッドガスケットセット 21-3-1
バンド 1-20
バンド 5-10
バンド 5-96
バンド 7-20
バンド 7-72
バンド 14-44
バンド 19-8
バンド 19-9
バンド 19-18
バンド 20-13
バンド 20-14
バンド リードワイヤ 13-19
バンド リードワイヤ 203 12-45
<ヒ>
ピストン 2-7
ピストン (0.5 O/S) 2-15
ピストンピン 2-11
ピストンピン 2-16
ピストンピンクリップ 2-12

ピストンピンクリップ 2-17
ピストンリペアキット 2-13
ピストンリペアキット (0.5 O/S) 2-14
ピストンリング 2-8
ピストンリング 2-9
ピストンリング (0.5 O/S) 2-20
ピストンリング (0.5 O/S) 2nd 2-21
ピストンリング オイル. 2-10
ピストンリング オイル (0.5 O/S). 2-22
ピストンリングセット 2-18
ピストンリングセット (0.5 O/S) 2-19
ピックアップエルボアッシ 17-16
ピニオンアッシ 7-28
ピボット (EP). 15-37
ピボット (EP). 22-13
ヒューズ 20A. 7-56
ヒューズ 20A. 20-11
ヒューズ 20A. 21-8-10
ヒューズホルダブラケット 7-59
ヒューズホルダブラケット 20-17
ヒューズホルダブラケット 21-8-13
ヒューズワイヤアッシ 7-55
ヒューズワイヤアッシ 21-8-9
ピン 3.5-28 9-23
<フ>
フィルタ. 5-50
フィルタ. 17-18
フィルタ B 13-16
フィルタ（インレット） 5-21
フックレバーブッシング 15-38
フックレバーブッシング 22-14
プッシュロッド クラッチ 9-25
ブッシング 12-39
ブッシング 14-26
ブッシング 18-35
ブッシング 13-16-31 12-38
ブッシング 13-16-31 12-40
ブッシング 14-15.8-7. 14-7
ブッシング 24-30-30 10-31
ブッシング 24-30-30 12-48
ブッシング 24-30-30 12-49
ブッシング B 18-25
ブッシング D. 18-21
ブッシング チルトストッパ. 10-50
ブッシング ハンドル 14-25
フュエルインジェクションデカール 16-7-1
フュエルインジェクションデカール 16-7-2
フュエルインジェクタアッシ. 5-3
フュエルコネクタ (エンジンフィメール) 17-11
フュエルコネクタ (エンジンメール) 15-12
フュエルコネクタ (タンクフィメール). 17-10
フュエルコネクタステー 15-52
フュエルコネクタプロテクタ. 15-14
フュエルコネクタマーク 17-9
フュエルタンクアッシ 12L (トーハツ) 17-12-1
フュエルタンクアッシ 12L (トーハツ) 17-12-2
フュエルタンクキャップアッシ 17-13
フュエルタンクキャップアッシ 17-19
フュエルフィードポンプ 5-23
フュエルフィルタアッシ 5-48
フュエルフィルタブラケット. 5-57
フュエルフィルタホルダ 5-56
フュエルホース 5-60
フュエルホース 5-86-2
フュエルホース W/プロテクタ. 5-36
フュエルホース W/プロテクタ. 5-44-2
フュエルホース W/プロテクタ. 5-47-2
フュエルホース W/プロテクタ. 5-86-1
フュエルホース W/プロテクタ. 5-86-3
フュエルホース W/プロテクタ. 5-86-4
フュエルホース W/プロテクタ. 22-22
フュエルポンプアッシ 5-98
フュエルレール 5-2
フュエルレールアッシ 5-1
フュエルレギュレータ 5-27
フライホイール W/リングギヤ. 7-1-2
フライホイール W/リングギヤ. 21-8-2
フライホイールアッシ 7-1-1
プライマバルブ 17-5-1
プライマバルブ 17-5-2
プライマバルブアッシ 17-1-1
プライマバルブアッシ 17-1-2
プラグ 7-36-1
プラグ 7-36-2
プラグ 9-4
プラグ 20-15
プラグ 21-8-17
プラグキャップ W/レジスタンス 7-22
ブラケット 7-69
ブラケット 14-15
ブラケット 21-8-4
ブラシホルダアッシ 7-29
プラスチックリベット 6.5. 14-2
フラッシングコネクタキャップ 8-7
プランジャアッシ. 1-17
ブリーザチャンバカバー 3-29
ブリーザホース 5-85
フリースロットルスプリング. 18-45
フリースロットルドラム 18-20
フリースロットルレバー 18-39
フリースロットルローラ 18-43
フリクションスプリング 6-9
フリクションスプリング 10-18
フリクションピース 10-17
フリクションピース 12-26
フリクションピース 14-11
フリクションプレート 6-11
フリクションレバー 12-47
プレート. 11-40
プレート コパイロット. 12-32
プレーンシャフトベアリング (ブラウン) 2-4-1
プレーンシャフトベアリング (ブラック) 2-4-2
プレコートスクリュ 5-12 13-20
プレコートボルト 4-8
プレコートボルト 6-27
プレコートボルト 6-12. 21-9-4
プレコートボルト 6-20. 6-26
プレコートボルト 8-20. 21-9-5
フロート. 5-19
フロート. 5-55
フロートアームピン 5-18
フロートバルブアッシ 5-17
プロテクタ 7-19
プロテクタ 7-39
プロテクタ 7-40
プロテクタ 14-38
プロテクタ 21-8-20
プロテクタ 21-8-21
プロペラアッシ (5) 9-60-5
プロペラアッシ (6.5″). 9-60-4
プロペラアッシ (7″). 9-60-3
プロペラアッシ (7) 9-60-6
プロペラアッシ (7.5″). 9-60-2
プロペラアッシ (8.5″). 9-60-1
プロペラシャフト. 9-21
プロペラシャフトハウジングアッシ 9-11-1
プロペラシャフトハウジングアッシ 9-11-2
プロペラシャフトハウジングアッシ 9-11-3
プロペラナット 9-62
プロペラハードウェアキット. 9-65
フロントハウジング 18-52
<ヘ>
ペーパセパレータアッシ 5-11
ベベルギア A. 9-16
ベベルギア B 9-17-1
ベベルギア C. 9-18
ベベルギヤ B 9-17-2
ベルトガイド. 4-4
ベルトカバー. 6-34
ベントホース W/プロテクタ 5-59
<ホ>
ホース 5-38
ホース 5-44-1
ホース 5-47-1
ホース 5-67
ホース 5-68
ホース 5-89
ホース 17-7-2
ホース 17-8-2
ホースジョイント (ウォータワーク) 20-20
ボールベアリング 6004 9-14
ボールベアリング 6204 9-3
ボールベアリング 6301 9-42-1
ボールベアリング 6301 9-42-2
ボトムカウル. 15-1-1
ボトムカウル. 15-1-2

ホルダ 5-22
ホルダ 15-59
ホルダ 18-47
ホルダ シフトレバーシャフト 15-27
ボルト 1-4
ボルト 1-8
ボルト 1-11
ボルト 1-25
ボルト 3-21
ボルト 3-32
ボルト 5-8
ボルト 5-35
ボルト 5-58
ボルト 5-72
ボルト 5-79
ボルト 5-83
ボルト 5-92-1
ボルト 5-92-2
ボルト 5-95
ボルト 7-7
ボルト 7-8
ボルト 7-11
ボルト 7-23
ボルト 7-24
ボルト 7-34
ボルト 7-37
ボルト 7-41
ボルト 7-49
ボルト 7-53
ボルト 7-73-1
ボルト 7-73-2
ボルト 8-11
ボルト 8-17
ボルト 8-21
ボルト 9-7
ボルト 9-15
ボルト 9-35
ボルト 9-50
ボルト 10-19
ボルト 10-36
ボルト 10-44
ボルト 10-47
ボルト 10-52
ボルト 10-62
ボルト 11-18
ボルト 11-33
ボルト 11-44
ボルト 11-47-1
ボルト 11-47-2
ボルト 12-17
ボルト 12-18
ボルト 12-33
ボルト 12-41
ボルト 12-44
ボルト 13-14
ボルト 13-15
ボルト 13-21
ボルト 14-14
ボルト 14-36
ボルト 15-8
ボルト 15-11
ボルト 15-13
ボルト 15-15
ボルト 15-26
ボルト 15-28
ボルト 15-40
ボルト 15-46
ボルト 15-49
ボルト 15-53
ボルト 15-54
ボルト 18-11
ボルト 18-37
ボルト 18-48
ボルト 20-8-1
ボルト 20-8-2
ボルト 20-12
ボルト 20-18
ボルト 21-5-8
ボルト 21-7-6
ボルト 21-8-5
ボルト 21-8-8
ボルト 21-8-15
ボルト 21-8-18
ボルト 21-8-22
ボルト 21-8-30
ボルト 22-4
ボルト 22-17
ボルト 22-20
ボルト 22-23
ボルト 22-25
ボルト 25mm. 3-26
ボルト 3/8-35. 22-33
ボルト 6-35 8-14
ボルト 6-35 9-52
ボルト 6-35 21-7-3
ボルト 8-122 10-3
ボルト コパイロット 12-29
ボルト スタータシャフト 6-10
ポンプ 13-13
ポンプケース (アッパ) 9-29
ポンプケース (ロワ). 9-37
ポンプケースガスケット 9-32
ポンプケースガスケット 21-4-12
ポンプケースガスケット 21-5-6
ポンプケースガスケット 21-6-5
ポンプケースガスケット 21-10-5
ポンプケースガスケット (ロワ) 9-39
ポンプケースガスケット (ロワ) 21-4-11
ポンプケースガスケット (ロワ) 21-5-10
ポンプケースライナ 9-30
ポンプケースライナ 21-5-4
ポンプケースライナ 21-10-4
ポンプケースライナ クロムメッキ 21-6-3
ポンプダイヤフラム 5-102
ポンプボディガスケット 5-101
<マ>
マウントブラケット (L) 10-43-1
マウントブラケット (L) 10-43-2
マウントブラケット (L) 10-43-3
マウントブラケット (R) 10-42-1
マウントブラケット (R) 10-42-2
マニュアルバルブアッシ 13-3
<メ>
メインスイッチアッシ 7-50
メインスイッチアッシ 19-1
メインスイッチアッシ 21-8-31
メインスイッチキー No.943 19-2-1
メインスイッチキー No.944 19-2-2
メインスイッチキー No.945 19-2-3
メインスイッチキーカバリングキャップ 19-3
メータリードワイヤ　L=2000 20-21
メンテナンスキット 21-10-1
<モ>
モータアッシ. 13-22
モータブラケットアッシ 13-23
<ヨ>
ヨークアッシ. 13-25
<ラ>
ラチェット 6-8
ラバーマウント 5-32
ラバーマウント 7-18
ラバーマウント (アッパ). 10-35-1
ラバーマウント (アッパ). 10-35-2
ラバーマウント (ロワ) 10-41
ラバーマウント 8.5-12-2. 5-66
ラバーマウント 9-16-4.3. 5-64
<リ>
リール φ140 6-6
リギングボルトセット 11-46-1
リギングボルトセット 11-46-2
リコイルスタータアッシ 6-1
リストリクタ. 5-87
リターンスプリング 6-7
リテーナ. 3-6
リテーニングリング 17-14
リバースロック 10-20
リバースロック 11-11
リバースロックアーム. 10-21
リバースロッククリップ 11-35
リバースロックスプリング. 10-24
リバースロックスプリング. 11-12
リバースロックリンク. 10-25
リバースロックリンクジョイント. 15-32
リバースロックロッド. 10-22
リモートコントロールケーブルステーカバー 15-55
リモートコントロールフィッティングアッシ 22-1

リモートコントロールヘッドアッシ (RC12A). 18-1-1
リモートコントロールヘッドアッシ (RC12B). 18-1-2
リモートコントロールヘッドアッシ (RC12C). 18-1-3
リモートコントロールロゴデカール 19-17
リヤデカール (6). 16-5-6
リヤデカール (8). 16-5-2
リヤデカール (9.8). 16-5-1
リヤデカール (9.8). 16-5-4
リヤデカール (9.9). 16-5-3
リヤデカール (9.9). 16-5-5
リヤハウジング 18-13
リヤパネル 18-14
リリーフバルブアッシ 13-8
<レ>
レクチファイヤキット 20-6-1
レクチファイヤキット 20-6-2
レクチファイヤコンプリート. 7-35
レクチファイヤコンプリート. 20-7-1
レクチファイヤコンプリート. 20-7-2
レクチファイヤコンプリート. 21-8-16
レバー 15-19
<ロ>
ローパーミェーションホース L=1600 17-8-1
ローパーミェーションホース L=700 17-7-1
ロープアンカ. 6-14
ローラ 18-34
ローラベアリング. 9-2
ローラリテーナ 18-44
ロゴデカール. 16-8
ロッカーアーム 3-13
ロッカアームシャフト 3-16
ロッカシャフトスプリング L=25 3-17
ロックプレート 9-57
ロッドスナップ 4-2. 10-27
ロッドスナップ 5-3. 10-26
ロワチルトリミットデカール. 11-15
ロワユニットアッシ (L) 21-1-2
ロワユニットアッシ (L) 21-1-3
ロワユニットアッシ (L) 21-1-8
ロワユニットアッシ (S) 21-1-1
ロワユニットアッシ (S) 21-1-5
ロワユニットアッシ (UL) 21-1-4
ロワユニットアッシ (UL) 21-1-6
ロワユニットアッシ (UL) 21-1-7
ロワユニットガスケットセット 21-4-1
<ワ>
ワッシャ. 3-25
ワッシャ. 3-27
ワッシャ. 4-7
ワッシャ. 6-23
ワッシャ. 7-6
ワッシャ. 7-31
ワッシャ. 7-74-1
ワッシャ. 7-74-2
ワッシャ. 9-36
ワッシャ. 10-5
ワッシャ. 10-37
ワッシャ. 10-39
ワッシャ. 11-45
ワッシャ. 11-48-1
ワッシャ. 11-48-2
ワッシャ. 12-23
ワッシャ. 12-31
ワッシャ. 14-27
ワッシャ. 14-30
ワッシャ. 14-33
ワッシャ. 14-41
ワッシャ. 15-21-1
ワッシャ. 15-21-2
ワッシャ. 18-5
ワッシャ. 18-31
ワッシャ. 18-33
ワッシャ. 18-36
ワッシャ. 21-5-9
ワッシャ. 21-8-6
ワッシャ. 21-9-3
ワッシャ. 22-28
ワッシャ 10.5-18-1.5 11-31
ワッシャ 10.5-28-2 9-63
ワッシャ 13.2-21.8-2 3-18
ワッシャ 14.5-24-1 8-4
ワッシャ 14.5-24-1 21-10-10
ワッシャ 15.2-19-1.9 9-19
ワッシャ 22-36-1 11-8
ワッシャ 4.3-16-1.5 10-11
ワッシャ 6.5-21-1 14-34
ワッシャ 6.5-21-1 15-41
ワッシャ 6.5-21-1 22-18
ワッシャ 6.5-23-1.5 12-42
ワッシャ 6-16-1.5 5-34
ワッシャ 6-16-1.5 5-82
ワッシャ 6-16-1.5 6-28
ワッシャ 8.1-16-1.5 12-15
ワッシャ 8.1-20-0.8 12-28
ワッシャ 8.5-18-1.6 15-43
ワッシャ 8.5-18-1.6 15-57
ワッシャ 8.5-18-1.6 22-10
ワッシャ 8.5-28-1 10-6
ワッシャ 8.5-28-1 12-46
ワッシャ 9.6-18-2 22-35
ワッシャ コパイロット. 12-34
ワッシャ リモコンボックス. 18-30

INDEX

<A>
ADJUSTING NUT 3-15
ADJUSTING NUT 14-12
ADJUSTING SCREW 3-14
ADJUSTING SCREW 18-6
ALTERNATOR ASSY 7-2-1
ALTERNATOR ASSY 7-2-2
ALTERNATOR ASSY 20-5-1
ALTERNATOR ASSY 20-5-2
ALTERNATOR ASSY 21-8-3
ALTERNATOR KIT 20-4-1
ALTERNATOR KIT 20-4-2
ANODE 1-15
ANODE 9-6-2
ANODE 10-61
ANODE 12-50
ANODE PLUG 1-13
ANODE PLUG ASSY 1-12
ANODE PLUG ASSY 21-10-3
APRON 8-18-1
APRON 8-18-2
ARMATURE ASSY 13-24
ASSIST CORD (RED) L=200 19-5
<B>
BALL BEARING 6004 9-14
BALL BEARING 6204 9-3
BALL BEARING 6301 9-42-1
BALL BEARING 6301 9-42-2
BAND 5-10
BAND 5-96
BAND 7-72
BAND 13-19
BAND 19-8
BAND 19-9
BAND 19-18
BAND 20-13
BAND 202 1-20
BAND 202 7-20
BAND 202 14-44
BAND 202 20-14
BAND 203 12-45
BATTERY CABLE L=2500 7-38
BATTERY CABLE L=2500 21-8-19
BELT COVER 6-34
BELT GUIDE 30-52-1 4-4
BEVEL GEAR A 9-16
BEVEL GEAR B 9-17-1
BEVEL GEAR B 9-17-2
BEVEL GEAR C 9-18
BOLT 1-8
BOLT 1-11
BOLT 1-25
BOLT 3-21
BOLT 3-32
BOLT 5-8
BOLT 5-35
BOLT 5-58
BOLT 5-72
BOLT 5-79
BOLT 5-83
BOLT 5-92-1
BOLT 5-92-2
BOLT 5-95
BOLT 7-7
BOLT 7-8
BOLT 7-11
BOLT 7-23
BOLT 7-24
BOLT 7-34
BOLT 7-37
BOLT 7-41
BOLT 7-49
BOLT 7-53
BOLT 7-73-1
BOLT 7-73-2
BOLT 8-11
BOLT 8-17
BOLT 9-7
BOLT 9-15
BOLT 9-35
BOLT 9-50
BOLT 10-19
BOLT 10-44
BOLT 10-47
BOLT 10-52
BOLT 10-62
BOLT 11-18
BOLT 11-44
BOLT 11-47-1
BOLT 11-47-2
BOLT 12-17
BOLT 12-18
BOLT 12-29
BOLT 12-33
BOLT 12-41
BOLT 12-44
BOLT 13-14
BOLT 13-15
BOLT 13-21
BOLT 14-14
BOLT 14-36
BOLT 15-8
BOLT 15-11
BOLT 15-13
BOLT 15-15
BOLT 15-26
BOLT 15-28
BOLT 15-40
BOLT 15-46
BOLT 15-49
BOLT 15-53
BOLT 15-54
BOLT 18-11
BOLT 18-37
BOLT 18-48
BOLT 20-8-1
BOLT 20-8-2
BOLT 20-12
BOLT 20-18
BOLT 21-5-8
BOLT 21-7-6
BOLT 21-8-5
BOLT 21-8-8
BOLT 21-8-15
BOLT 21-8-18
BOLT 21-8-22
BOLT 21-8-30
BOLT 22-4
BOLT 22-17
BOLT 22-20
BOLT 22-23
BOLT 22-25
BOLT 3/8-24UNF-35-A2-50 22-33
BOLT 5-10-6.8-7.8 6-10
BOLT 6-1.0-25-A2-70 3-26
BOLT 6-12.5-9.5-2.5 11-33
BOLT 6-35 8-14
BOLT 6-35 9-52
BOLT 6-35 21-7-3
BOLT 8-122 10-3
BOLT 8-P1.25 8-21
BOLT M6-20 10-36
BOLT M8-50-P1.25 1-4
BOTTOM COWL 15-1-1
BOTTOM COWL 15-1-2
BRACKET 7-69
BRACKET 14-15
BRACKET 21-8-4
BREATHER CHAMBER COVER 3-29
BREATHER HOSE 7-12-320-49 5-85
BRUSH HOLDER ASSY 7-29
BUSHING 10-50
BUSHING 14-25
BUSHING 14-26
BUSHING 18-21
BUSHING 18-25
BUSHING 18-35
BUSHING 13-16-31 12-38
BUSHING 13-16-31 12-40
BUSHING 13-17-19.5 12-39
BUSHING 14-15.8-7 14-7
BUSHING 24-30-30 10-31
BUSHING 24-30-30 12-48
BUSHING 24-30-30 12-49
<C>
CABLE CLIP ASSY 15-48
CABLE CLIP ASSY 22-3
CABLE JOINT 15-51
CABLE JOINT 22-8
CABLE TERMINAL 18-8
CABLE TERMINAL PLUG 7-16
CABLE TERMINAL PLUG 7-17
CABLE TERMINAL PLUG 18-54
CABLE TERMINAL PLUG 18-57
CAM ROD (L) 9-45-2
CAM ROD (S) 9-45-1
CAM ROD (UL) 9-45-3
CAM ROD (UL) 21-7-8
CAM ROD BUSHING 9-46
CAMSHAFT ASSY 3-12-1
CAMSHAFT ASSY 3-12-2
CAP 5-6
CAP (Y) 7-57
CAP (Y) 20-10
CAP (Y) 21-8-11
CAP ASSY 13-1
CAP NUT 12-27
CAP NUT 21-9-6
CARRYING HANDLE 11-41
CAUTION DECAL 16-11
CAUTION DECAL (A) 16-9-1
CAUTION DECAL (A) 16-9-2
CAUTION DECAL (B) 6-33-1
CAUTION DECAL (B) 6-33-2
CAUTION DECAL (SIGP) 6-36
CAUTION DECAL (SIGP) 18-51
CHECK VALVE 5-99
CHECK VALVE 5-100
CLAMP 17-3
CLAMP 17-6
CLAMP 18-50
CLAMP 6.5-14L 5-91
CLAMP 6-9.5L 14-23
CLAMP BRACKET (L) 10-2-1
CLAMP BRACKET (L) 10-2-2
CLAMP BRACKET (L) 11-2-1
CLAMP BRACKET (L) 11-2-2
CLAMP BRACKET (PTT-L) 12-7
CLAMP BRACKET (PTT-R) 12-1
CLAMP BRACKET (R) 10-1-1
CLAMP BRACKET (R) 10-1-2
CLAMP BRACKET (R) 11-1-1
CLAMP BRACKET (R) 11-1-2
CLAMP SCREW 10-55-1
CLAMP SCREW 10-55-2
CLAMP SCREW ASSY 10-54-1
CLAMP SCREW ASSY 10-54-2
CLAMP SCREW ASSY 10-54-3
CLAMP SCREW ASSY 10-54-4
CLAMP SCREW HANDLE 10-56-1
CLAMP SCREW HANDLE 10-56-2
CLAMP SCREW KIT 10-53-1
CLAMP SCREW KIT 10-53-2
CLAMP SCREW KIT 10-53-3
CLAMP SCREW KIT 10-53-4
CLAMP SCREW PAD 10-58
CLAMP φ16.8 5-37
CLIP 5-30
CLIP φ9.4 5-40
CLIP φ9.4 5-45
CLIP φ9.4 5-46
CLIP φ9.4 5-90
CLUTCH 9-22
CLUTCH CAM 9-43
COLLAR 5-81
COLLAR 10.1-20-15 11-43
COLLAR 10.2-24-12 12-22

COLLAR 4-6-21 6-18
COLLAR 6.1-16-12.2..... 5-33
COLLAR 6.2-9-12.3..... 6-25
COLLAR 6.2-9-6..... 7-10
COLLAR 6.2-9-7.4..... 5-65
COLLAR 6.5-10.5-10..... 14-35
COLLAR 6.5-10.5-10..... 20-19
CONNECTING ROD ASSY..... 2-1
CONNECTING ROD BOLT..... 2-2
CONTROL LEVER..... 18-18
CO-PILOT DECAL 12-13
CORD 20-23
CORD ASSY..... 7-14-1
CORD ASSY..... 7-14-2
CORD ASSY..... 7-14-3
CORD ASSY..... 7-14-4
CORD ASSY..... 19-4-2
CORD ASSY L=6200..... 19-4-1
CORD HOLDER 10-60
COTTER 3-7
COUPLING 13-17
COVER 5-12
COVER 14-28
COVER 18-46
COWL LATCH ASSY 15-7
CRANKSHAFT ASSY 2-3
C-RING 13-6
CUP..... 5-49
CYL BLOCK & CRANKCASE ASSY..... 1-1
CYLINDER HEAD ASSY 3-2
CYLINDER HEAD BOLT 8-1.25-50-12.9 ... 3-24
CYLINDER HEAD COMPLETE..... 3-1-1
CYLINDER HEAD COMPLETE..... 3-1-2
CYLINDER HEAD COVER ASSY..... 3-28
CYLINDER HEAD COVER GASKET 3-31
CYLINDER HEAD COVER GASKET 21-3-6
CYLINDER HEAD GASKET..... 3-22
CYLINDER HEAD GASKET..... 21-3-2
CYLINDER PIN (LOWER) 12-43
CYLINDER PIN (UPPER)..... 12-37
<D>
DAMPER (UPPER) 10-38
DECAL (LEVER) 19-6
DETENT RETAINER 18-41
DETENT ROLLER 18-38
DETENT SPRING 18-42
DISC 8.5-38-2..... 12-35
DISTANCE PIECE..... 11-17
DISTANCE PLATE 10-7
DOWEL PIN 6-12..... 1-3
DOWEL PIN 6-12..... 3-23
DOWEL PIN 6-12..... 8-5
DRAG LINK ASSY..... 22-31
DRAIN BOLT 14-14..... 8-3
DRAIN SCREW 5-15
DRAIN VALVE..... 5-53
DRIVE GEAR 18-9
DRIVE PULLEY 4-1
DRIVE SHAFT ASSY (L)..... 9-41-2
DRIVE SHAFT ASSY (L)..... 9-41-3
DRIVE SHAFT ASSY (S) 9-41-1
DRIVE SHAFT ASSY (UL) 9-41-4
DRIVE SHAFT ASSY (UL) 9-41-5
DRIVE SHAFT ASSY (UL) 21-7-7
DRIVE SHAFT BUSHING (UL)..... 8-15
DRIVE SHAFT BUSHING (UL)..... 21-7-4
DRIVE SHAFT HOUSING ASSY (L) 8-1-2
DRIVE SHAFT HOUSING ASSY (L) 8-1-4
DRIVE SHAFT HOUSING ASSY (S) 8-1-1
DRIVE SHAFT HOUSING ASSY (S) 8-1-3
DRIVE SHAFT HOUSING GASKET..... 21-4-2
DRIVEN PULLEY..... 4-6
<E>
ECU ASSY (6) 7-12-5
ECU ASSY (8) 7-12-2
ECU ASSY (8) 7-12-4
ECU ASSY (9.8)..... 7-12-1
ECU ASSY (9.8/9.9)..... 7-12-3
ECU HOLDER 7-13
ELECTRIC BRACKET 7-9
ELECTRIC STARTER KIT (F) 21-8-1
ENGINE BASEMENT GASKET..... 8-20
ENGINE BASEMENT GASKET..... 21-3-3
ENGINE SHORT BLOCK KIT 21-2-1
ENGINE SHORT BLOCK KIT 21-2-2
ENGINE TEMP SENSOR..... 7-51
E-RING d=5..... 10-23
E-RING d=5..... 10-59
E-RING d=6..... 11-27
E-RING d=6..... 18-4-1
E-RING d=6..... 18-4-2
E-RING d=9..... 11-29
EXHAUST COVER (OUTER)..... 1-9
EXHAUST COVER GASKET 1-10
EXHAUST COVER GASKET 21-3-12
EXHAUST PIPE GASKET..... 21-4-5
EXHAUST VALVE..... 3-4
EXHAUST VALVE STEM SEAL 3-10
EXTENSION CORD 20-9
EXTENSION HOUSING..... 8-13-1
EXTENSION HOUSING..... 8-13-2
EXTENSION HOUSING..... 21-7-2
EXTENSION HOUSING KIT (UL)..... 21-7-1
<F>
FILTER..... 5-50
FILTER..... 13-16
FILTER..... 17-18
FILTER (INLET) 5-21
FLEX BRAIDED SLEEVE 14-43
FLOAT..... 5-19
FLOAT..... 5-55
FLOAT ARM PIN 5-18
FLOAT VALVE ASSY 5-17
FLUSHING CONNECTOR CAP 8-7
FLYWHEEL ASSY..... 7-1-1
FLYWHEEL W/RING GEAR 7-1-2
FLYWHEEL W/RING GEAR 21-8-2
FREE THROTTLE DRUM..... 18-20
FREE THROTTLE LEVER..... 18-39
FREE THROTTLE ROLLER 18-43
FREE THROTTLE SPRING..... 18-45
FRICTION LEVER 12-47
FRICTION PIECE..... 10-17
FRICTION PIECE..... 12-26
FRICTION PIECE..... 14-11
FRICTION PLATE 6-11
FRICTION SPRING..... 6-9
FRICTION SPRING..... 10-18
FRONT HOUSING 18-52
FUEL CONNECTOR..... 17-10
FUEL CONNECTOR..... 17-11
FUEL CONNECTOR (MALE) 15-12
FUEL CONNECTOR MARK 17-9
FUEL CONNECTOR PROTECTOR 15-14
FUEL CONNECTOR STAY 15-52
FUEL FEED PUMP 5-23
FUEL FILTER ASSY..... 5-48
FUEL FILTER BRACKET..... 5-57
FUEL FILTER HOLDER 5-56
FUEL HOSE 4-8-400-30.5 5-60
FUEL HOSE 5-10-380-30-35 5-86-2
FUEL HOSE W/PROTECTOR..... 5-36
FUEL HOSE W/PROTECTOR..... 5-44-2
FUEL HOSE W/PROTECTOR..... 5-47-2
FUEL HOSE W/PROTECTOR..... 5-86-1
FUEL HOSE W/PROTECTOR..... 5-86-3
FUEL HOSE W/PROTECTOR..... 5-86-4
FUEL HOSE W/PROTECTOR..... 22-22
FUEL INJECTION DECAL..... 16-7-1
FUEL INJECTION DECAL..... 16-7-2
FUEL INJECTOR ASSY 5-3
FUEL PUMP ASSY..... 5-98
FUEL RAIL 5-2
FUEL RAIL ASSY..... 5-1
FUEL REGULATOR 5-27
FUEL TANK ASSY 12L 17-12-1
FUEL TANK ASSY 12L 17-12-2
FUEL TANK CAP ASSY..... 17-13
FUEL TANK CAP ASSY..... 17-19
FUSE 20A..... 7-56
FUSE 20A..... 20-11
FUSE 20A..... 21-8-10
FUSE HOLDER BRACKET..... 7-59
FUSE HOLDER BRACKET..... 20-17
FUSE HOLDER BRACKET..... 21-8-13
FUSE WIRE ASSY..... 7-55
FUSE WIRE ASSY..... 21-8-9
<G>
GASKET 5-16
GASKET 5-73
GASKET 5-77
GASKET 5-80
GASKET 21-3-13
GASKET 21-3-14
GASKET 8.1-15-1..... 9-5
GASKET 8.1-15-1..... 21-4-6
GASKET 8.1-15-1..... 21-10-2
GEAR CASE ASSY 9-1-1
GEAR CASE ASSY 9-1-2
GEAR CASE ASSY 9-1-3
GREASE FITTING..... 10-15
GREASE FITTING..... 10-16
GREASE FITTING..... 11-10
GRIP 14-4
GRIP 18-17
GROMMET 5-20
GROMMET 7-15
GROMMET 15-6
GROMMET 15-47-1
GROMMET 15-47-2
GROMMET 18-12
GROMMET 18-55
GROMMET 18-56
GROMMET 22-2
GROMMET 10.7-3.5 8-6
GROMMET 12.7-16.2..... 8-12
GROMMET 13-2 6-35
GROMMET 16-17.5..... 15-23
GROMMET 17-2.7..... 15-9
GROMMET 17-2.7..... 15-60
GROMMET 22-3 15-16
GROMMET 22-3 22-24
GROMMET 25-15-3 15-3
GROMMET 40-18-3 15-4
GROMMET 40-18-3 15-5
GROUND L=110 10-45
GROUND L=110 10-46
GROUND L=130 12-51
GUIDE PLATE GASKET..... 9-34
GUIDE PLATE GASKET..... 21-4-10
GUIDE PLATE GASKET..... 21-5-7
GUIDE PLATE GASKET..... 21-6-6
GUIDE PLATE GASKET..... 21-10-9
<H>
HOLDER..... 5-22
HOLDER..... 15-27
HOLDER..... 15-59
HOLDER..... 18-47
HOOK LEVER BUSHING..... 15-38
HOOK LEVER BUSHING..... 22-14
HOSE..... 5-38
HOSE..... 5-44-1
HOSE..... 5-47-1
HOSE..... 5-89
HOSE..... 17-7-2
HOSE..... 17-8-2
HOSE 5.5-10.5-140-50..... 5-67
HOSE 5.5-10.5-205-30..... 5-68
HOSE JOINT (WATER-WORKS) 20-20
<I>
IDLE EXHAUST PORT COVER..... 8-9-1
IDLE EXHAUST PORT COVER..... 8-9-2
IDLE EXHAUST PORT GASKET..... 8-10
IGNITION COIL W/R-CAP 7-21
INSTRUCTION DECAL 18-24
INSULATOR..... 5-9
INTAKE SILENCER ASSY 5-74
INTAKE SILENCER SUB-ASSY..... 5-75
INTAKE SILENCER SUB-ASSY..... 5-76
INTAKE VALVE 3-3
INTAKE VALVE STEM SEAL..... 3-9
ISC VALVE 5-61
ISC VALVE STAY..... 5-62
<J>
JOINT 18-49
JOINT ASSY (INLET) 17-2
JOINT ASSY (OUTLET)..... 17-4
<K>
KEY 10-3.7-3..... 4-2

KEY 10-3.7-3 4-3
KEY t =4 7-4
KEY φ3-11 9-28
KEY φ3-11 21-5-3
KEY φ3-11 21-10-7
KNOB 11-21
<L>
LEVER 15-19
LOCK PLATE 9-57
LOGO DECAL 16-8
LOW PERMEATION HOSE L=1600 17-8-1
LOW PERMEATION HOSE L=700 17-7-1
LOWER TILT LIMIT DECAL 11-15
LOWER UNIT ASSY (L) 21-1-2
LOWER UNIT ASSY (L) 21-1-3
LOWER UNIT ASSY (L) 21-1-8
LOWER UNIT ASSY (S) 21-1-1
LOWER UNIT ASSY (S) 21-1-5
LOWER UNIT ASSY (UL) 21-1-4
LOWER UNIT ASSY (UL) 21-1-6
LOWER UNIT ASSY (UL) 21-1-7
LOWER UNIT GASKET SET 21-4-1
<M>
MAIN SWITCH ASSY 7-50
MAIN SWITCH ASSY 19-1
MAIN SWITCH ASSY 21-8-31
MAIN SWITCH KEY COVERING CAP 19-3
MAIN SWITCH KEY No.943 19-2-1
MAIN SWITCH KEY No.944 19-2-2
MAIN SWITCH KEY No.945 19-2-3
MAINTENANCE KIT 21-10-1
MANUAL VALVE ASSY 13-3
MAP SENSOR 5-70
METER LEAD WIRE L=2000 20-21
MOTOR ASSY 13-22
MOTOR BRACKET ASSY 13-23
MOUNT BRACKET (L) 10-43-1
MOUNT BRACKET (L) 10-43-2
MOUNT BRACKET (L) 10-43-3
MOUNT BRACKET (R) 10-42-1
MOUNT BRACKET (R) 10-42-2
<N>
NEUTRAL LOCK ARM 18-15
NEUTRAL LOCK SPRING 18-16
NEUTRAL SWITCH 7-47
NEUTRAL SWITCH 21-8-28
NEUTRAL SWITCH (REMOTE CONT) 19-10
NEUTRAL SWITCH ACTUATOR 7-48
NEUTRAL SWITCH ACTUATOR 21-8-29
NEUTRAL SWITCH BRACKET 7-46
NEUTRAL SWITCH BRACKET 21-8-27
NIPPLE 10-11.5-32 1-2
NIPPLE 6-8-11 5-88
NIPPLE 6-8-R1/8 5-7
NUT 4-5
NUT 5-63
NUT 5-97
NUT 7-33
NUT 7-61
NUT 7-64
NUT 10-40
NUT 14-29
NUT 15-50
NUT 18-10
NUT 18-32
NUT 22-5
NUT 22-21
NUT 12-P1.25 7-5
NYLON NUT 3/8-24UNF 22-34
NYLON NUT 4-P0.7 9-10
NYLON NUT 7/8-14 11-39
NYLON NUT 8-P1.25 10-4
NYLON NUT 8-P1.25 11-49-1
NYLON NUT 8-P1.25 11-49-2
NYLON NUT 8-P1.25 12-16
NYLON NUT 8-P1.25 12-30
<O>
OIL FILLER CAP 3-33
OIL LEVEL GAUGE 1-22
OIL LEVEL GAUGE GUIDE 1-23
OIL PRESSURE SWITCH 7-25
OIL PUMP ASSY 3-19
OIL PUMP GASKET 3-20
OIL PUMP GASKET 21-3-5
OIL SEAL 12.1-28-5 8-2
OIL SEAL 12.1-28-5 21-3-15
OIL SEAL 12-24-8 9-38
OIL SEAL 12-24-8 21-4-9
OIL SEAL 15-28-10 9-13
OIL SEAL 15-28-10 21-4-8
OIL SEAL 18-35-8 3-11
OIL SEAL 18-35-8 21-3-4
OIL SEAL 30-45-8 2-6
OIL SEAL 30-45-8 21-3-10
OIL SEAL 36-50-7 2-5
OIL SEAL 36-50-7 21-3-9
OIL STRAINER ASSY 1-18
O-RING 5-24
O-RING 5-25
O-RING 5-26
O-RING 5-42
O-RING 5-51
O-RING 5-52
O-RING 13-2
O-RING 13-5
O-RING 13-9
O-RING 13-12
O-RING 17-17
O-RING 1.5-2.5 6-30
O-RING 1.5-3.5 13-11
O-RING 1.9-13 1-14
O-RING 1.9-9.8 1-24
O-RING 2.4-15.4 9-48
O-RING 2.4-15.4 21-4-4
O-RING 2.4-9.8 13-4
O-RING 2.5-4.9 9-47
O-RING 2.5-4.9 21-4-3
O-RING 2.62-18.72 21-3-8
O-RING 2-62.5 13-18
O-RING 3.1-24.4 3-34
O-RING 3.1-24.4 21-3-7
O-RING 3.2-47 9-12
O-RING 3.2-47 21-4-7
O-RING 3.5-22 10-34
OVERHEAT BUZZER 19-13
<P>
PICK-UP ELBOW ASSY (12L) 17-16
PILOT LAMP ASSY 15-2
PIN 3.5-28 9-23
PINION ASSY 7-28
PIPE L=120 1-19
PISTON 2-7
PISTON (0.5 O/S) 2-15
PISTON PIN 2-11
PISTON PIN 2-16
PISTON PIN CLIP 2-12
PISTON PIN CLIP 2-17
PISTON REPAIR KIT 2-13
PISTON REPAIR KIT (0.5 O/S) 2-14
PISTON RING 2-8
PISTON RING 2-9
PISTON RING (0.5 O/S) 2-20
PISTON RING (0.5 O/S) 2-21
PISTON RING SET 2-18
PISTON RING SET (0.5 O/S) 2-19
PISTON RING-OIL 2-10
PISTON RING-OIL (0.5 O/S) 2-22
PIVOT 15-37
PIVOT 22-13
PLAIN SHAFT BEARING 30-33-15 2-4-1
PLAIN SHAFT BEARING 30-33-15 2-4-2
PLASTIC RIVET 6.5 14-2
PLATE 11-40
PLATE 12-32
PLUG 7-36-1
PLUG 7-36-2
PLUG 20-15
PLUG 21-8-17
PLUG 8-8 9-4
PLUG CAP W/RESISTANCE 7-22
PLUNGER ASSY 1-17
POWER HEAD GASKET SET 21-3-1
PRE-COATED BOLT 4-8
PRE-COATED BOLT 6-1.0-20-50 6-26
PRE-COATED BOLT 6-1.0-30 6-27
PRE-COATED BOLT 6-12 21-9-4
PRE-COATED BOLT 8-20 21-9-5
PRE-COATED SCREW 5-12 13-20
PRIMER BULB 17-5-1
PRIMER BULB 17-5-2
PRIMER BULB ASSY 17-1-1
PRIMER BULB ASSY 17-1-2
PROPELLER ASSY (5″) 9-60-5
PROPELLER ASSY (6.5″) 9-60-4
PROPELLER ASSY (7″) 9-60-3
PROPELLER ASSY (7) 9-60-6
PROPELLER ASSY (7.5″) 9-60-2
PROPELLER ASSY (8.5″) 9-60-1
PROPELLER HARDWARE KIT 9-65
PROPELLER NUT 9-62
PROPELLER SHAFT 9-21
PROPELLER SHAFT HOUSING ASSY 9-11-1
PROPELLER SHAFT HOUSING ASSY 9-11-2
PROPELLER SHAFT HOUSING ASSY 9-11-3
PROTECTOR 7-19
PROTECTOR 7-39
PROTECTOR 7-40
PROTECTOR 21-8-20
PROTECTOR 21-8-21
PROTECTOR 6.4-10-.2-60 14-38
PT ASSY 12-36
PTT SOLENOID SWITCH (A) 7-60
PTT SOLENOID SWITCH (B) 7-63
PTT SWITCH ASSY 14-20
PTT SWITCH ASSY 15-56
PTT SWITCH ASSY 19-12
PULSAR COIL 7-3
PUMP 13-13
PUMP BODY GASKET 5-101
PUMP CASE (LOWER) 9-37
PUMP CASE (UPPER) 9-29
PUMP CASE GASKET 9-32
PUMP CASE GASKET 21-4-12
PUMP CASE GASKET 21-5-6
PUMP CASE GASKET 21-6-5
PUMP CASE GASKET 21-10-5
PUMP CASE GASKET (LOWER) 9-39
PUMP CASE GASKET (LOWER) 21-4-11
PUMP CASE GASKET (LOWER) 21-5-10
PUMP CASE LINER 9-30
PUMP CASE LINER 21-5-4
PUMP CASE LINER 21-6-3
PUMP CASE LINER 21-10-4
PUMP DIAPHRAGM 5-102
PUSH ROD 9-25
<Q>
QUICK-CONNECTOR (MALE) 17-15
<R>
RATCHET 6-8
REAR DECAL (6) 16-5-6
REAR DECAL (8) 16-5-2
REAR DECAL (9.8) 16-5-1
REAR DECAL (9.8) 16-5-4
REAR DECAL (9.9) 16-5-3
REAR DECAL (9.9) 16-5-5
REAR HOUSING 18-13
REAR PANEL 18-14
RECOIL STARTER ASSY 6-1
RECTIFIER COMPLETE 7-35
RECTIFIER COMPLETE 20-7-1
RECTIFIER COMPLETE 20-7-2
RECTIFIER COMPLETE 21-8-16
RECTIFIER KIT 20-6-1
RECTIFIER KIT 20-6-2
REEL φ140 6-6
RELIEF VALVE ASSY 13-8
REMOTE CONT CABLE STAY COVER 15-55
REMOTE CONTROL FITTING ASSY 22-1
REMOTE CONTROL HEAD ASSY (RC12A) 18-1-1
REMOTE CONTROL HEAD ASSY (RC12B) 18-1-2
REMOTE CONTROL HEAD ASSY (RC12C) 18-1-3
REMOTE CONTROL LOGO DECAL 19-17
RESTRICTOR 5-87
RETAINER 3-6
RETAINING RING 17-14
RETURN SPRING 6-7
REVERSE LOCK 10-20
REVERSE LOCK 11-11
REVERSE LOCK ARM 10-21

REVERSE LOCK CLIP 11-35
REVERSE LOCK LINK 10-25
REVERSE LOCK LINK JOINT 15-32
REVERSE LOCK ROD 10-22
REVERSE LOCK SPRING 10-24
REVERSE LOCK SPRING 11-12
RIGGING BOLT SET 11-46-1
RIGGING BOLT SET 11-46-2
ROCKER ARM 3-13
ROCKER ARM SHAFT 3-16
ROCKER SHAFT SPRING L=25 3-17
ROD SNAP 4-2 10-27
ROD SNAP 5-3 10-26
ROLLER 18-34
ROLLER BEARING 15-21-16 9-2
ROLLER RETAINER 18-44
ROPE ANCHOR 6-14
RUBBER MOUNT 5-32
RUBBER MOUNT 7-18
RUBBER MOUNT (LOWER) 10-41
RUBBER MOUNT (UPPER) 10-35-1
RUBBER MOUNT (UPPER) 10-35-2
RUBBER MOUNT 8.5-12-2 5-66
RUBBER MOUNT 9-16-4.3 5-64
<S>
SAFETY ROPE φ5-1600 20-2
SCREW 1-16
SCREW 3-30
SCREW 5-14
SCREW 5-28
SCREW 5-31
SCREW 5-43
SCREW 5-71
SCREW 5-103
SCREW 5-104
SCREW 6-17
SCREW 6-24
SCREW 7-26
SCREW 9-9
SCREW 9-59
SCREW 10-8
SCREW 10-10
SCREW 11-23
SCREW 13-26
SCREW 14-8
SCREW 14-10
SCREW 14-16
SCREW 14-22
SCREW 14-24
SCREW 15-20-1
SCREW 15-20-2
SCREW 15-33
SCREW 18-23
SCREW 18-26
SCREW 18-27
SCREW 18-28
SCREW 18-40
SCREW 19-11
SCREW 22-27
SEAL 5-13
SEAL 5-54
SEAL RING 8-8
SEAL RING 22-36
SEAL RING 13.8-22-3.7 15-39
SEAL RING 13.8-22-3.7 22-15
SEAL RING 23-29-3.7 15-22
SEAL RING Φ8.5-5.5 5-4
SEAL WASHER 13-7
SETTING PLATE 10-51
SHIFT ARM (REMOTE CONTROL) 15-35
SHIFT ARM (REMOTE CONTROL) 22-12
SHIFT DECAL 14-42-1
SHIFT DECAL 14-42-2
SHIFT DETENT SPRING t=0.8 15-24
SHIFT DETENT SUPPORTER t=0.8 15-25
SHIFT GEAR ASSY 18-7
SHIFT LEVER 14-32
SHIFT LEVER (REMOTE CONTROL) 15-34
SHIFT LEVER (REMOTE CONTROL) 22-26
SHIFT LEVER BRACKET COVER 15-45-1
SHIFT LEVER BRACKET COVER 15-45-2
SHIFT LEVER ROD 14-37
SHIFT LEVER ROD 15-42
SHIFT LEVER ROD 22-6
SHIFT LEVER SHAFT 15-17
SHIFT POSITION DECAL 19-7
SHIFT ROD 15-29
SHIFT ROD JOINT 15-30
SHIFT ROD LEVER 15-18
SHIM 21-28-0.1 9-20-1
SHIM 21-28-0.15 9-20-2
SHIM 28-36.8-0.1 9-40-1
SHIM 28-36.8-0.15 9-40-2
SHIM 28-36.8-0.3 9-40-3
SIDE DECAL 16-4-1
SIDE DECAL 16-4-2
SIMPLIQ DECAL 16-6-1
SIMPLIQ DECAL 16-6-2
SNAP PIN d=6 14-39
SNAP PIN d=8 15-44
SNAP PIN d=8 15-58
SNAP PIN d=8 22-11
SOLENOID SWITCH CORD (A) 7-66
SOLENOID SWITCH CORD (B) 7-70
SPACER 18-29
SPACER 9.6-19-13 22-32
SPARK PLUG (DCPR6E) 3-35
SPARK PLUG (DCPR6E) 21-10-14
SPLIT PIN 3-18 9-64
SPLIT PIN 3-18 21-10-13
SPRING 9-24
SPRING 11-22
SPRING 11-25
SPRING 11-30
SPRING 14-13
SPRING PIN 10-57
SPRING PIN 3.5-16 12-24
SPRING PIN 3-10 9-44
SPRING PIN 3-10 15-31
SPRING PIN 3-10 21-10-12
SPRING RETAINER 9-26
SPRING WASHER 7-32
SPRING WASHER 7-62
SPRING WASHER 7-65
START DECAL 16-10
START DECAL 21-8-32
STARTER CABLE L=200 7-45
STARTER CABLE L=200 21-8-26
STARTER HANDLE 6-13
STARTER LOCK 6-16
STARTER LOCK CABLE BRACKET 15-10
STARTER LOCK CAM 6-20
STARTER LOCK CAM SPRING 6-22
STARTER LOCK LEVER 6-21
STARTER LOCK SPRING 6-19
STARTER LOCK WIRE 6-29
STARTER MOTOR ASSY 7-27
STARTER MOTOR ASSY 21-8-14
STARTER ROPE φ4.5-1600 6-12
STARTER SEAL 6-15
STARTER SOLENOID 7-52
STARTER SOLENOID 21-8-7
STARTER SPRING 6-4
STARTER SPRING CASE 6-5
STEERING HOOK PLATE 11-42
STEERING HOOK PLATE 22-19
STEERING LOCK KIT 21-9-1
STEERING LOCK PLATE 21-9-2
STEERING SHAFT ASSY 10-28-1
STEERING SHAFT ASSY 10-28-2
STEERING SHAFT ASSY 10-28-3
STEERING SHAFT ASSY 11-13-1
STEERING SHAFT ASSY 11-13-2
STERN BRACKET SPRING 10-9
STOP SWITCH ASSY 14-17
STOP SWITCH ASSY 19-14
STOP SWITCH DECAL 14-18
STOP SWITCH DECAL 19-16
STOP SWITCH LANYARD ASSY 19-15
STOPPER 6-31
STOPPER 8-16
STOPPER 9-49
STOPPER 21-7-5
STUD 14-3
STUD M8-P1.25-65 10-30
SWITCH BOX 14-21
SWIVEL BRACKET 10-14-1
SWIVEL BRACKET 10-14-2
SWIVEL BRACKET 11-9-1
SWIVEL BRACKET 11-9-2
SWIVEL BRACKET ASSY 12-19
SWIVEL BRACKET SHAFT ASSY 11-36
<T>
TACHOMETER KIT 20-22-1
TACHOMETER KIT 20-22-2
TACHOMETER LEAD WIRE L=2000 20-3
TANK FILLER CAP GASKET 17-20
TAPPING SCREW 4-20 10-29
TAPPING SCREW 5-12 6-32
TAPPING SCREW 5-12 7-58
TAPPING SCREW 5-12 20-16
TAPPING SCREW 5-12 21-8-12
TAPPING SCREW 5-30 8-19
TAPPING SCREW M5-16 5-78
TERMINAL CAP 15.5-20-28 7-42
TERMINAL CAP 15.5-20-28 21-8-23
TERMINAL CAP 8-13-28 7-44
TERMINAL CAP 8-13-28 7-67
TERMINAL CAP 8-13-28 7-68
TERMINAL CAP 8-13-28 7-71
TERMINAL CAP 8-13-28 21-8-25
TERMINAL CAP 8-18-28 7-43
TERMINAL CAP 8-18-28 21-8-24
THERMOSTAT 1-5
THERMOSTAT CAP 1-6
THERMOSTAT CAP GASKET 1-7
THERMOSTAT CAP GASKET 21-3-11
THROTTLE ARM 18-2
THROTTLE BODY ASSY 5-69
THROTTLE DECAL 14-19
THROTTLE DRUM ASSY 5-93
THROTTLE FRICTION ARM 18-3
THROTTLE ROD 5-84
THROTTLE SHAFT 14-5
THROTTLE SHAFT DAMPER 14-6
THROTTLE SHAFT SUPPORT 14-9
THROTTLE WIRE 14-31
THROTTLE WIRE BRACKET 5-94
THRUST HOLDER 9-61
THRUST PLATE 18-22
THRUST PLATE (UPPER) 25-44-2 10-32
THRUST PLATE (UPPER) 25-44-2 10-33
THRUST ROD 10-12
THRUST ROD SPRING 10-13
TILLER HANDLE ASSY 14-1-1
TILLER HANDLE ASSY 14-1-2
TILT LOCK DECAL 11-16
TILT LOCK PIECE 11-20
TILT STOPPER 12-20
TILT STOPPER (L) 11-32
TILT STOPPER ASSY 10-48
TILT STOPPER BODY 11-24
TILT STOPPER GRIP 10-49
TILT STOPPER GRIP 12-21
TILT STOPPER SHAFT (LOWER) 11-28
TILT STOPPER SHAFT (UPPER) 11-26
TILT STOPPER SPRING 12-25
TILT SWITCH PLUG 18-53
TIMING BELT 4-9
TOOL KIT 20-1
TOP COWL ASSY 16-1-1
TOP COWL ASSY 16-1-2
TOP COWL SEAL 16-3
TOP COWL SUB-ASSY 16-2-1
TOP COWL SUB-ASSY 16-2-2
TRIM LOCK PIN 12-14
TRIM POSITION DECAL 11-14
TRIM SETTING PLATE 11-19
TRIM TAB 9-6-1
TRIM TAB 21-10-11
<V>
VALVE ASSY 13-10
VALVE ASSY (PRESSURE CHECK) 5-5
VALVE SPRING L=38.3 3-5
VALVE SPRING SEAT 3-8
VAPOR SEPARATOR ASSY 5-11
VENT HOSE W/PROTECTOR 5-59
VST CONNECTOR 5-29

<W>
WASHER 3-25
WASHER 3-27
WASHER 6-23
WASHER 7-31
WASHER 7-74-1
WASHER 7-74-2
WASHER 9-36
WASHER 10-5
WASHER 10-37
WASHER 10-39
WASHER 11-45
WASHER 11-48-1
WASHER 11-48-2
WASHER 12-23
WASHER 12-31
WASHER 14-27
WASHER 14-30
WASHER 14-41
WASHER 15-21-1
WASHER 15-21-2
WASHER 18-5
WASHER 18-30
WASHER 18-31
WASHER 18-33
WASHER 18-36
WASHER 21-5-9
WASHER 21-8-6
WASHER 22-28
WASHER 10.5-18-1.5 11-31
WASHER 10.5-28-2. 9-63
WASHER 13.2-21.7-2 3-18
WASHER 13-26-3.2. 7-6
WASHER 14.5-24-1. 8-4
WASHER 14.5-24-1. 21-10-10
WASHER 15.2-19-1.9 9-19
WASHER 22-36-1 11-8
WASHER 4.3-16-1.5 10-11
WASHER 6.5-19-3.2 4-7
WASHER 6.5-21-1 14-34
WASHER 6.5-21-1 15-41
WASHER 6.5-21-1 22-18
WASHER 6.5-23-1.5 12-42
WASHER 6.5-30-1 14-33
WASHER 6-16-1.5 5-34
WASHER 6-16-1.5 5-82
WASHER 6-16-1.5 6-28
WASHER 8.1-16-1.5 12-15
WASHER 8.1-20-0.8 12-28
WASHER 8.5-18-1.6 15-43
WASHER 8.5-18-1.6 15-57
WASHER 8.5-18-1.6 22-10
WASHER 8.5-28-1 10-6
WASHER 8.5-28-1 12-46
WASHER 8.5-34-3 21-9-3
WASHER 8.5-38-3 12-34
WASHER 9.6-18-2 22-35
WATER HOSE 5-10-450-30 5-39
WATER PIPE (L) 9-55-2
WATER PIPE (S) 9-55-1
WATER PIPE (UL) 9-55-3
WATER PIPE (UL) 21-7-9
WATER PIPE AUXILIARY MOUNT 13-2.5 ... 9-58
WATER PIPE SEAL (LOWER) 9-31
WATER PIPE SEAL (UPPER) 9-56
WATER PUMP GUIDE PLATE 9-33
WATER PUMP GUIDE PLATE 21-5-5
WATER PUMP GUIDE PLATE 21-6-4
WATER PUMP GUIDE PLATE 21-10-8
WATER PUMP IMPELLER 9-27
WATER PUMP IMPELLER 21-5-2
WATER PUMP IMPELLER 21-6-2
WATER PUMP IMPELLER 21-10-6
WATER PUMP KIT (CHROME PLATED) .. 21-6-1
WATER PUMP REPAIR KIT 21-5-1
WATER SEAL PLATE 9-54
WATER SEAL RUBBER 9-53
WATER STRAINER W=17 9-8
WAVE WASHER 18-19
WAVE WASHER 13-20-0.3 14-40
WAVE WASHER 35.5-66-0.2 6-3
WAVE WASHER d=10 11-34
WAVE WASHER d=14 15-36
WAVE WASHER d=14 22-16
<Y>
YOKE ASSY 13-25

INDEX (Parts Number)

172-36008-0 6-35
1E0-34093-0 7-57
1E0-34093-0 20-10
1E0-34093-0 21-8-11
301-64217-0 9-23
307-62116-1 10-6
307-62116-1 12-46
309-00131-0 4-2
309-00131-0 4-3
309-60111-0 9-38
309-60111-0 21-4-9
309-62115-2 10-3
31H-00030-0 2-3
31H-01005-0 3-22
31H-01005-0 21-3-2
31H-01114-0 1-4
31H-01303-0 8-20
31H-01303-0 21-3-3
31H-01615-0 5-7
31H-02093-0 1-2
31H-02107-0 5-62
31H-02160-0 5-86-4
31H-02160-0 22-22
31H-02168-0 5-36
31H-02203-0 5-86-2
31H-02228-0 5-57
31H-02232-0 5-56
31H-02305-0 1-10
31H-02305-0 21-3-12
31H-02409-0 5-74
31H-02410-0 5-75
31H-02418-0 5-80
31H-02418-0 21-3-14
31H-05019-0 6-13
31H-05090-0 6-1
31H-06023-0 7-2-2
31H-06023-0 20-5-1
31H-06023-0 21-8-3
31H-06040-0 7-21
31H-06101-0 7-1-1
31H-06128-0 20-4-1
31H-06157-0 7-19
31H-06191-0 7-1-2
31H-06191-0 21-8-2
31H-06308-0 6-34
31H-06401-0 7-12-3
31H-06410-0 7-13
31H-06830-0 14-17
31H-06848-0 19-15
31H-06869-0 7-69
31H-06869-0 21-8-4
31H-06903-0 7-9
31H-06999-0 7-22
31H-07653-0 3-20
31H-07653-0 21-3-5
31H-07710-0 1-18
31H-07720-0 1-23
31H-07721-0 1-22
31H-07731-0 3-29
31H-07735-0 5-85
31H-07810-0 3-12-1
31H-10045-0 4-9
31H-10063-0 4-4
31H-10100-0 5-69
31H-10104-0 5-73
31H-10104-0 21-3-13
31H-10150-0 5-11
31H-10179-0 5-12
31H-10180-0 5-13
31H-10185-0 5-59
31H-10200-0 5-1
31H-10201-0 5-2
31H-10211-0 5-61
31H-10212-0 5-67
31H-60108-0 6-27
31H-61313-0 10-30
31H-62004-0 10-60
31H-62423-0 10-32
31H-63508-0 5-94
31H-63600-0 14-31
31H-63609-0 14-43
31H-63617-0 5-84
31H-63621-0 15-47-1
31H-63622-0 5-93
31H-65212-0 5-39
31H-66128-0 15-35
31H-66128-0 22-12
31H-66129-0 15-34
31H-66129-0 22-26
31H-66134-0 15-42
31H-66134-0 22-6
31H-66135-0 15-17
31H-66145-0 15-59
31H-66155-0 15-19
31H-67501-0 16-3
31H-67536-0 16-5-1
31H-70251-0 15-52
31H-72510-0 7-51
31H-72580-0 7-60
31H-72581-0 7-63
31H-72582-0 7-66
31H-72583-0 7-70
31H-75014-0 7-29
31H-76010-0 7-27
31H-76010-0 21-8-14
31H-76015-0 7-28
31H-76040-0 7-52
31H-76040-0 21-8-7
31H-76066-0 7-55
31H-76066-0 21-8-9
31H-76079-0 7-10
31H-76081-0 7-46
31H-76081-0 21-8-27
31H-76110-0 7-14-1
31H-76160-0 20-6-1
31H-76161-0 20-9
31H-76300-0 21-8-1
31H-77180-0 13-22
31H-77192-0 13-23
31H-83732-0 15-47-2
31H-83732-0 22-2
31H-83830-0 22-19
31H-83880-0 22-1
31H-87121-0 21-3-1
31H-87500-0 21-10-1
31HB01000-0. 3-1-1
31HB01001-0. 3-2
31HB01020-0. 3-28
31HB01100-0. 1-1
31HB02301-0. 1-9
31HB87090-0. 21-2-1
31HQ61020-0 8-1-1
31HQ61030-0 8-1-2
31HQ61208-0 8-9-1
31HQ61210-0 8-18-1
31HQ62010-0 10-28-1
31HQ63003-0 14-1-1
31HQ67100-1 15-1-1
31HQ67481-0 15-45-1
31HQ67483-0 15-55
31HQ67640-0 16-2-1
31HQ67645-0 16-1-1
31HQ77151-0 12-36
31HQ87301-0 21-1-1
31HQ87302-0 21-1-2
31HW61020-0 8-1-3
31HW61030-0 8-1-4
31HW61208-0 8-9-2
31HW61210-0 8-18-2
31HW62010-0 10-28-2
31HW63003-0 14-1-2
31HW67100-1 15-1-2
31HW67481-0 15-45-2
31HW67640-0 16-2-2
31HW87301-0 21-1-5
31HW87302-0 21-1-8
31N-01012-0 3-24
31N-02160-0 5-44-2
31N-02203-0 5-60
31N-02410-0 5-76
31N-02418-0 5-77
31N-03536-0 5-87
31N-06128-0 20-4-2
31N-06133-0 14-38
31N-06401-0 7-12-4
31N-10212-0 5-68
31N-66134-0 14-37
31N-67536-0 16-5-2
31N-76110-0 7-14-3
31N-76160-0 20-6-2
31P-06401-0 7-12-5
31P-07810-0 3-12-2
31PB01000-0 3-1-2
31PB87090-0 21-2-2
31PQ62010-0. 10-28-3
31S-02160-0 5-86-3
31S-04080-0 5-86-1
31S-06401-0 7-12-1
31T-06401-0 7-12-2
31T-76110-0 7-14-4
31U-76110-0 7-14-2
31W-67536-0. 16-5-4
31WW67645-0 16-1-2
32A-02160-0 5-47-2
32H-67536-0 16-5-5
331-65014-0 9-31
332-00021-1 2-11
332-00021-1 2-16
332-60005-3 9-4
332-60006-1 9-5
332-60006-1 21-4-6
332-60006-1 21-10-2
332-61315-0 11-31
332-62101-1 10-58
332-66032-0 9-48
332-66032-0 21-4-4
332-66033-0 6-31
332-70201-0 17-3
336-06973-0 14-23
338-60218-2 9-6-2
338-60218-2 10-61
338-67147-0 15-39
338-67147-0 22-15
344-67177-1 10-15
344-67177-1 10-16
344-67177-1 11-10
345-01111-0 1-3
345-01111-0 3-23
345-01111-0 8-5
345-05122-1 12-42
345-06915-0 5-91
345-62441-0 10-17
345-65015-0 9-12
345-65015-0 21-4-7
345-67117-0 15-9
345-67117-0 15-60
345-67161-0 15-16
345-67161-0 22-24
346-01032-0 1-7
346-01032-0 21-3-11
346-62124-1 11-39
346-62127-0 12-27
346-62127-0 21-9-6
346-62421-1 10-18
346-67115-0 14-34
346-67115-0 15-41
346-67115-0 22-18
350-00024-1 2-12
350-00024-1 2-17
350-62121-2 10-12
350-62415-0 10-34
350-62417-0 10-31
350-62417-0 12-49
350-62423-0 10-33
350-67154-0 14-2
353-63207-0 12-22
353-72546-0 19-5
353-76037-0 18-54
353-84371-0 18-30
353-84388-0 18-38
353-84394-0 18-5
353-84916-0 22-35
353-84918-0 22-34
361-76110-1 19-4-2
361-84415-0 18-56
369-00132-0 7-5
369-60111-0 9-13
369-60111-0 21-4-8
369-62122-2 10-13
369-62146-1 10-9
369-62147-0 10-11
369-62433-1 12-21
369-62439-1 10-51
369-64014-0 9-20-1
369-64015-0 9-20-2
369-64032-0 9-19
369-64121-0 9-62
369-64124-0 9-63
369-64223-0 9-25
369-66011-0 9-43
369-66021-1 9-47
369-66021-1 21-4-3
369-66033-0 9-49
369-66043-1 8-6
369-67105-0 15-38
369-67105-0 22-14
369-84398-1 1-20
369-84398-1 7-20
369-84398-1 14-44
369-84398-1 20-14
393-62437-1 10-50
394-70260-1 15-12
398-62396-1 12-51
3A0-76079-0 5-65
3A3-06830-0 19-14
3A3-62396-1 10-45
3A3-62396-1 10-46
3A3-76037-0 7-17
3A3-76037-0 18-57
3A3-76086-1 19-10
3A3-76115-1 19-4-1
3A3-76145-0 7-68
3A3-83314-2 18-8
3A3-84307-0 18-42
3A3-84364-2 18-9
3A3-84365-1 18-2
3A3-84368-0 18-19
3A3-84374-0 18-29
3A3-84376-0 18-12
3A3-84381-0 18-7
3A3-84383-0 18-33
3A3-84391-0 18-20
3A3-84403-0 18-16
3A3-84421-0 18-34
3A3-84422-0 18-22
3A3-84423-0 18-41
3A3-84424-0 18-43
3A3-84425-0 18-45
3A3-84426-0 18-44
3A3-84428-0 18-3
3A3-84432-0 18-25
3A3-84435-0 18-21
3AA-04000-2 5-98
3AA-05004-0 6-4
3AA-05013-0 6-12
3AA-05252-0 6-16
3AA-07203-0 3-5
3AA-07225-0 3-17
3AA-60108-0 4-8
3AA-60206-0 9-8
3AA-61199-0 11-41
3AA-62114-1 11-40
3AA-62116-0 11-8
3AA-62117-0 11-17
3AA-62163-0 11-19
3AA-62164-0 11-20

3AA-62434-0 11-25
3AA-62441-0 12-47
3AA-62447-0 12-32
3AA-62452-0 11-33
3AA-62454-0 11-32
3AA-62463-0 11-21
3AA-62994-0 11-24
3AA-62995-0 11-26
3AA-62996-1 11-28
3AA-63727-0 11-30
3AA-66315-0 11-12
3AA-66322-1 11-11
3AA-67120-1 15-7
3AA-67584-0 11-16
3AA-67589-0 11-15
3AA-72049-0 12-13
3AA-76026-0 7-50
3AA-76026-0 21-8-31
3AA-76065-0 7-35
3AA-76065-0 20-7-1
3AA-76065-0 21-8-16
3AA-83719-0 15-43
3AA-83719-0 15-57
3AA-83719-0 22-10
3AA-83820-0 15-48
3AA-83820-0 22-3
3AA-83830-0 11-42
3AA-83913-0 11-43
3AA-84461-0 11-14
3AA-84905-0 22-31
3AAQ60000-1 9-1-1
3AAQ62010-0 11-13-1
3AAQ62112-1 11-1-1
3AAQ62113-1 11-2-1
3AAQ62310-1 11-9-1
3AAW60000-1 9-1-3
3AAW62010-0 11-13-2
3AAW62112-1 11-1-2
3AAW62113-1 11-2-2
3AAW62310-1 11-9-2
3AC-10087-0 5-37
3AC-62191-0 11-36
3AC-70052-1 17-13
3AC-70055-0 17-14
3AC-72200-0 14-18
3AC-76120-0 7-38
3AC-76120-0 21-8-19
3AC-77173-0 13-7
3AD-70200-2 17-1-2
3AL-60108-0 6-26
3AS-62433-0 10-49
3B2-01215-0 8-2
3B2-01215-0 21-3-15
3B2-02312-2 21-4-5
3B2-60003-1 8-15
3B2-60003-1 21-7-4
3B2-61012-2 21-4-2
3B2-62118-0 10-7
3B2-63063-0 14-9
3B2-63104-1 14-3
3B2-64010-1 9-16
3B2-64020-1 9-17-1
3B2-64030-1 9-18
3B2-64081-0 9-40-1
3B2-64082-0 9-40-2
3B2-64083-0 9-40-3
3B2-64215-0 9-22
3B2-64222-0 9-26
3B2-64306-1 9-41-1
3B2-64307-1 9-41-2
3B2-65011-0 9-30
3B2-65011-0 21-5-4
3B2-65011-0 21-10-4
3B2-65016-0 9-29
3B2-65018-2 9-32
3B2-65018-2 21-4-12
3B2-65018-2 21-5-6
3B2-65018-2 21-6-5
3B2-65018-2 21-10-5
3B2-65020-1 9-39
3B2-65020-1 21-4-11
3B2-65020-1 21-5-10
3B2-65021-1 9-27
3B2-65021-1 21-5-2
3B2-65021-1 21-6-2
3B2-65021-1 21-10-6
3B2-65022-0 9-28
3B2-65022-0 21-5-3
3B2-65022-0 21-10-7
3B2-65025-0 9-33
3B2-65025-0 21-5-5
3B2-65025-0 21-10-8
3B2-65029-2 9-34
3B2-65029-2 21-4-10
3B2-65029-2 21-5-7
3B2-65029-2 21-6-6
3B2-65029-2 21-10-9
3B2-65231-2 21-6-1
3B2-65238-0 21-6-3
3B2-65239-0 21-6-4
3B2-66315-0 10-24
3B2-66321-1 10-22
3B2-67187-0 15-23
3B2-70155-1 17-16
3B2-76147-2 7-45
3B2-76147-2 21-8-26
3B2-87321-5 21-4-1
3B2-87322-2 21-5-1
3B2B64513-1 9-60-4
3B2B64514-1 9-60-3
3B2B64515-1 9-60-2
3B2B64517-1 9-60-1
3B2Q60100-1. 9-11-1
3B2Q61110-2. 8-13-1
3B2Q61110-2. 21-7-2
3B2W60100-1 9-11-3
3B2W61110-2 8-13-2
3B7-02234-0 5-50
3B7-02236-0 5-51
3B7-06305-0 5-64
3B7-72201-0 20-2
3B7-77169-0 13-2
3B7-77169-0 13-12
3B7-77430-0 13-13
3B7-77431-1 13-15
3B7-77432-1 13-14
3B7-77434-1 13-16
3B7-83715-2 15-51
3B7-83715-2 22-8
3BA-72120-0 11-46-1
3BJ-00121-0 2-5
3BJ-00121-0 21-3-9
3BJ-72100-1 20-1
3BJ-72120-1 11-46-2
3BJ-76145-0 7-42
3BJ-76145-0 21-8-23
3C7-03271-2 6-30
3C7-70113-0 17-18
3C7-70199-0 17-17
3C7-70211-1 17-5-1
3C7-70217-0 17-6
3C7-70220-1 17-2
3C7-70224-1 17-4
3C8-63733-0 10-26
3C8-66308-0 5-34
3C8-66308-0 5-82
3C8-66308-0 6-28
3C8-76171-0 19-13
3C8-84964-0 22-33
3DN-66316-0 11-35
3E0-70270-0 17-15
3E0-77163-0 13-17
3E0-84914-0 22-32
3F0-66227-0 10-29
3F0-72185-0 16-11
3F3-02423-0 8-19
3F3-06920-0 5-66
3F3-84908-0 22-36
3FK-87123-0 2-18
3FK-87124-0 2-19
3FK-87130-0 2-13
3FK-87131-0 2-14
3GF-70211-1 17-5-2
3GF-70240-1 17-8-1
3GF-70241-1 17-7-1
3GF-70281-0 17-10
3GF-76020-0 19-1
3GF-76205-0 19-3
3GF-76217-0 19-2-1
3GF-76218-0 19-2-2
3GF-76219-0 19-2-3
3GR-06821-0 20-23
3GR-70250-0 17-11
3GR-70280-0 17-9
3GT-07921-0 3-6
3GT-35143-0 5-40
3GT-35143-0 5-45
3GT-35143-0 5-46
3GT-35143-0 5-90
3H6-00059-0 2-2
3H6-04005-0 5-102
3H6-04014-1 5-100
3H6-04028-0 5-101
3H6-04044-0 5-99
3H6-07422-0 5-42
3H6-07422-0 21-3-8
3H6-07611-1 7-25
3H6-60218-0 12-50
3H6-63048-0 14-6
3H6-63510-0 14-7
3H6-63619-1 14-35
3H6-63619-1 20-19
3H6-70200-2 17-1-1
3H6-70262-0 15-14
3H6B01031-0. 1-6
3H8-07025-0 3-11
3H8-07025-0 21-3-4
3H8-07237-0 3-15
3H8-10066-0 4-7
3K9-05223-0 10-27
3KK-02319-0 3-26
3KM-01142-0. 1-12
3KM-01142-0. 21-10-3
3KY-06920-0 5-32
3KY-06920-0 7-18
3KY-07612-0 7-15
3KY-07923-0 3-7
3KY-72539-0 20-3
3KY-76037-0 7-16
3KY-77071-0 12-37
3KY-84398-0 5-10
3KY-84398-0 7-72
3KY-84398-0 20-13
3M3-62106-0. 10-55-1
3NV-01030-0 1-5
3NV-72019-0 14-19
3NV-72181-1 6-33-1
3NV-76080-0 7-47
3NV-76080-0 21-8-28
3P0-01143-0 1-13
3P0-60218-0 1-15
3P0-66233-0 12-15
3PA-72181-1 6-33-2
3PA-72638-2 20-22-2
3PB-72638-2 20-22-1
3R0-06303-1 6-25
3R0-07238-0 3-14
3R0-07422-0 3-34
3R0-07422-0 21-3-7
3R0-62473-0 12-25
3R0-71015-1 3-33
3R0-76064-0 7-59
3R0-76064-0 20-17
3R0-76064-0 21-8-13
3R0-77076-0 12-39
3R0-77167-0 13-18
3R0-77171-0 13-6
3R0-77177-0 13-4
3R0-77451-0 13-11
3R1-05003-2 6-8
3R1-05006-2 6-11
3R1-05007-0 6-9
3R1-05012-0 6-7
3R1-05125-0 6-5
3R1-05131-1 6-14
3R1-05138-1 6-10
3R1-05216-0 6-19
3R1-05255-0 6-18
3R3-07204-0 3-9
3R3-07206-0 3-10
3R3-07227-0 3-18
3R3-07406-0 8-4
3R3-07406-0 21-10-10
3R3-07705-1 8-3
3R3-62443-0 12-28
3R3-62445-0 12-29
3R3-62448-1 12-34
3R3-62449-0 12-35
3R3-63012-0 14-4
3R3-66226-0 15-4
3R3-66226-0 15-5
3R3-67162-0 15-3
3R3-71040-0 15-2
3RS-02229-0 5-55
3RS-02230-0 5-48
3RS-02235-0 5-52
3RS-02237-0 5-49
3RS-02253-0 5-53
3RS-02258-0 5-54
3RS-03116-0 5-24
3RS-03230-0 5-19
3RS-03232-0 5-18
3RS-03239-0 5-17
3RS-03244-0 5-30
3RS-03292-0 5-15
3RS-03952-0 5-9
3RS-04116-0 5-16
3RS-04302-0 5-23
3RS-04314-0 5-20
3RS-04322-0 5-21
3RS-05259-0 14-40
3RS-06023-0 7-2-1
3RS-06071-0 7-3
3RS-06133-0 7-39
3RS-06133-0 7-40
3RS-06133-0 21-8-20
3RS-06133-0 21-8-21
3RS-06869-0 14-15
3RS-07920-0 3-16
3RS-10095-0 5-26
3RS-10154-0 5-27
3RS-10157-0 5-22
3RS-10172-0 5-29
3RS-10214-0 5-70
3RS-61315-0 14-41
3RS-62106-0 10-55-2
3RS-63102-0 14-26
3RS-63107-1 14-28
3RS-63108-0 14-27
3RS-66110-1 14-32
3RS-66260-1 15-6
3RS-67115-0 14-33
3RS-67147-0 8-8
3RS-67545-0 16-7-1
3RS-70020-0 17-19
3RS-70021-0 17-20
3RS-70167-0 17-12-1
3RS-72404-0 8-7
3RS-72615-0 14-20
3RS-72615-0 15-56
3RS-76060-0 20-7-2
3RS-76079-0 5-33
3RS-76083-0 7-48
3RS-76083-0 21-8-29
3RSQ62102-0. 10-56-1
3RSQ62105-1. 10-53-2
3RSQ62108-0. 10-54-2
3RSW62102-0 10-56-2
3RSW62105-1 10-53-4
3RSW62108-0 10-54-4
3RT-03116-0 5-25
3RT-06023-0 20-5-2
3RT-67580-0 16-8
3RU-67536-2 16-5-3
3SS-01116-0 7-6
3SS-06437-0 5-78
3SY-01047-0 7-36-1
3SY-01047-0 7-36-2
3SY-01047-0 20-15
3SY-01047-0 21-8-17
3SY-76079-0 5-81
3T1-01138-0 5-88

3T1-72405-0 20-20
3T5-10046-0 1-14
3T5-10068-2 4-5
3T5-10098-1 5-5
3T5-10099-0 5-6
3T5-10131-0 7-4
3T5-10162-0 1-24
3T5-76247-0 7-56
3T5-76247-0 20-11
3T5-76247-0 21-8-10
3U2-06973-0 18-50
3U2-63506-0 18-47
3U2-72187-0 18-51
3U2-72200-0 19-16
3U2-72615-0 19-12
3U2-77367-0 18-49
3U2-84331-0 19-6
3U2-84334-0 19-17
3U2-84336-1 19-7
3U2-84339-1 18-24
3U2-84343-0 18-18
3U2-84371-0 18-31
3U2-84375-0 18-26
3U2-84398-0 19-8
3U2-84398-0 19-9
3U2-84398-0 19-18
3U2-84401-0 18-15
3U2-84404-0 18-17
3U2-84414-0 18-55
3U2-84427-0 18-6
3U2-84431-0 18-35
3U2-84442-0 18-37
3U2-84452-0 18-53
3U2-84917-0 18-48
3U2B84312-0. 18-39
3U2B84330-1. 18-1-1
3U2B84340-1. 18-1-2
3U2B84350-1. 18-1-3
3U2B84366-0. 18-14
3U2B84440-0. 18-52
3U2B84441-0. 18-13
3UA-07715-0 1-19
3UA-61343-0 10-36
3UA-65017-0 9-37
3UA-66031-0 9-46
3UA-66113-0 15-24
3UA-67503-0 6-15
3UA-70167-0 17-12-2
3UA-72537-0 20-21
3UB-64231-0 9-61
3UB-87326-0 9-65
3UR-72187-1 6-36
3V1-00001-1 2-7
3V1-00004-1 2-15
3V1-00011-0 2-8
3V1-00012-0 2-9
3V1-00013-0 2-10
3V1-00014-0 2-20
3V1-00015-0 2-21
3V1-00016-0 2-22
3V1-00040-1 2-1
3V1-00121-0 2-6
3V1-00121-0 21-3-10
3V1-01024-0 3-31
3V1-01024-0 21-3-6
3V1-05104-1 6-6
3V1-05259-0 6-3
3V1-05913-0 6-32
3V1-05913-0 7-58
3V1-05913-0 20-16
3V1-05913-0 21-8-12
3V1-07201-0 3-3
3V1-07202-0 3-4
3V1-07205-0 3-8
3V1-07407-0 2-4-2
3V1-07408-0 2-4-1
3V1-07600-0 3-19
3V1-60041-0 9-53
3V1-60042-0 9-54
3V1-60217-0 9-6-1
3V1-60217-0 21-10-11
3V1-61212-0 8-12
3V1-61220-0 8-10
3V1-61302-0 10-41
3V1-61324-0 10-40
3V1-61333-1 10-38
3V1-62431-1 10-48
3V1-62500-1 21-9-1
3V1-62510-0 21-9-2
3V1-63035-1 14-11
3V1-63036-0 14-13
3V1-63041-0 14-5
3V1-63077-0 14-12
3V1-63102-0 14-25
3V1-64211-1 9-21
3V1-64221-0 9-24
3V1-64309-2 9-41-5
3V1-64309-2 21-7-7
3V1-64332-0 8-16
3V1-64332-0 21-7-5
3V1-64333-0 13-20
3V1-65100-0 9-55-1
3V1-65110-0 9-55-2
3V1-65120-0 9-55-3
3V1-65120-0 21-7-9
3V1-65203-0 9-57
3V1-65204-0 9-58
3V1-65206-0 9-56
3V1-66012-0 9-45-1
3V1-66013-0 9-45-2
3V1-66014-0 9-45-3
3V1-66014-0 21-7-8
3V1-66142-0 15-37
3V1-66142-0 22-13
3V1-66145-0 15-27
3V1-66187-0 15-22
3V1-66211-1 15-29
3V1-66225-0 15-18
3V1-66241-0 15-30
3V1-66302-1 15-32
3V1-66305-1 10-25
3V1-66313-0 10-21
3V1-66322-0 10-20
3V1-69000-0 15-10
3V1-76032-0 14-21
3V1B61301-1 10-35-1
3V1B64510-1 9-60-5
3V1B64514-1 9-60-6
3V1Q61401-0. 10-42-1
3V1Q61402-0. 10-43-1
3V1Q62105-2. 10-53-1
3V1Q62108-1. 10-54-1
3V1Q62112-2. 10-1-1
3V1Q62113-2. 10-2-1
3V1Q62310-0. 10-14-1
3V1Q77208-0. 12-19
3V1Q87304-8. 21-1-7
3V1Q87314-5. 21-7-1
3V1W61401-0 10-42-2
3V1W61402-0 10-43-3
3V1W62105-2 10-53-3
3V1W62108-1 10-54-3
3V1W62112-2 10-1-2
3V1W62113-2 10-2-2
3V1W62310-0 10-14-2
3V1W87304-8 21-1-6
3V2-07620-0 1-17
3V2-60001-0 8-14
3V2-60001-0 9-52
3V2-60001-0 21-7-3
3V5-62442-0 12-16
3VK-63107-0 18-46
3VK-84375-0 18-27
3VL-84375-0 18-28
3VS-07935-0 3-13
3VS-10060-0 4-1
3VS-10062-0 4-6
3VS-10300-0 5-3
3VS-10323-0 5-4
3VS-61017-0 8-21
3VS-67538-0 16-6-1
3VS-67541-0 16-4-1
3VS-67587-0 16-10
3VS-67587-0 21-8-32
3VS-84398-0 5-96
3WB-60211-0. 9-2
3WB-64020-0. 9-17-2
3WB-64307-0. 9-41-3
3WB-64309-0. 9-41-4
3WBQ60000-0 9-1-2
3WBQ60100-0 9-11-2
3WBQ61402-0 10-43-2
3WBQ87302-0 21-1-3
3WBQ87304-0 21-1-4
3WF-67545-0. 16-7-2
3WL-67536-0. 16-5-6
3WL-67578-0. 14-42-1
3WL-72180-0. 16-9-1
3Y0-05207-0 6-29
3Y0-05226-0 6-21
3Y0-05253-0 6-20
3Y0-05258-0 6-22
3Y0-66112-0 11-22
3Y0-76145-0 7-43
3Y0-76145-0 21-8-24
3Y1-66117-0 15-25
3Y1-76145-0 7-44
3Y1-76145-0 7-67
3Y1-76145-0 7-71
3Y1-76145-0 21-8-25
3Y3-60108-0 21-9-4
3Y4-60108-0 21-9-5
3YG-67578-0 14-42-2
3YG-72180-0 16-9-2
3Z0-61301-0 10-35-2
3Z0-61334-0 21-9-3
3Z0-62417-0 12-48
3Z0-62476-2 12-20
3Z0-63035-0 12-26
3Z0-77076-0 12-38
3Z0-77076-0 12-40
3Z0-77101-1 12-43
3Z0-77115-0 12-14
3Z0-77175-0 13-3
3Z0-77179-0 13-5
3Z0-77179-0 13-9
3Z0-77190-0 13-24
3Z0-77195-0 13-25
3Z0-77221-0 13-1
3Z0-77431-0 13-21
3Z0-77450-0 13-8
3Z0-77460-0 13-10
3Z0-84398-0 12-45
3Z0Q77211-2. 12-1
3Z0Q77212-0. 12-7
3Z1-84398-1 13-19
3ZB-67538-0 16-6-2
3ZB-67541-0 16-4-2
910103-0525 18-11
910103-0610 7-73-1
910103-0610 7-73-2
910103-0610 21-8-5
910103-0612 22-17
910103-0625 5-35
910103-0625 14-14
910103-0630 5-83
910103-0820 12-44
910103-5512 7-8
910103-5610 7-53
910103-5610 21-8-8
910103-5612 1-25
910103-5612 5-58
910103-5612 5-92-1
910103-5612 5-95
910103-5612 7-24
910103-5612 7-41
910103-5612 7-49
910103-5612 10-47
910103-5612 12-18
910103-5612 15-8
910103-5612 15-11
910103-5612 15-26
910103-5612 15-28
910103-5612 15-40
910103-5612 20-12
910103-5612 21-8-22
910103-5612 21-8-30
910103-5612 22-25
910103-5616 5-72
910103-5616 7-37
910103-5616 12-17
910103-5616 15-54
910103-5616 20-8-1
910103-5616 21-8-18
910103-5620 5-79
910103-5620 7-11
910103-5620 9-7
910103-5620 10-62
910103-5620 20-8-2
910103-5625 3-32
910103-5625 5-8
910103-5625 7-7
910103-5625 7-23
910103-5625 15-46
910103-5630 20-18
910103-5635 3-21
910103-5825 7-34
910103-5825 21-8-15
9101E3-0612 12-41
9101E3-0616 15-49
9101E3-0616 22-4
9101E3-0620 14-36
9101E3-0830 10-19
9101E3-0885 11-47-1
9101E3-0885 11-47-2
9101E3-5612 8-17
9101E3-5612 10-52
9101E3-5612 21-7-6
9101E3-5616 5-92-2
9101E3-5616 12-33
9101E3-5616 15-53
9101E3-5620 8-11
9101E3-5620 9-15
9101E3-5625 1-11
9101E3-5625 9-50
9101E3-5625 15-13
9101E3-5625 15-15
9101E3-5625 22-23
9101E3-5640 1-8
9101E3-5640 11-18
9101E3-5652 10-44
9101E3-5825 22-20
9161E3-0650 9-35
9161E3-0650 21-5-8
9161E3-1045 11-44
921503-0406 18-40
921503-0408 5-14
921503-0408 5-28
921503-0414 15-20-1
921503-0414 15-20-2
921503-0414 22-27
921503-0430 9-9
921503-0516 5-31
921503-0516 5-71
921503-0530 1-16
921503-0535 11-23
921503-0612 15-33
921503-5316 19-11
921503-5430 6-17
921503-5625 5-43
921503-5625 6-24
921503-6406 7-26
921521-0408 3-30
9215E3-0510 9-59
9215E3-0512 14-24
9215E3-0516 14-22
9215E3-0612 14-10
9215E3-0612 14-16
9215E3-5512 13-26
921603-0308 5-103
921603-0512 18-23
9216E3-0612 10-8
921703-0406 10-10
921803-0520 14-8
922503-6418 5-104
930103-0500 18-10
930103-0600 5-63
930103-0600 7-61
930103-0600 7-64
930103-0600 14-29
930103-0600 15-50
930103-0600 18-32

9301E3-0600 5-97
9301E3-0600 22-5
9301E3-0800 22-21
930203-0600 7-33
930403-0400 9-10
930403-0800 10-4
930403-0800 11-49-1
930403-0800 11-49-2
930403-0800 12-30
940103-0400 15-21-1
940103-0400 15-21-2
940103-0400 22-28
940103-0600 3-27
940103-0600 6-23
940103-0600 7-31
940103-0600 7-74-1
940103-0600 7-74-2
940103-0600 21-5-9
940103-0600 21-8-6
940103-0800 12-31
940103-0800 18-36
940103-1000 11-45
940103-1000 12-23
9401E3-0600 9-36
9401E3-0600 10-37
9401E3-0800 10-5
9401E3-0800 10-39
9401E3-0800 11-48-1
9401E3-0800 11-48-2
940203-0600 14-30
940221-0800 3-25
941303-0600 7-32
941303-0600 7-62
941303-0600 7-65
941403-1000 11-34
941403-1400 15-36
941403-1400 22-16
945303-0500 10-23
945303-0500 10-59
945303-0600 11-27
945303-0600 18-4-1
945303-0600 18-4-2
945303-0900 11-29
951403-0310 15-31
951403-0310 21-10-12
951403-0622 10-57
951403-3516 12-24
951407-0310 9-44
951503-0318 9-64
951503-0318 21-10-13
951603-0600 14-39
951603-0800 15-44
951603-0800 15-58
951603-0800 22-11
9601-0-6004 9-14
9601-0-6204 9-3
9601-0-6301 9-42-1
9601-0-6301 9-42-2
9701-1-1103 3-35
9701-1-1103 21-10-14
98AB-50-160 5-89
98AB-50-190 5-38
98AB-50-230 5-47-1
98AB-50-415 5-44-1
98AB-701600 17-8-2
98AB-70-700 17-7-2

Note

2024 PARTS CATALOG

MFS 6CZ
MFS 8C
MFS 9.8C
MFS 9.9CY
Models

Serial Number 000001BD～
OB No.002-21061-0BD 31H 2401

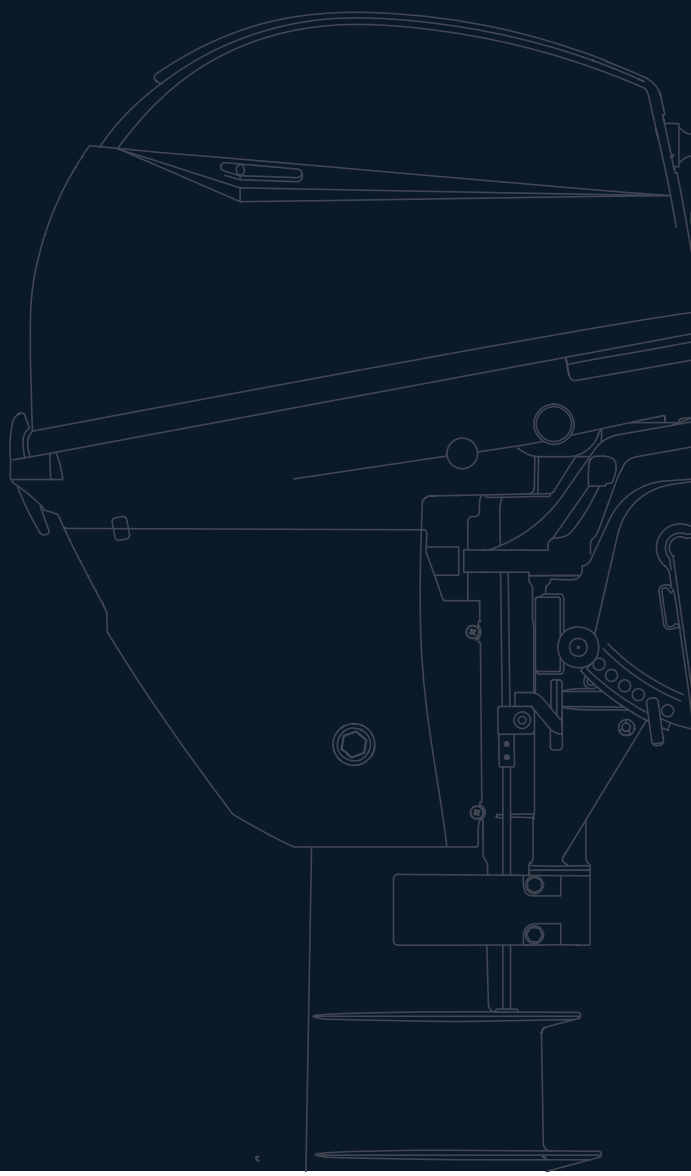

トーハツ株式会社

〒174-0051
東京都板橋区小豆沢 3-5-4
Tel: 03 (3966) 3116

TOHATSU CORPORATION

5-4, Azusawa 3-Chome, Itabashi-Ku
Tokyo 174-0051, Japan
Tel: +81-3-3966-3117　Fax: +81-3-3966-2951
www.tohatsu.com